АТКЕС
всё для автокранов
тел. + 7 (4932) 593-003

КРАН АВТОМОБИЛЬНЫЙ

КС-45717К-1

TRUCK CRANE

CAMION GRUA

КАТАЛОГ ДЕТАЛЕЙ И СБОРОЧНЫХ ЕДИНИЦ

PARTS CATALOGUE

CATÀLOGO DE PIEZAS

АТКЕС
все для автокранов
тел. + 7 (4932) 593-003

ОТКРЫТОЕ АКЦИОНЕРНОЕ ОБЩЕСТВО
«АВТОКРАН»

КРАН АВТОМОБИЛЬНЫЙ

КС-45717К-1

КАТАЛОГ ДЕТАЛЕЙ
И СБОРОЧНЫХ ЕДИНИЦ

TRUCK CRANE

KC-45717K-1

CATALOGUE
OF MAIN UNITS AND PARTS

CAMION GRUA

KC-45717K-1

CATÀLOGO DE PIEZAS

PURPOSE

Hydraulically-driven truck crane KC-45717K-1 of 25 t rated load capacity is intended for mechanization of materials handling and erection - civil engineering work.

HOW TO USE CATALOGUE

The present Catalogue contains the nomenclature of main units and spare parts of truck crane KC-45717K-1.

The Catalogue is a handbook for requisition of spare parts as well as the one when operating, maintaining and repairing a crane.

There aren't non-detachable parts made by welding, expanding etc. in the Catalogue.

At requisition of spare parts it should be indicated:

- crane index and crane serial No;
- Designation and Description of part or assembly unit according to the Catalogue;
- number of needed parts or assembly units.

In order to determine part or assembly unit designation, it should be found out the number of figure of main assembly unit which contains necessary part (assembly unit) according to list of main units. To determine position, it should be used the figure, number of which is given in right upper corner of page. To determine part (assembly unit) description and designation, it should be used specification for the figure.

Spare parts, not included in recommended nomenclature, are delivered in consultation with manufacturer.

НАЗНАЧЕНИЕ

Кран автомобильный КС-45717К-1 с гидравлическим приводом предназначен для механизации погрузочно-разгрузочных и строительно-монтажных работ на рассредоточенных объектах грузоподъемностью 25 т с обычными грузами и грузоподъемностью 20 т для работы с ядовитыми и взрывчатыми веществами.

ПОРЯДОК ПОЛЬЗОВАНИЯ КАТАЛОГОМ

Настоящий каталог содержит номенклатуру основных узлов и запасных частей крана автомобильного КС-45717К-1.

Каталог является справочным пособием для составления заявок на запасные части, а также при эксплуатации, техническом обслуживании и ремонте кранов.

При оформлении заказа на запасные части следует указать индекс крана и его заводской номер, обозначение и наименование детали или сборочной единицы по каталогу, требуемое количество деталей или сборочных единиц.

Для определения обозначения детали или сборочной единицы следует по перечню основных узлов узнать номер рисунка основной сборочной единицы, в которую входит необходимая деталь (сборочная единица). По рисунку, номер которого указан в правом верхнем углу, следует определить позицию, а по спецификации к рисунку – наименование и обозначение детали (сборочной единицы).

Поставки запасных частей, не входящих в рекомендованную номенклатуру, производятся по согласованию с заводом-изготовителем.

NOMBRAMIENTO

La grúa KC-45717K-1 montada en camión con impulsión hidráulica permite el giro de 360º, está equipada por pluma telescópica de suspensión rígida a base del chasis de automóvil KAMAZ-65115. Es destinada para la mecanización de las operaciones de carga y descarga, además de obras de montaje y construcción con cargas comunes.

COMO UTILIZAR ET CATALOGO

El catalogo de piezas del camion grua KC-45717K-1 contiene las especificaciones desarrolladas de las piezas, agrupadas por unidades de mantaje (conjuntos).

La disposición de las unidades de montaje en el catálogo se realiza por el principio lógico — desde los órganos de mando a los mecanismos intermedios de trabajo, y a continuación al equipo del aguilón.

Al final del catálogo se da la especificación numérica de las piezas, donde se indica la cantidad de piezas por grúa.

El catálogo brinda la posibilidad de conocer la estructura de las unidades de montaje (conjuntos) de la grúa, así como permite al personal de servicio seguir el orden de instalación de las piezas en el conjunto dado.

En el catálogo se incluyen todas las unidades (conjuntos) de montaje de la grúa, en algunos casos se da el enlace de la instalación del conjunto (en las ilustraciones los conjuntos de enlace se muestran con línea fina y no tienen rayado).

Las modificaciones constructivas de los conjuntos y de las piezas de la grúa KC-45717K-1 se aclaran en los boletines, que edita la fabrica.

АТКЕС Все для автокранов тел. +7 (4932) 593-903

–

АТКЕС
все для автокранов
тел. + 7 (4932) 593-003

В связи с постоянной работой по совершенствованию изделия, повышающей его надежность и улучшающей условия эксплуатации, в конструкцию могут быть внесены изменения, не отраженные в настоящем издании.

В каталоге не приводятся детали неразъемных соединений, получаемых путем сварки, завальцовки и т.п.

CONTENTS

CONTIENE

СОДЕРЖАНИЕ

АТКЕС
все для автокранов
тел. +7 (4932) 593-003

Description Denominasión Наименование	Designation Designación Обозначение	Fig. No Número en la figura Номер рисунка	Page Pág. Страница
Truck Crane Camión grúa **Кран автомобильный**	КС-45717К-1.00.000	1	**10**
Truck chassis Camión **Автомобильное шасси**	КамАЗ-65115	2	**13**
Installation of Supporting Frame Instalar el bastidor de montaje **Установка опорной рамы**	КС-45717К.20.000	3	**14**
Supporting Frame with Subframe Bastidor de la base **Рама опорная с надрамником**	КС-45717К.30.000	4	**18**
Assembly of Outrigger Instalación de los batanga **Установка выносной опоры**	КС-45717А.31.000-02	5	**19**
Outrigger Assembly Batanga **Выносная опора**	КС-45717А.31.050	6	**22**
Slewing Roller Ring Apoyo giratorio del rodillo **Опора поворотная роликовая**	ОП-1451.2(3).1.8.3.Р.У1	7	**29**
Rotary Joint Unión giratoria **Соединение вращающееся**	КС-3577.83.300-2	8	**32**

АТКЕС
все для автокранов
тел. + 7 (4932) 593-003

Description	Designation	Fig. No	Page
Denominasión	Designación	Número en la figura	Pág.
Наименование	Обозначение	Номер рисунка	Страница
Lining Revestimiento **Облицовка**	КС-45717.38.000	9	**34**
Hydraulic Equipment of Non-Slewing Part Equipo hidráulico en el bastidor **Гидрооборудование опорной рамы**	КС-45717К.83.100	10	**37**
Hydraulic Support Cilindro hidráulico **Гидроопора**	КС-45717.31.200-3	11	**50**
Hydraulic Control Valve Hydraulic Distribuidor **Гидрораспределитель**	У3.30.00.000-2-01	12	**54**
One-Side Hydraulic Lock Bloqueo hidráulico **Гидрозамок**	КС-45717.31.400	13	**59**
Two-Position Cock Dos-posición de la válvula hidráulica **Кран двухпозиционный**	У.034.00.000-11	14	**61**
Hydraulic Cylinder Cilindro hidráulico **Гидроцилиндр**	КС-45717.31.300-2	15	**64**
Lock Valve Válvula hidráulica de cierre **Клапан запорный**	КС-45717.83.440-1	16	**67**
Cabine Cabina **Кабина крановщика**	КС-45717.52.000-10	17	**69**
Turntable Marco giratorio **Рама поворотная**	КС-45717.50.100	18	**76**

АТКЕС
все для автокранов
тел. + 7 (4932) 593-003

Description	Designation	Fig. No	Page
Denominasión	Designación	Número en la figura	Pág.
Наименование	Обозначение	Номер рисунка	Страница
Slewing Mechanism Macanismo de rotatión **Механизм поворота**	КС-3577.28.000-1	19	**77**
Basic Hook Assembly Armadura del gancho **Подвеска крюковая основная**	КС-45717.64.300-01	20	**89**
Jib Assembly Cuello de cisne **Гусек в сборе**	КС-45717.62.400	21	**94**
Auxiliary Hook Assembly Armadura del gancho **Подвеска крюковая вспомогательная**	КС-3577А.66.300	22	**96**
Load Winch Torno de carga **Лебедка грузовая**	КС-45717.26.000	23	**99**
Brake Freno **Тормоз**	КС-45717.26.300-01	24	**109**
Drum Tambor **Барабан**	КС-45717.26.110	25	**113**
Hook Lowering Limiter Limitador para bajar el gancho **Ограничитель опускания крюка**	КС-35714.26.500	26	**116**
Reduction Unit Reductor **Редуктор**	КС-45717.26.800	27	**120**
Casing Capó **Кожух**	КС-45717.53.000	28	**126**

АТКЕС
все для автокранов
тел. + 7 (4932) 593-003

Description	Designation	Fig. No	Page
Denominasión	**Designación**	**Número en la figura**	**Pág.**
Наименование	**Обозначение**	**Номер рисунка**	**Страница**
Hydraulic Equipment of Slewing Part Equipo hidráulico en el marco giratorio **Гидрооборудование поворотной части**	КС-45717-1.84.000	29	**131**
Hydraulic Distributor Hydraulic Distribuidor **Гидрораспределитель**	У.063.00.000-3-01	30	**152**
Hydraulic Distributor Hydraulic Distribuidor **Гидрораспределитель**	У.4690.06.901	31	**159**
Hydraulic Cylinder Cilindro hidráulico **Гидроцилиндр изменения вылета**	КС-45717.63.400-4	32	**162**
Hydraulic Cylinder Cilindro hidráulico **Гидроцилиндр изменения вылета**	КС-45717.63.400-5	33	**166**
Non-Return Valve Válvula de retención **Клапан обратный управляемый**	КС-3577.84.700-1	34	**171**
Brake Release Slewing Mechanism Mecanismo de apertura del freno de giro **Размыкатель тормоза механизма поворота**	КС-3577.28.200	35	**175**
Balancing Hydraulic Unit Equilibrio de unidad hidráulica **Гидроблок уравновешивания**	У3.20.10.000-2	36	**177**
Valve Unit Unidad de la válvula **Блок клапанный**	КС-45717.84.430-3	37	**184**

АТКЕС
все для автокранов
тел. + 7 (4932) 593-003

Description	Designation	Fig. No	Page
Denominasión	**Designación**	**Número en la figura**	**Pág.**
Наименование	**Обозначение**	**Номер рисунка**	**Страница**
Brake Release Of Load Winch Interruptor de freno del cabrestante **Размыкатель тормоза лебедки**	КС-45717.26.310	38	**189**
Hook Tightening Cock Gancho de apriete Gallo **Кран затяжки крюка**	КС-45717.84.400	39	**192**
Safety Hydraulic Valve Válvula de seguridad hidráulica **Гидроклапан предохранительный**	КС-45717.84.500	40	**195**
Hydraulic Cylinder Cilindro hidráulico **Гидроцилиндр телескопирования**	КС-45717.63.900-1-01	41	**199**
Hydraulic Cylinder Cilindro hidráulico **Гидроцилиндр телескопирования**	КС-45717.63.900-2	42	**203**
Instrument Board Tablero de instrumentos **Щиток приборов**	КС-35714.80.350	43	**208**
Hook Lifting Limiter Limitador de altura **Ограничитель высоты подъема**	-	44	**211**
Boom Lifting Limiter Limitador Boom **Ограничитель наклона стрелы**	-	45	**215**
Current Collector Tomacorriente anular **Токосъемник**	КС-35714.80.200	46	**219**
Tools and Accessories Herramientas y accesorios **Инструмент и принадлежности**	КС-45717К-1.91.000	47	**223**

Figure 1 **КС-45717К-1.00.000 Truck crane**
Figura 1 **КС-45717К-1.00.000 Camión grúa**
Рисунок 1 **КС-45717К-1.00.000 Кран автомобильный**

АТКЕС
все для автокранов
тел. + 7 (4932) 593-003

Position No in Fig. 1 Número de la posición en la figura 1 Номер поз. на рис. 1	Designation Designación Обозначение	Description Denominasión Наименование	Note Notas Примечания
1	КС-45717К.63.100 или КС-45717.61.100-1	Telescopic Boom Boom telescópica Стрела телескопическая	
2	КС-45717-1.84.000	Hydraulic equipment of Slewing Part Equipo hidráulico en el marco giratorio Гидрооборудование поворотной части	
3	У7810.5-01	Cab Cabina Кабина крановщика	
4	ОП-1451.2(3).1.8.3.Р.У1	Slewing Ring Apoyo giratorio del rodillo Опора поворотная	
5	КС-45717.50.100	Slewing Frame Marco giratorio Поворотная рама	
6	КС-45717.26.800	Reduction Unit Reductor Редуктор	
7	КС-45717.26.000	Load Winch Torno de carga Лебедка грузовая	
8	КС-45717.38.000	Lining Revestimiento Облицовка	
9	КС-3577.28.000-1	Slewing Mechanism Macanismo de rotatión Механизм поворота	
10	КС-45717А.31.050	Outrigger Assembly Batanga Выносная опора	

АТКЕС
все для автокранов
тел. +7 (4932) 593-003

Position No in Fig. 1 Número de la posición en la figura 1 Номер поз. на рис. 1	Designation Designación Обозначение	Description Denominasión Наименование	Note Notas Примечания
11	КС-45717К-1.80.000	Electric equipment Equipamiento eléctrico Электрооборудование	
12	КС-45717К.30.000	Supporting frame Bastidor de la base Опорная рама	
13	КС-45717.00.110	Elefants-Feet Apoyo los batanga Подпятник	
14	КС-45717К.83.000	Hydraulic equipment of Non-Slewing Part Equipo hidráulico en el bastidor Гидрооборудование неповоротной части	
15	КС-45717К.37.100	Boom Support Post Apoyo para la boom Стойка поддержки стрелы	
16	КамАЗ-65115	Truck chassis Camión Автомобильное шасси	
17	КС-45717.64.300-01	Basic Hook Assembly Armadura del gancho Подвеска крюковая	

1

АТКЕС
все для автокранов
тел. + 7(4932) 593-003

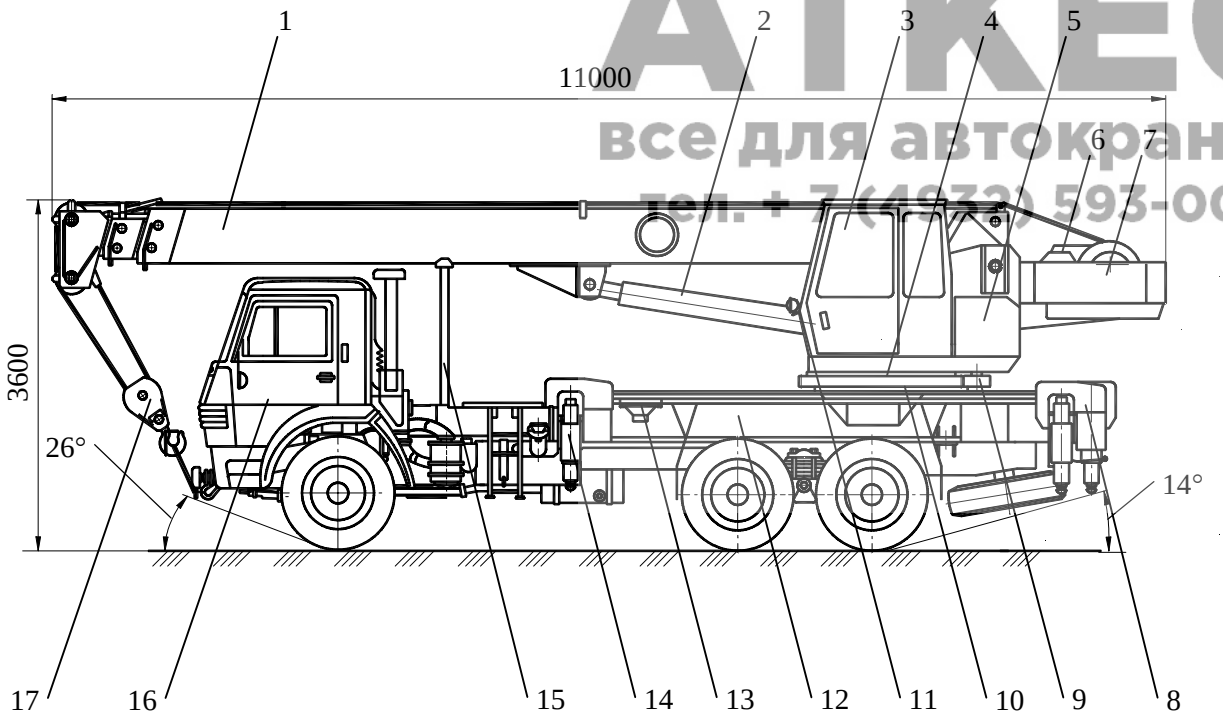

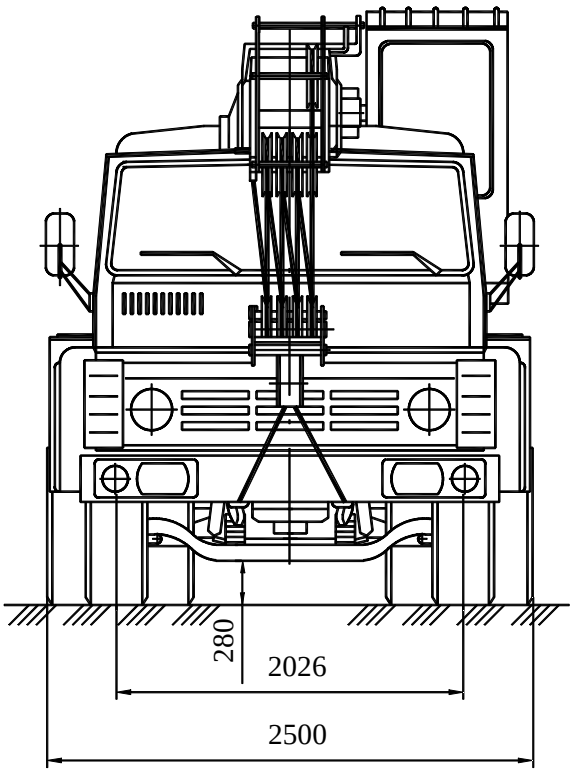

Figure 2 Truck chassis
Figura 2 Camión
Рисунок 2 Автомобильное шасси

АТКЕС
все для автокранов
тел. + 7 (4932) 593-003

Position No in Fig. 2	Designation	Description	Qnty	Note
Número de la posiciónen la figura 2	Designación	Denominasión	Cantidad de piezas por conjunto	Notas
Номер поз. на рис. 2	Обозначение	Наименование	Кол-во на узел	Примечания
1	КамАЗ-65115	Truck chassis Camión Автомобильное шасси	1	

2

Figure 3 KC-45717K.20.000 Installation of Supporting Frame
Figura 3 KC-45717K.20.000 Instalar el bastidor de montaje
Рисунок 3 КС-45717К.20.000 Установка опорной рамы

АТКЕС
все для автокранов
тел. + 7 (4932) 593-003

Position No in Fig. 3	Designation	Description	Qnty	Note
Número de la posiciónen la figura 3	Designación	Denominasión	Cantidad de piezas por conjunto	Notas
Номер поз. на рис. 3	Обозначение	Наименование	Кол-во на узел	Примечания
1	КС-45717К.20.040	Distance bar Распорка	2	
2	КС-45717К.20.001	Gasket Прокладка	6	
3	КС-3577А.30.006-02	Bolt Болт	4	
4	КС-45717К.20.003	Gasket Прокладка	40	
5	КС-3574К.30.002	Strip Планка	2	
6	КС-2572А-1.30.005	Shock-absorber Амортизатор	2	
7	КС-3574К.30.001	Case Обойма	2	
8		Nut M20x1,5-7H.5.019 GOST 5915-70 Гайка М20х1,5-7Н.5.019 ГОСТ 5915-70	40	

АТКЕС
все для автокранов
тел. + 7 (4932) 593-003

Position No in Fig. 3 Número de la posiciónen la figura 3 Номер поз. на рис. 3	Designation Designación Обозначение	Description Denominasión Наименование	Qnty Cantidad de piezas por conjunto Кол-во на узел	Note Notas Примечания
9		Bolt M20-8Gx50.46.20.019 GOST 7798-70 Болт М20-8Gx50.46.20.019 ГОСТ 7798-70	2	
10		Nut M20-7H.5.019 GOST 5915-70 Гайка М20-7Н.5.019 ГОСТ 5915-70	2	
11	КС-45717.30.003	Bolt Болт	15	
12	КС-45717К.20.040-01	Distance bar Распорка	8	
13	КС-3577.30.003	Strip Планка	8	
14	КС-3577А.30.006-01	Bolt Болт	1	
15	КС-45717.30.012	Bolt Болт	2	
16	КС-45717.30.011	Gasket Прокладка	6	

АТКЕС
все для автокранов
тел. + 7 (4932) 593-003

Position No in Fig. 3 Número de la posiciónen la figura 3 Номер поз. на рис. 3	Designation Designación Обозначение	Description Denominasión Наименование	Qnty Cantidad de piezas por conjunto Кол-во на узел	Note Notas Примечания
17	KC-45717.30.009	Gasket Прокладка	2	
18	KC-3576.30.009	Washer Шайба	2	
19		Washer 24.02.Ст3.019 GOST 11371-78 Шайба 24.02.Ст3.019 ГОСТ 11371-78	2	
20		Nut M24-7H.5.019 GOST 5915-70 Гайка М24-7Н.5.019 ГОСТ 5915-70	4	

3

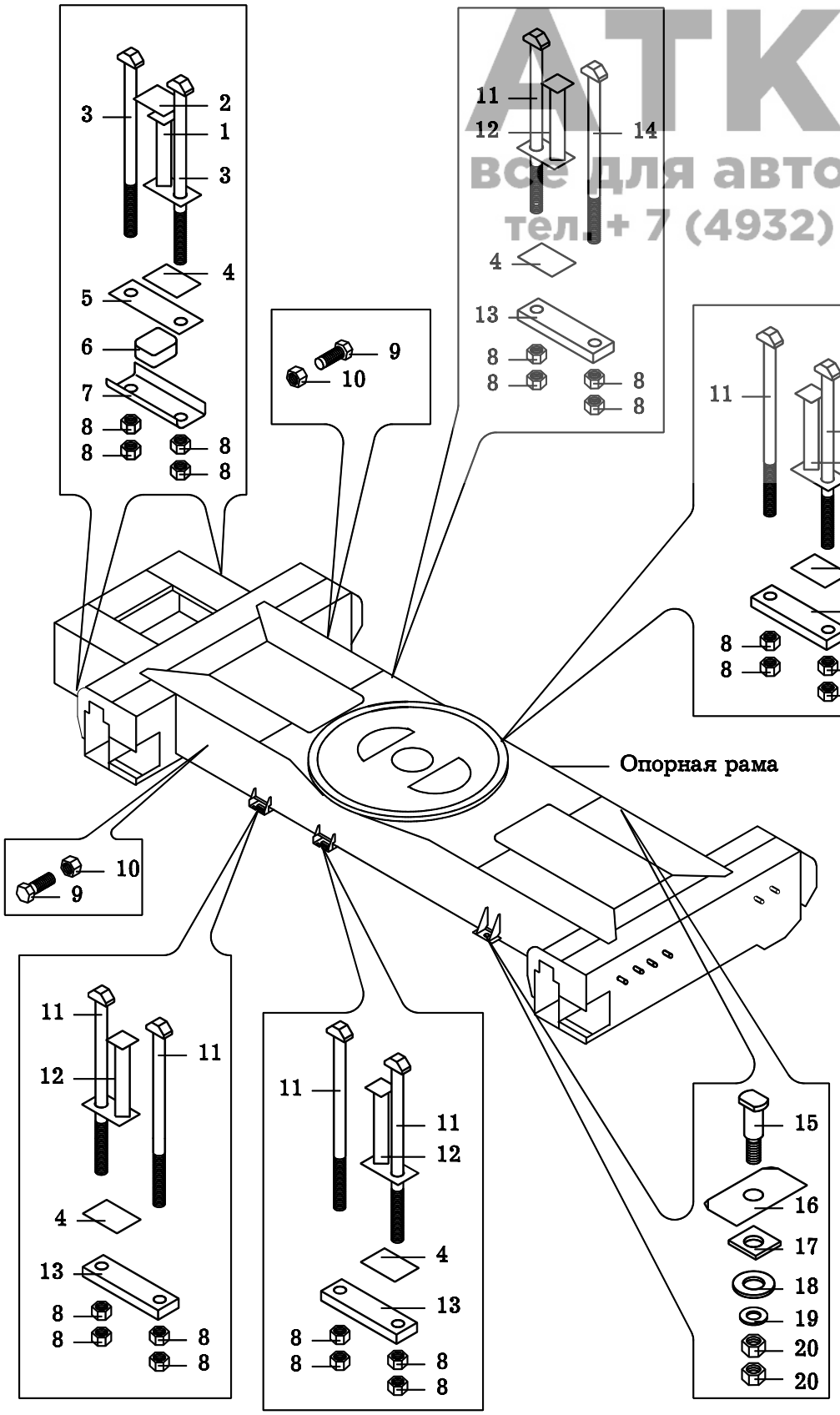

АТКЕС
все для автокранов
тел.: + 7 (4932) 593-003

Figure 4 КС-45717К.30.000 Supporting Frame with Subframe
Figura 4 КС-45717К.30.000 Bastidor de la base
Рисунок 4 КС-45717К.30.000 Рама опорная с надрамником

АТКЕС
все для автокранов
тел. + 7 (4932) 593-003

Position No in Fig. 4	Designation	Description	Qnty	Note
Número de la posiciónen la figura 4	Designación	Denominasión	Cantidad de piezas por conjunto	Notas
Номер поз. на рис. 4	Обозначение	Наименование	Кол-во на узел	Примечания
1	КС-45717К.21.400-1	Subframe Надрамник	1	
2	КС-45717К.30.100	Slewing mechanism Рама опорная	1	

4

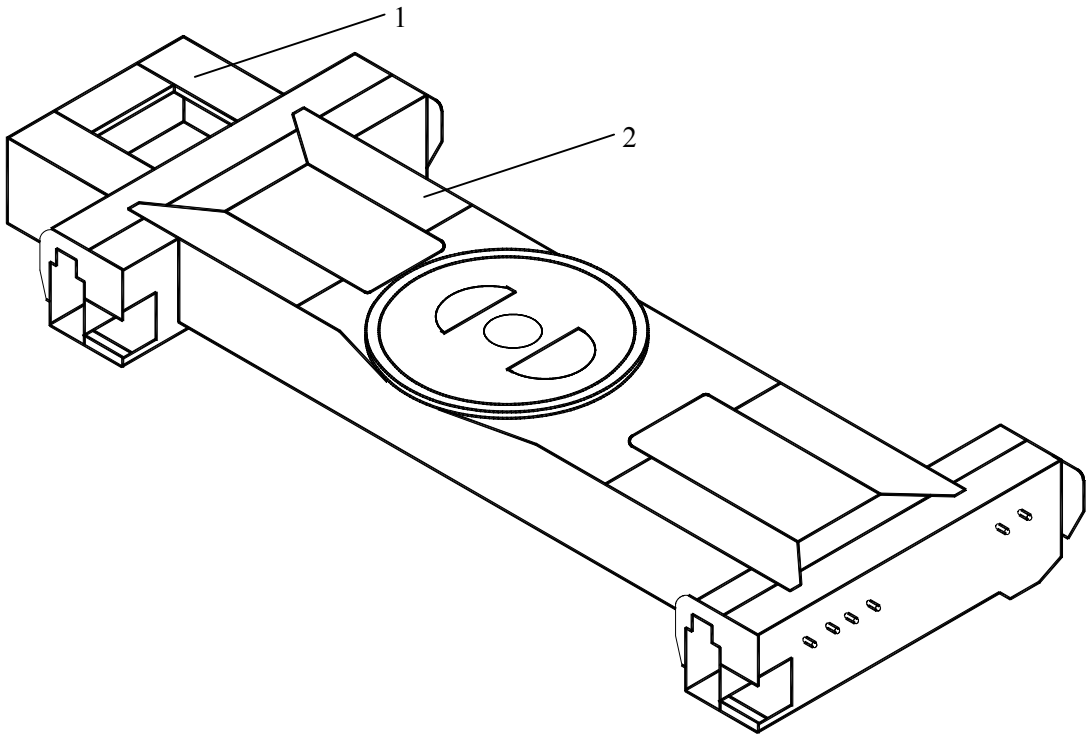

Figure 5 КС-45717А.31.000 Assembly of Outrigger
Figura 5 КС-45717А.31.000 Instalación de los batanga
Рисунок 5 КС-45717А.31.000 Установка выносной опоры

АТКЕС
все для автокранов
тел. + 7 (4932) 593-003

Position No in Fig. 5	Designation	Description	Qnty	Note
Número de la posiciónen la figura 5	Designación	Denominasión	Cantidad de piezas por conjunto	Notas
Номер поз. на рис. 5	Обозначение	Наименование	Кол-во на узел	Примечания
1	КС-45717А.31.050	Outrigger as a unit Опора в сборе	2	
2	КС-45717А.31.050-02	Outrigger as a unit Опора в сборе	2	
3	КС-45717.31.001	Axle Ось	4	
4	КС-45717А.31.003	Cover Крышка	4	
5		Bolt M8-8gx16.46.20.019 GOST 7798-70 Болт М8-8gx16.46.20.019 ГОСТ 7798-70	8	
6		Washer 8.01.08кп.019 GOST 11371-78 Шайба 8.01.08кп.019 ГОСТ 11371-78	8	
7	У2.33.63.035-01	Ball handle Ручка шаровая	4	
8	КС-45717.31.080	Catch Фиксатор	3	

АТКЕС
все для автокранов
тел. + 7 (4932) 593-003

Position No in Fig. 5	Designation	Description	Qnty	Note
Número de la posiciónen la figura 5	Designación	Denominasión	Cantidad de piezas por conjunto	Notas
Номер поз. на рис. 5	Обозначение	Наименование	Кол-во на узел	Примечания
9	КС-35714.31.002	Spring Пружина	4	
10		Washer 24.02.СТ3ПС.019 GOST 11371-78 Шайба 24.02.СТ3ПС.019 ГОСТ 11371-78	4	
11		Cotter pin 4x32.016 GOST 397-79 Шплинт 4х32.016 ГОСТ 397-79	12	
12	КС-35714.31.080	Catch Фиксатор	1	

5

АТКЕС
все для автокранов
тел. + 7 (4932) 593-003

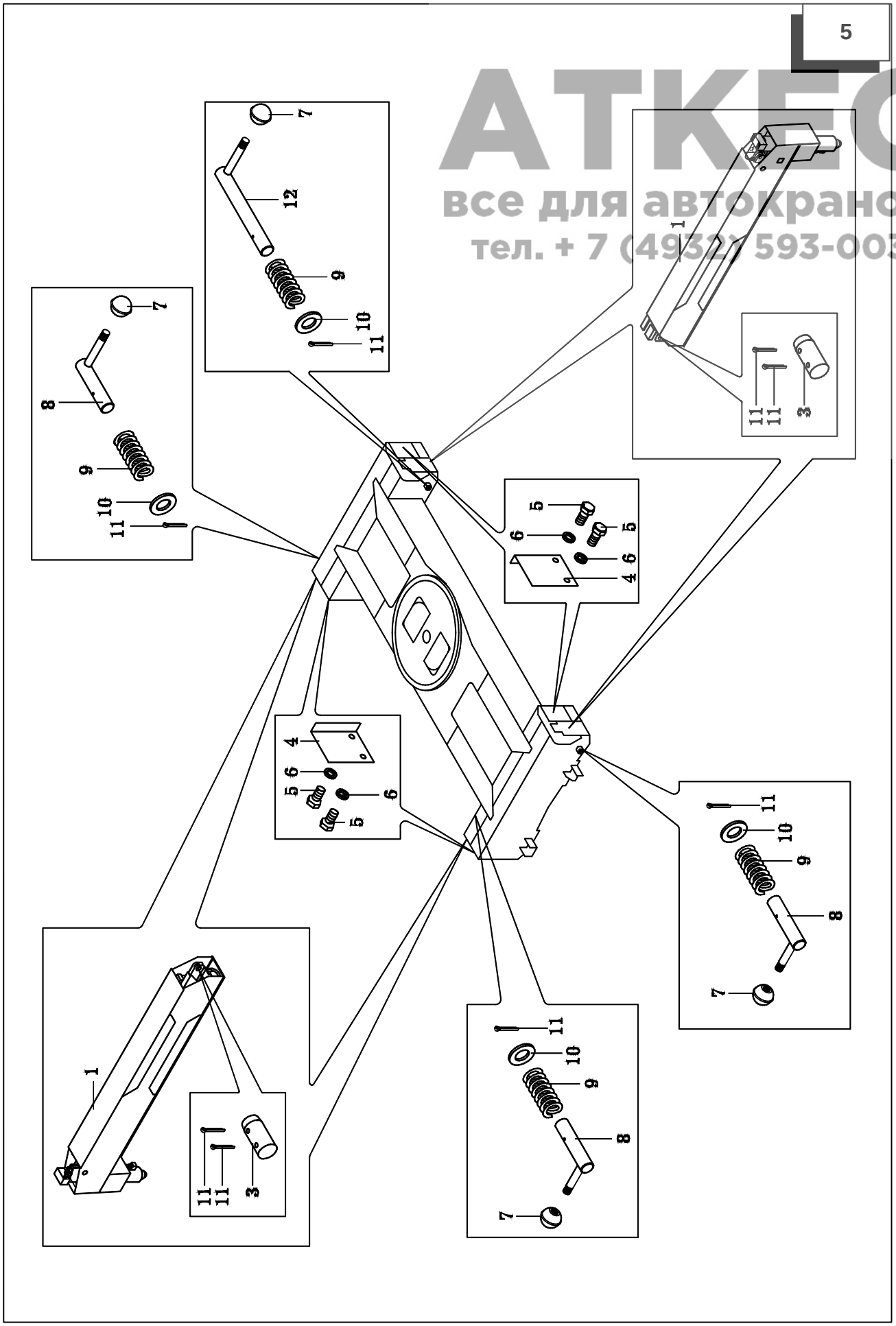

Figure 6 КС-45717А.31.050 Outrigger Assembly
Figura 6 КС-45717А.31.050 Batanga
Рисунок 6 КС-45717А.31.050 Выносная опора в сборе

АТКЕС
все для автокранов
тел. + 7 (4922) 593-003

Position No in Fig. 6	Designation	Description	Qnty	Note
Número de la posiciónen la figura 6	Designación	Denominasión	Cantidad de piezas por conjunto	Notas
Номер поз. на рис. 6	Обозначение	Наименование	Кол-во на узел	Примечания
1	КС-45717.31.500-1	Extended support Опора	1	
2	КС-45717.31.300-1	Hydraulic cylinder Гидроцилиндр	1	
3	КС-45717.31.200-2	Hydraulic support Гидроопора	1	
4	КС-45717.31.060	Tube as a unit Труба в сборе	1	
5	КС-45717.31.060-04	Tube as a unit Труба в сборе	2	
6	КС-3577.83.027	Pipe union Штуцер	3	
7		Ring 011-015-25-2-2 GOST 9833-73 Кольцо 011-015-25-2-2 ГОСТ 9833-73	6	
8	КС-45717.31.090	Eye Проушина	1	

АТКЕС
все для автокранов
тел. + 7 (4822) 593-003

Position No in Fig. 6	Designation	Description	Qnty	Note
Número de la posiciónen la figura 6	Designación	Denominasión	Cantidad de piezas por conjunto	Notas
Номер поз. на рис. 6	Обозначение	Наименование	Кол-во на узел	Примечания
9		Axle 20-8b12x60.20.Ц9хр. GOST 9650-80 Ось 20-8b12x60.20.Ц9хр. ГОСТ 9650-80	1	
10	КС-4577.31.001	Axle Ось	1	
11		Cotter pin 4x32.016 GOST 397-79 Шплинт 4x32.016 ГОСТ 397-79	3	
12	КС-4577.31.070	Bracket Кронштейн	1	
13	КС-45717.31.057	Plate Пластина	1	
14	КС-45717.31.052	Yoke Хомут	1	
15		Bolt M8-8gx25.46.20.019 GOST 7798-70 Болт М8-8gx25.46.20.019 ГОСТ 7798-70	2	

АТКЕС
все для автокранов
тел. + 7 (4822) 593-003

Position No in Fig. 6	Designation	Description	Qnty	Note
Número de la posiciónen la figura 6	Designación	Denominasión	Cantidad de piezas por conjunto	Notas
Номер поз. на рис. 6	Обозначение	Наименование	Кол-во на узел	Примечания
16		Nut M8-7H.5.019 GOST 5915-70 Гайка M8-7H.5.019 ГОСТ 5915-70	4	
17	КС-3574.83.006	Strip Планка	1	
18		Bolt M6-8gx16.46.20.019 GOST 7798-70 Болт M6-8gx16.46.20.019 ГОСТ 7798-70	2	
19		Washer 6.65Г.019 GOST 6402-70 Шайба 6.65Г.019 ГОСТ 6402-70	2	
20	КС-45717.31.060-01	Tube as a unit Труба в сборе	1	
21	КС-45717.31.060-02	Tube as a unit Труба в сборе	1	
22	КС-3577.83.018	Nut Гайка	4	
23	КС-3577.83.016	Pipe union Штуцер	4	

АТКЕС
все для автокранов
тел. + 7 (4822) 593-003

Position No in Fig. 6	Designation	Description	Qnty	Note
Número de la posiciónen la figura 6	Designación	Denominasión	Cantidad de piezas por conjunto	Notas
Номер поз. на рис. 6	Обозначение	Наименование	Кол-во на узел	Примечания
24	КС-45717.31.060-03	Tube as a unit Труба в сборе	1	
25	КС-3577.83.162-02	Band Лента	1	
26	КС-3577.02.102	Clasp Пряжка	1	
27	КС-3577.83.161	Axle Ось	1	
28	КС-3577.83.027	Pipe union Штуцер	3	
29	КС-45717.31.400	Hydraulic lock Гидрозамок	1	
30		Ring 023-028-30-2-2 GOST 9833-73 Кольцо 023-028-30-2-2 ГОСТ 9833-73	1	
31		Bolt M10-8gx70.46.20.019 GOST 7798-70 Болт М10-8gx70.46.20.019 ГОСТ 7798-70	4	

АТКЕС
все для автокранов
тел. + 7 (4822) 593-003

Position No in Fig. 6	Designation	Description	Qnty	Note
Número de la posiciónen la figura 6	Designación	Denominasión	Cantidad de piezas por conjunto	Notas
Номер поз. на рис. 6	Обозначение	Наименование	Кол-во на узел	Примечания
32		Washer 10.65Г.019 GOST 6402-70 Шайба 10.65Г.019 ГОСТ 6402-70	4	
33		Bolt M16-8gx35.66.45.019 GOST 7798-70 Болт M16-8gx35.66.45.019 ГОСТ 7798-70	4	
34		Washer 16.01.019 GOST 13463-77 Шайба 16.01.019 ГОСТ 13463-77	4	
35	КС-45717.31.051-01	Angle Уголок	1	
36	КС-45717.31.051	Angle Уголок	1	
37		Bolt M8-8gx20.46.20.019 GOST 7798-70 Болт M8-8gx16.20.20.019 ГОСТ 7798-70	4	

АТКЕС
все для автокранов
тел. + 7 (4832) 593-003

Position No in Fig. 6	Designation	Description	Qnty	Note
Número de la posiciónen la figura 6	Designación	Denominasión	Cantidad de piezas por conjunto	Notas
Номер поз. на рис. 6	Обозначение	Наименование	Кол-во на узел	Примечания
38		Washer 8.65Г.019 GOST 6402-70 Шайба 8.65Г.019 ГОСТ 6402-70	4	
39		Hose РВД 12-30(M22x1,5)-1450-У Рукав РВД 12-30(M22x1,5)-1450-У	2	It is possible to substitute for pos. 40 Es ist Ersatz auf Pos. 40 Применяется взамен поз.40
40		Hose 1A II-8-25-1450-У Рукав 1A II-8-25-1450-У	2	It is possible to substitute for pos. 39 Es ist Ersatz auf Pos. 39 Применяется взамен поз.39

6

АТКЕС
все для автокранов
тел. +7 (4932) 593-003

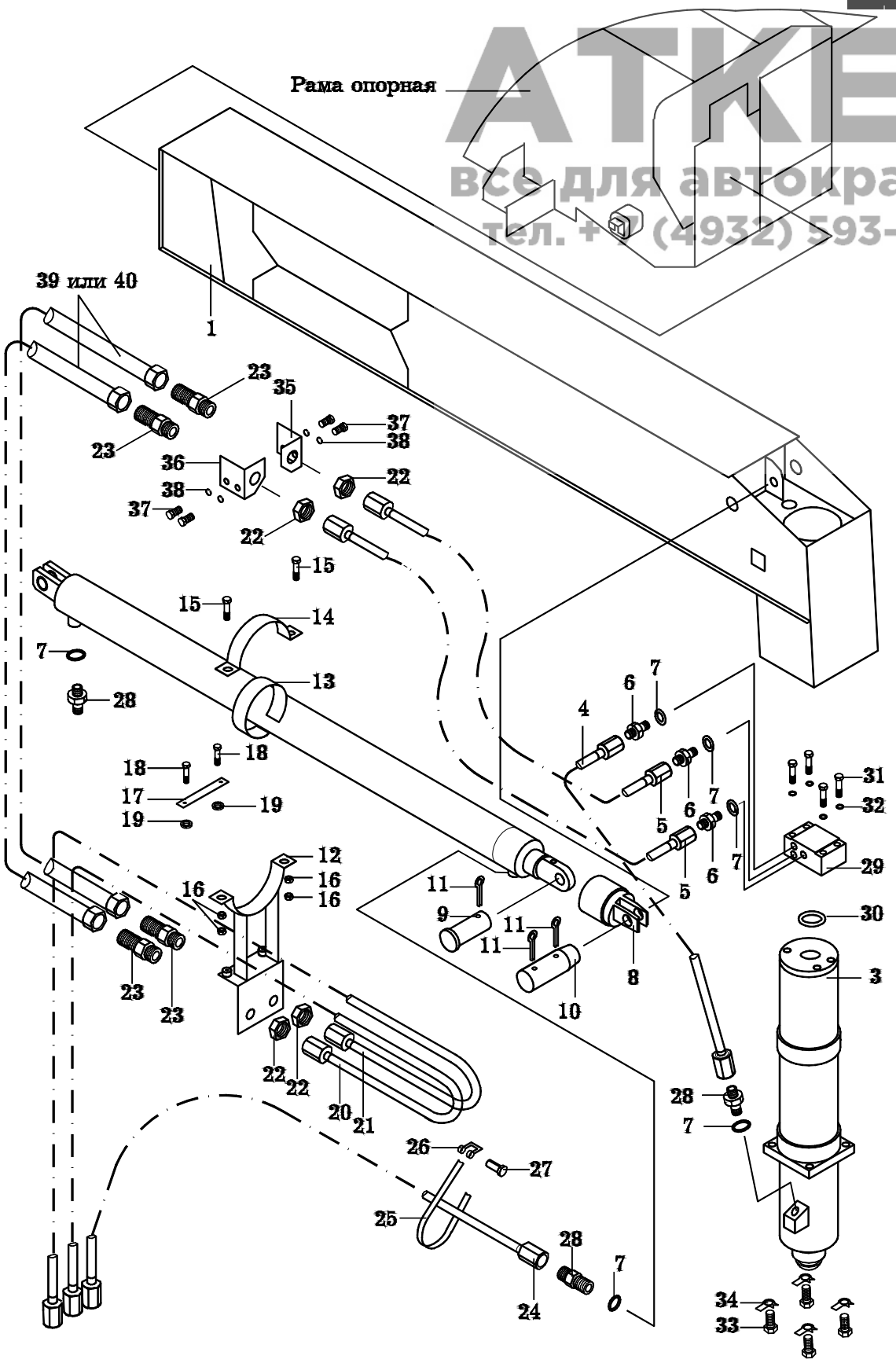

Figure 7 ОП-1451.2(3).1.8.3.Р.У1 Slewing Roller Ring
Figura 7 ОП-1451.2(3).1.8.3.Р.У1 Apoyo giratorio del rodillo
Рисунок 7 ОП-1451.2(3).1.8.3.Р.У1 Опора поворотная роликовая

АТКЕС
все для автокранов
тел. + 7 (4932) 593-003

Position No in Fig. 7	Designation	Description	Qnty	Note
Número de la posiciónen la figura 7	Designación	Denominasión	Cantidad de piezas por conjunto	Notas
Номер поз. на рис. 7	Обозначение	Наименование	Кол-во на узел	Примечания
1	ОП-1451.01Р	Upper Half-Cage Полуобойма верхняя	1	
2	ОП-1451.05Р	Gasket Прокладка	32	
3	ОП-1451.06Р	Upper Collar Profile У1230.000.012-03 L=4120 Манжета верхняя Профиль У1230.000.012-03 L=4120	1	m=0,5 kg m=0,5 kg m=0,5 кг
4		Roller 30x29,4 МД IV Ролик 30х29,4 МД IV ТУ 37.006.083-80	133	
5	ОП-1451.03Р	Rim Венец	1	

АТКЕС
все для автокранов
тел. + 7 (4932) 593-003

Position No in Fig. 7	Designation	Description	Qnty	Note
Número de la posiciónen la figura 7	Designación	Denominasión	Cantidad de piezas por conjunto	Notas
Номер поз. на рис. 7	Обозначение	Наименование	Кол-во на узел	Примечания
6	ОП-1451.07Р	Lower Collar Profile У1230.000.012-03 L=4030 Манжета нижняя Профиль У1230.000.012-03 L=4030	1	m=0,5 kg m=0,5 kg m=0,5 кг
7	ОП-1451.02Р	Lower Half-Cage Полуобойма нижняя	1	
8		Lubricator 2.2.45 Ц6 хр GOST 19853-74 Масленка 2.2.45 Ц6 хр. ГОСТ 19853-74	4	
9	ОП-1400.08Р	Cracker Сухарь	1	
10	ОП-1190.11	Fuse Пробка	4	
11	ОП-1190.09-04	Plate Табличка	1	

7

АТКЕС
все для автокранов
тел.: 7 (4932) 593-003

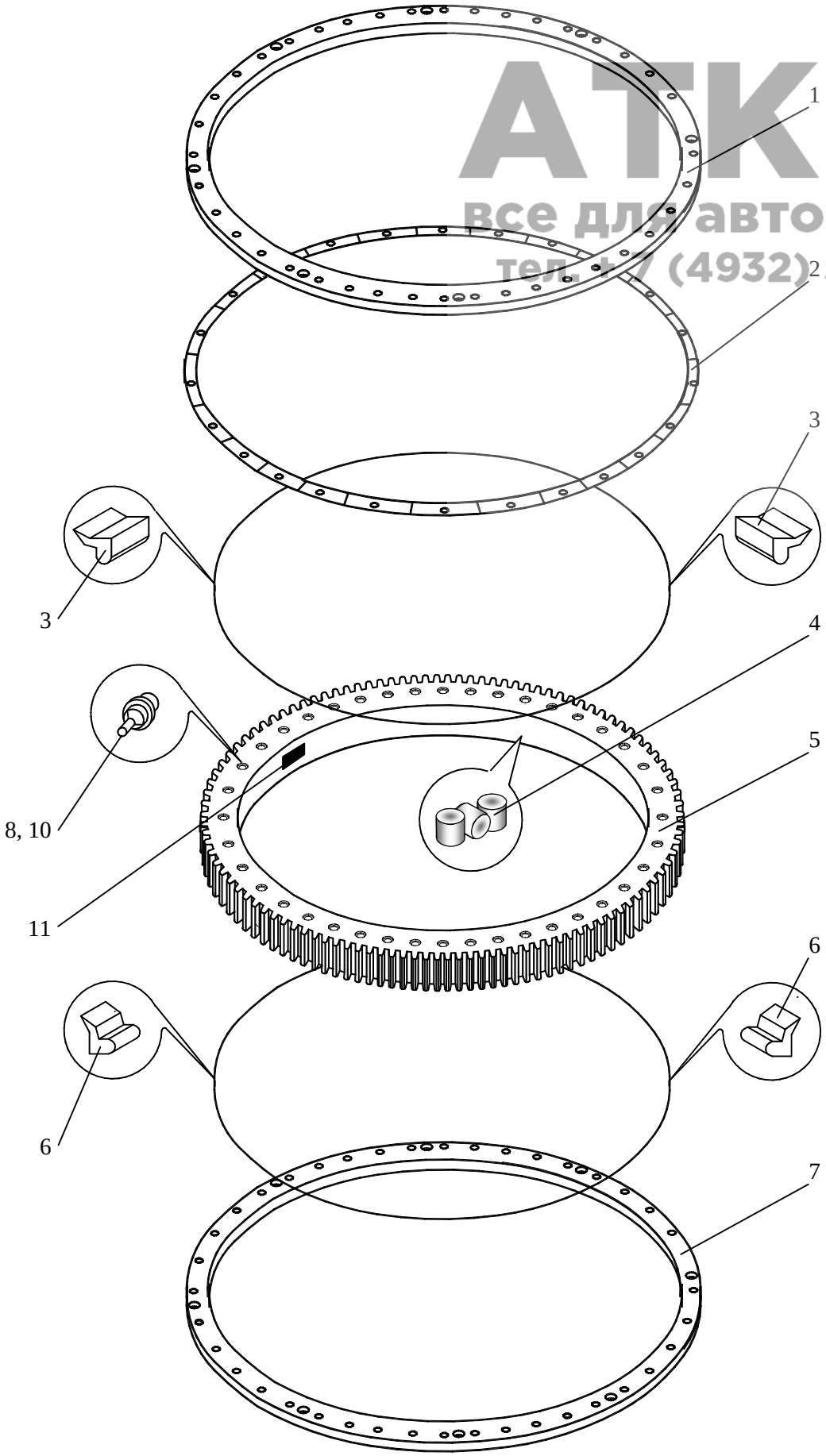

Figure 8 КС-3577.83.300-2 Rotary Joint
Figura 8 КС-3577.83.300-2 Unión giratoria
Рисунок 8 КС-3577.83.300-2 Соединение вращающееся

АТКС
все для автокранов
тел. + 7 (4822) 593-003

Position No in Fig. 8	Designation	Description	Qnty	Note
Número de la posiciónen la figura 8	Designación	Denominasión	Cantidad de piezas por conjunto	Notas
Номер поз. на рис. 8	Обозначение	Наименование	Кол-во на узел	Примечания
1	КС-3577.83.360	Cage, assy Обойма в сборе	1	
2	КС-3577.83.390-1	Cover, assy Крышка в сборе	1	
3		Bolt M10x20.46.20.019 GOST 7798-70 Болт М10х20.46.20.019 ГОСТ 7798-70	4	
4		Washer 10.65Г.019 GOST 6402-70 Шайба 10.65Г.019 ГОСТ 6402-70	4	
5		Ring 130x140-58-2-2 GOST 9833-73 Кольцо 130х140-58-2-2 ГОСТ 9833-73	4	
6	КС-3577.83.307	Safety ring Кольцо защитное	2	
7	КС-3577.83.310	Body, assy Корпус в сборе	1	
8	КС-2573.84.043	Throtte Дроссель	1	
9	КС-3577.83.309	Throtte Дроссель	1	

8

АТКЕС
все для автокранов
тел. + 7 (4932) 593-003

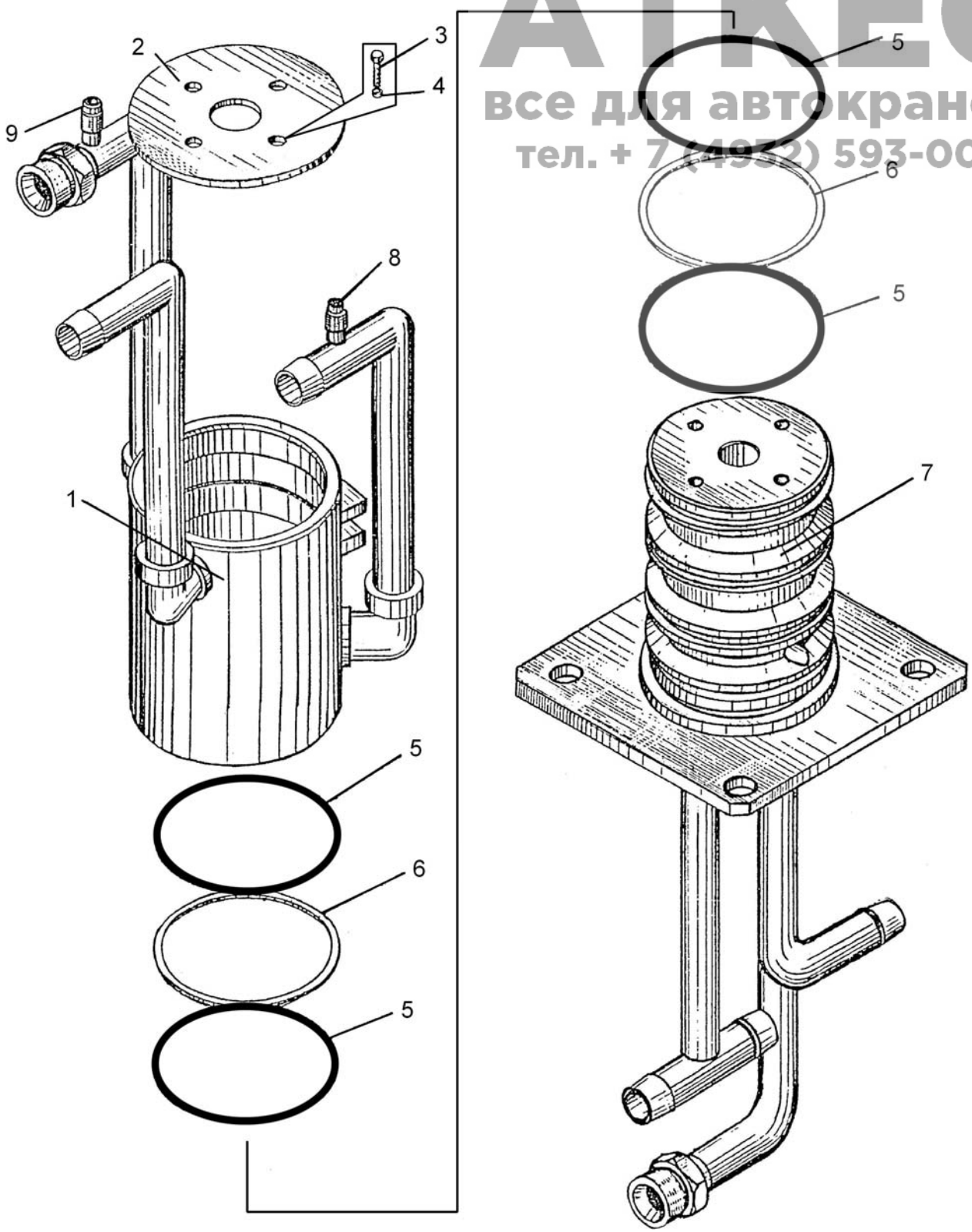

Figure 9 КС-45717.38.000 Lining
Figura 9 КС-45717.38.000 Revestimiento
Рисунок 9 КС-45717.38.000 Облицовка

АТКЕС
все для автокранов
тел. + 7 (4932) 593-003

Position No in Fig. 9	Designation	Description	Qnty	Note
Número de la posiciónen la figura 9	Designación	Denominasión	Cantidad de piezas por conjunto	Notas
Номер поз. на рис. 9	Обозначение	Наименование	Кол-во на узел	Примечания
1	КС-3574.38.090	Ring Брызговик	1	
2	КС-3574.38.090-01	Spring Брызговик	2	
3		Bolt M10-8gx30.46.019 GOST 7798-70 Болт М10-8gx30.46.019 ГОСТ 7798-70	9	
4	КС-3577.83.561	Washer Scheibe Шайба	9	
5		Washer 10.65Г.019 GOST 6402-70 Шайба 10.65Г.019 ГОСТ 6402-70	35	
6		Washer 10.01.08КП.019 GOST 11371-78 Шайба 10.01.08КП.019 ГОСТ 11371-78	58	
7		Nut M10-7H.5.019 GOST 5915-70 Гайка М10-7Н.5.019 ГОСТ 5915-70	31	

АТКЕС
все для автокранов
тел. + 7 (4932) 593-003

Position No in Fig. 9 Número de la posiciónen la figura 9 Номер поз. на рис. 9	Designation Designación Обозначение	Description Denominasión Наименование	Qnty Cantidad de piezas por conjunto Кол-во на узел	Note Notas Примечания
8	КС-45717.38.060	Bracket Кронштейн	3	
9	КС-45717.38.070	Bracket Кронштейн	2	
10	КС-45717.38.050	Floor dextral Настил правый	1	
11	КС-45717.38.030	Floor left-hand Настил левый	1	
12	У7810.5.910	Handrail Поручень	1	
13	КС-45717К.21.100-1	Floor Настил	1	
14	КС-3577А.38.110	Stairway Лестница	1	

9

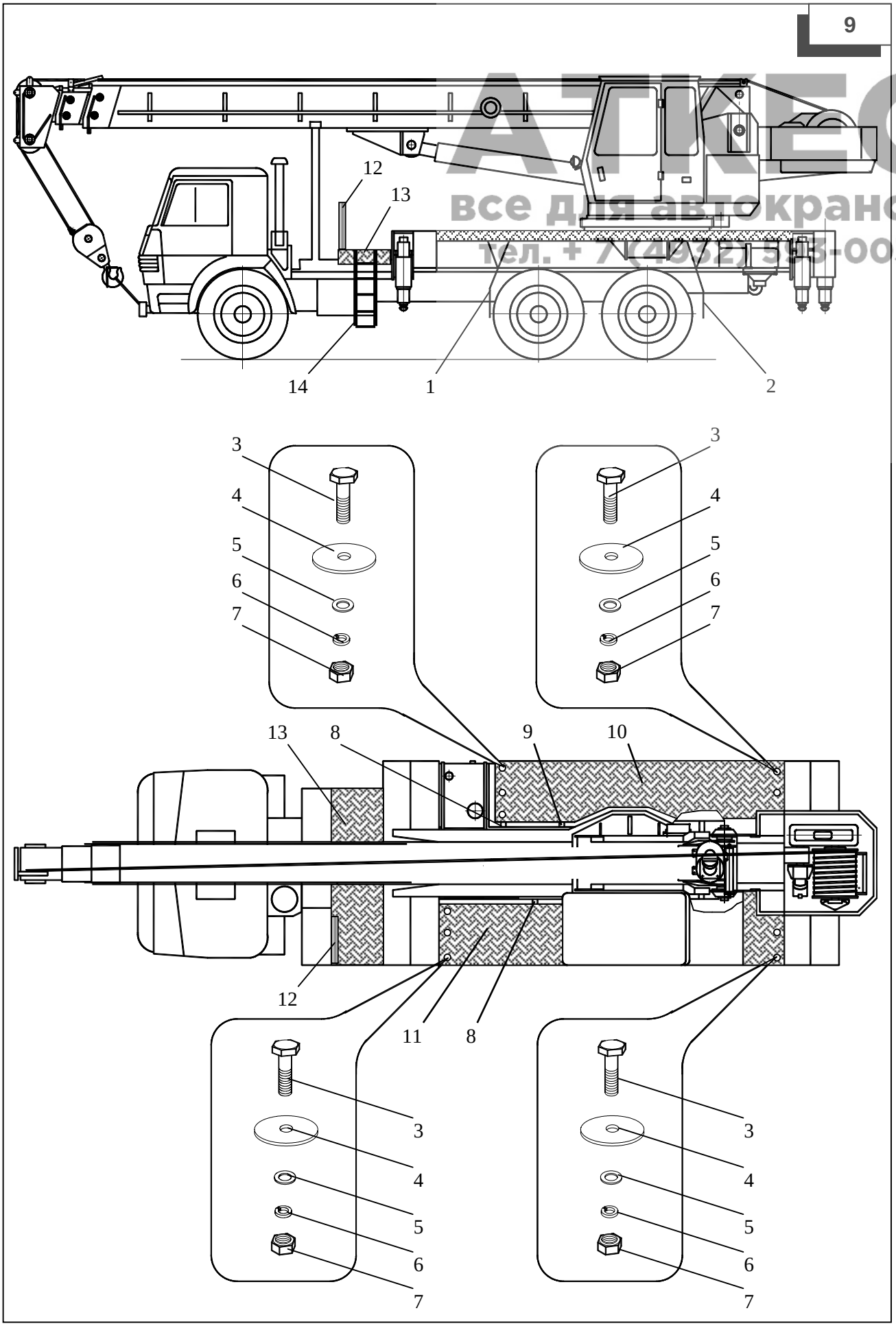

АТКЕС
все для автокранов
тел. + 7 (4932) 593-003

Figure 10 КС-45717К.83.100 Hydraulic Eguipment of Supporting Frame
Figura 10 КС-45717К.83.100 Equipo hidráulico en el bastidor
Рисунок 10 КС-45717К.83.100 Гидрооборудование опорной рамы

АТКС
все для автокранов
тел. + 7 (4972) 593-003

Position No in Fig. 10	Designation	Description	Qnty	Note
Número de la posiciónen la figura 10	Designación	Denominasión	Cantidad de piezas por conjunto	Notas
Номер поз. на рис. 10	Обозначение	Наименование	Кол-во на узел	Примечания
1	КС-45717-1.83.700-1	Hand pump Насос ручной	1	
2	КС-45717К.83.200	Tube as a unit Труба в сборе	1	
3	КС-45717.83.600-1-01	Hydraulic reservoir installation Установка гидробака	1	
4	КС-45717.83.130	Tube as a unit Труба в сборе	1	
5	КС-45717-1.83.040	Tube as a unit Труба в сборе	1	
6	КС-3574.83.008	Hose Рукав	5	
7	КС-45717-1.83.020	Tube as a unit Труба в сборе	1	
8	КС-45717.83.140	Tube as a unit Труба в сборе	1	
9	КС-45717-1.83.030	Tube as a unit Труба в сборе	1	
10	КС-3577.83.300-2	Rotary joint Соединение вращающееся	1	

АТКЕС
Все для автокранов
тел. + 7 (4932) 593-003

Position No in Fig. 10	Designation	Description	Qnty	Note
Número de la posiciónen la figura 10	Designación	Denominasión	Cantidad de piezas por conjunto	Notas
Номер поз. на рис. 10	Обозначение	Наименование	Кол-во на узел	Примечания
11		Hose РВД 25-25-580-4-У Рукав РВД 25-25-580-4-У	1	
12	КС-45717К.83.200-01	Tube as a unit Труба в сборе	1	
13	КС-45717.83.230-07	Tube as a unit Труба в сборе	1	
14	КС-45717.83.230-06	Tube as a unit Труба в сборе	2	
15	КС-45717.83.230-05	Tube as a unit Труба в сборе	1	
16	КС-45717.83.230	Tube as a unit Труба в сборе	1	
17	КС-45717.83.230-09	Tube as a unit Труба в сборе	1	
18	КС-45717.83.230-10	Tube as a unit Труба в сборе	1	
19	КС-45717.83.230-15	Tube as a unit Труба в сборе	1	
20	КС-45717.83.230-16	Tube as a unit Труба в сборе	1	

Position No in Fig. 10	Designation	Description	Qnty	Note
Número de la posiciónen la figura 10	Designación	Denominasión	Cantidad de piezas por conjunto	Notas
Номер поз. на рис. 10	Обозначение	Наименование	Кол-во на узел	Примечания
21	КС-45717.83.230-17	Tube as a unit Труба в сборе	1	
22	КС-3577.84.009	T-piece Тройник	6	
23	КС-45717.83.230-18	Tube as a unit Труба в сборе	1	
24	КС-45717.83.230-19	Tube as a unit Труба в сборе	1	
25	КС-45717.83.230-22	Tube as a unit Труба в сборе	1	
26	КС-45717.83.230-23	Tube as a unit Труба в сборе	1	
27	КС-45717.83.230-24	Tube as a unit Труба в сборе	1	
28	КС-45717.83.230-25	Tube as a unit Труба в сборе	1	
29	КС-45717.83.230-26	Tube as a unit Труба в сборе	1	
30	КС-45717.83.230-27	Tube as a unit Труба в сборе	1	
31	КС-45717.83.230-28	Tube as a unit Труба в сборе	1	

АТКЕС
все для автокранов
тел.: 7 (4932) 595-003

АТКЕС
все для автокранов
тел. + 7 (4932) 593-003

Position No in Fig. 10	Designation	Description	Qnty	Note
Número de la posiciónen la figura 10	Designación	Denominasión	Cantidad de piezas por conjunto	Notas
Номер поз. на рис. 10	Обозначение	Наименование	Кол-во на узел	Примечания
32	КС-45717.83.230-21	Tube as a unit Труба в сборе	1	
33	КС-45717.83.230-20	Tube as a unit Труба в сборе	1	
34	КС-45717.83.230-11	Tube as a unit Труба в сборе	1	
35	КС-45717.83.230-12	Tube as a unit Труба в сборе	1	
36	КС-45717.83.230-13	Tube as a unit Труба в сборе	1	
37	КС-45717.83.230-14	Tube as a unit Труба в сборе	1	
38	КС-45717.83.120	Tube as a unit Труба в сборе	1	
39	КС-45717.83.120-01	Tube as a unit Труба в сборе	1	
40	КС-45717К.83.180	Tube as a unit Труба в сборе	1	
41	У034.00.000-11	Two-position cock Кран двухпозиционный	1	

АТКЕС
все для автокранов
тел. + 7 (4932) 593-003

Position No in Fig. 10 Número de la posiciónen la figura 10 Номер поз. на рис. 10	Designation Designación Обозначение	Description Denominasión Наименование	Qnty Cantidad de piezas por conjunto Кол-во на узел	Note Notas Примечания
42	КС-45717К.83.190	Tube as a unit Труба в сборе	1	
43	КС-45717К.83.200-10	Tube as a unit Труба в сборе	1	
44	КС-45717К.83.200-11	Tube as a unit t Труба в сборе	1	
45	КС-45717К.83.200-12	Tube as a unit Труба в сборе	1	
46	КС-45717К.83.200-13	Tube as a unit Труба в сборе	1	
47	КС-45717К.83.200-16	Tube as a unit Труба в сборе	1	
48	КС-45717К.83.200-15	Tube as a unit Труба в сборе	1	
49	КС-45717К.83.200-14	Tube as a unit Труба в сборе	1	
50	КС-45717К.83.102	Pipe union Штуцер	1	
51	КС-45717К.83.180-01	Tube as a unit Труба в сборе	1	

АТКЕС
все для автокранов
тел. + 7 (4932) 593-003

Position No in Fig. 10	Designation	Description	Qnty	Note
Número de la posiciónen la figura 10	Designación	Denominasión	Cantidad de piezas por conjunto	Notas
Номер поз. на рис. 10	Обозначение	Наименование	Кол-во на узел	Примечания
52	У3.30.00.000-2-01	Hydraulic distributor Гидрораспределитель	1	
53	КС-45717К.83.200-28	Tube as a unit Труба в сборе	1	
54	КС-45717К.83.200-27	Tube as a unit Труба в сборе	1	
55	КС-45717К.83.200-26	Tube as a unit Труба в сборе	1	
56	КС-45717К.83.200-25	Tube as a unit Труба в сборе	1	
57	КС-45717.83.104	Handle Рукоятка	5	
58	У2.33.63.035	Ball handle Ручка шаровая	5	
59		Nut M10-7H.5.019 GOST 5915-70 Гайка М10-7Н.5.019 ГОСТ 5915-70	5	
60	КС-45717К.83.200-24	Tube as a unit Труба в сборе	1	
61	КС-45717К.83.200-23	Tube as a unit Труба в сборе	1	

АТКЕС
все для автокранов
тел. + 7 (4932) 593-003

Position No in Fig. 10 Número de la posiciónen la figura 10 Номер поз. на рис. 10	Designation Designación Обозначение	Description Denominasión Наименование	Qnty Cantidad de piezas por conjunto Кол-во на узел	Note Notas Примечания
62	КС-45717К.83.200-17	Tube as a unit Труба в сборе	1	
63	КС-45717К.83.200-18	Tube as a unit Труба в сборе	1	
64	КС-45717К.83.200-22	Tube as a unit Труба в сборе	1	
65	КС-45717К.83.200-21	Tube as a unit Труба в сборе	1	
66	КС-45717К.83.200-20	Tube as a unit Труба в сборе	1	
67	КС-45717К.83.200-19	Tube as a unit Труба в сборе	1	
68		Bolt M8-8gx25.46.20.019 GOST 7798-70 Болт М8-8gx25.46.20.019 ГОСТ 7798-70	4	
69		Nut M8-7H.5.019 GOST 5915-70 Гайка М8-7Н.5.019 ГОСТ 5915-70	9	
70		Washer 8.65Г.019 GOST 6402-70 Шайба 8.65Г.019 ГОСТ 6402-70	14	

АТКЕС
все для автокранов
тел. + 7 (4932) 593-003

Position No in Fig. 10 Número de la posiciónen la figura 10 Номер поз. на рис. 10	Designation Designación Обозначение	Description Denominasión Наименование	Qnty Cantidad de piezas por conjunto Кол-во на узел	Note Notas Примечания
71		Screw B.M6-8gx16.46.019 GOST 17473-80 Винт B.M6-8gx16.46.019 ГОСТ 17473-80	14	
72		Washer 6.65Г.019 GOST 6402-70 Шайба 6.65Г.019 ГОСТ 6402-70	26	
73	КС-3574.83.006	Strip Планка	5	
74	КС-3577.83.160-01	Yoke Хомут	4	
75	КС-3574.83.120	Yoke Хомут	6	
76	У3.04.83.004	Clamp Скоба	3	
77		Bolt M8-8gx20.46.20.019 GOST 7798-70 Болт M8-8gx20.46.20.019 ГОСТ 7798-70	5	
78	КС-45717.83.102	Strip Планка	1	

АТКЕС
все для автокранов
тел. + 7 (4932) 593-003

Position No in Fig. 10 Número de la posiciónen la figura 10 Номер поз. на рис. 10	Designation Designación Обозначение	Description Denominasión Наименование	Qnty Cantidad de piezas por conjunto Кол-во на узел	Note Notas Примечания
79		Bolt M20-8gx50.46.20.019 GOST 7798-70 Болт М20-8gx50.46.20.019 ГОСТ 7798-70	4	
80		Nut M20-7H.5.019 GOST 5915-70 Гайка М20-7Н.5.019 ГОСТ 5915-70	4	
81		Washer 20.65Г.019 GOST 6402-70 Шайба 20.65Г.019 ГОСТ 6402-70	4	
82		Screw B.M6-8gx25.46.019 GOST 17473-80 Винт В.М6-8gx25.46.019 ГОСТ 17473-80	10	
83	КС-2572А-1.83.011	Strip Планка	6	
84	КС-3577.83.003	Pipe union Штуцер	15	
85	КС-3574.83.004	Pipe union Штуцер	19	
86	КС-3577.83.018	Nut Гайка	19	

АТКЕС
все для автокранов
тел. + 7 (4932) 593-003

Position No in Fig. 10	Designation	Description	Qnty	Note
Número de la posiciónen la figura 10	Designación	Denominasión	Cantidad de piezas por conjunto	Notas
Номер поз. на рис. 10	Обозначение	Наименование	Кол-во на узел	Примечания
87	КС-45717.83.103	Strip Планка	4	
88		Nut M6-7H.5.019 GOST 5915-70 Гайка М6-7Н.5.019 ГОСТ 5915-70	6	
89		Bolt M12-8gx35.46.20.019 GOST 7798-70 Болт М12-8gx35.46.20.019 ГОСТ 7798-70	2	
90		Nut M12-7H.5.019 GOST 5915-70 Гайка М12-7Н.5.019 ГОСТ 5915-70	2	
91		Bolt M8-8gx16.46.20.019 GOST 7798-70 Болт М8-8gx16.46.20.019 ГОСТ 7798-70	5	
92	КС-3577.83.026	Clamp Скоба	1	
93	КС-3577.83.092	Plug Пробка	1	
94	КС-3577.84.034	Pipe union Штуцер	1	

АТКЕС
все для автокранов
тел. + 7 (4932) 593-003

Position No in Fig. 10 Número de la posiciónen la figura 10 Номер поз. на рис. 10	Designation Designación Обозначение	Description Denominasión Наименование	Qnty Cantidad de piezas por conjunto Кол-во на узел	Note Notas Примечания
95	KC-3577.83.094-1	Washer Шайба	1	
96	KC-45717.83.250-01	Casing Кожух	1	
97		Washer 8.01.08КП.019 GOST 11371-78 Шайба 8.01.08КП.019 ГОСТ 11371-78	4	
98		Bolt M10-8gx20.46.20.019 GOST 7798-70 Болт M10-8gx20.46.20.019 ГОСТ 7798-70	4	
99		Washer 10.65Г.019 GOST 6402-70 Шайба 10.65Г.019 ГОСТ 6402-70	4	
100		Washer 10.01.08КП.019 GOST 11371-78 Шайба 10.01.08КП.019 ГОСТ 11371-78	4	
101	KC-35714K.83.005-1	Plate Табличка	1	
102		Screw B.M5-8gx8.46.016 GOST 17473-80 Винт B.M5-8gx8.46.016 ГОСТ 17473-80	4	

АТКЕС
все для автокранов
тел: + 7 (4932) 593-003

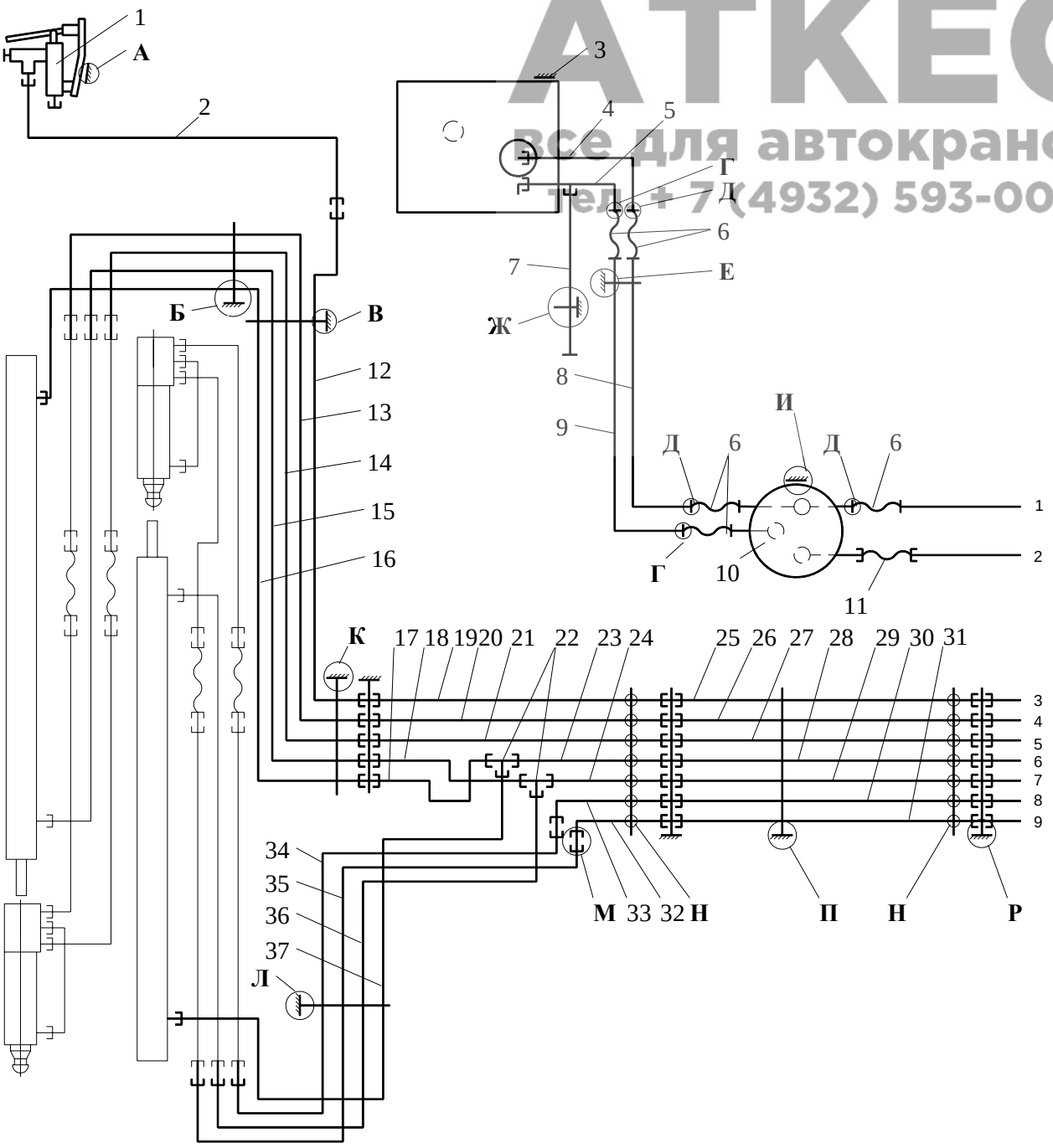

АТКЕС
все для автокранов
тел. +7 (4932) 593-003

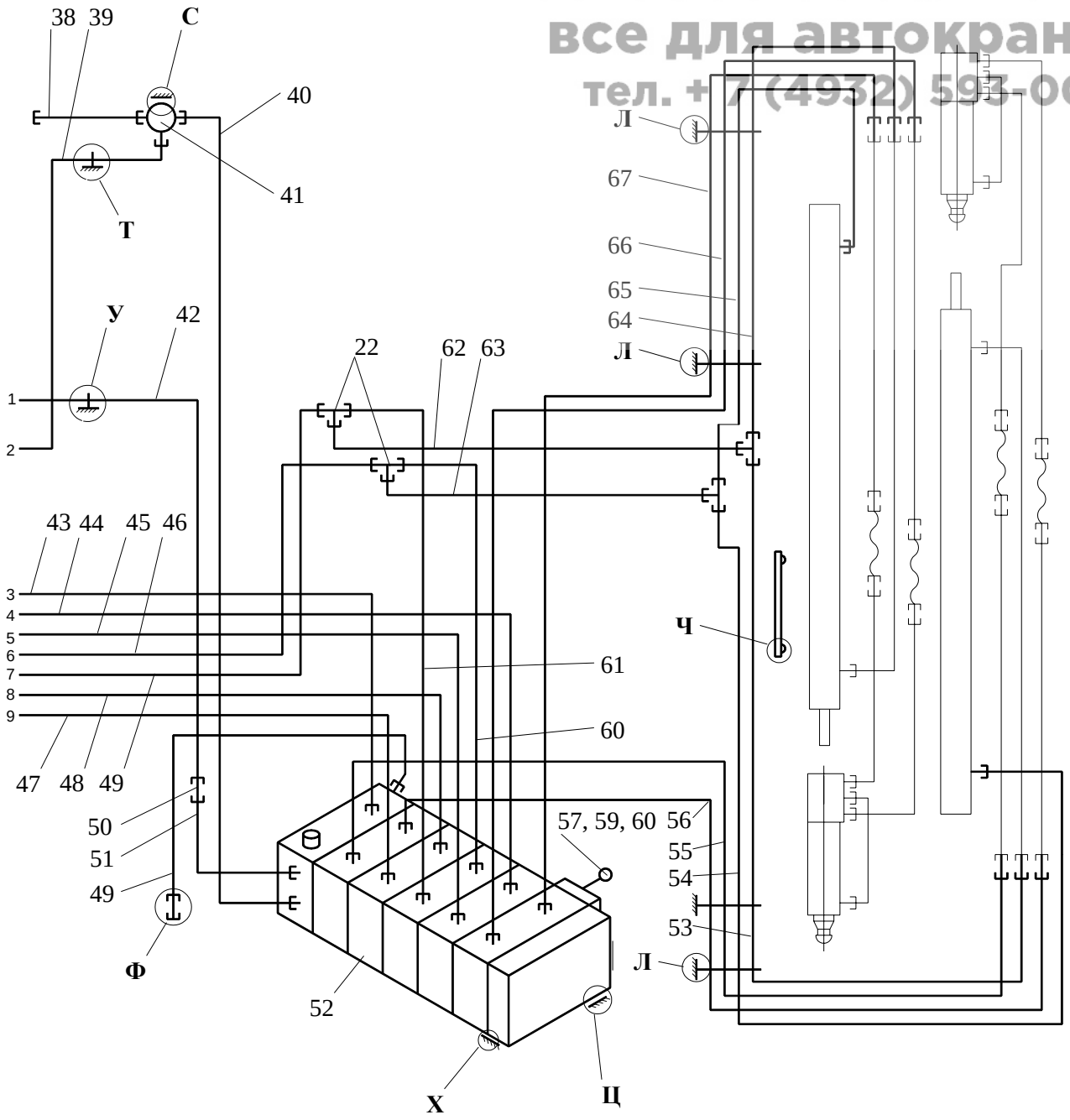

Figure 11 КС-45717.31.200-3 Hydraulic Support
Figura 11 КС-45717.31.200-3 Cilindro hidráulico
Рисунок 11 КС-45717.31.200-3 Гидроопора

АТКЕС
все для автокранов
тел. + 7 (4932) 593-003

Position No in Fig. 11	Designation	Description	Qnty	Note
Número de la posiciónen la figura 11	Designación	Denominasión	Cantidad de piezas por conjunto	Notas
Номер поз. на рис. 11	Обозначение	Наименование	Кол-во на узел	Примечания
1	КС-45717.31.240-3	Body, assy Корпус в сборе	1	
2	КС-45717.31.217-3	Rod Шток	1	
3	КС-45717.31.206-3	Nut Гайка	1	
4	КС-45717.31.201-3	Piston Поршень	1	
5	КС-45717.31.202-3	Guide bushing Втулка направляющая	1	
6	КС-45717.31.203-3	Ring Кольцо	1	
7	КС-45717.31.204-3	Ring Кольцо	1	
8	КС-45717.31.205-3	Screw Винт	1	
9	КС-45717.31.208-3	Ring Кольцо	1	
10	У3.21.63.904-02	Supporting ring Кольцо опорное	3	

АТКЕС
все для автокранов
тел. + 7 (4932) 593-003

Position No in Fig. 11	Designation	Description	Qnty	Note
Número de la posiciónen la figura 11	Designación	Denominasión	Cantidad de piezas por conjunto	Notas
Номер поз. на рис. 11	Обозначение	Наименование	Кол-во на узел	Примечания
11	У3.22.63.905-02	Supporting ring Кольцо опорное	2	
12		Ring 080-090-58-2-2 GOST 9833-73 Кольцо 080-090-58-2-2 ГОСТ 9833-73	2	
13		Ring 120-125-30-2-2 GOST 9833-73 Кольцо 120-125-30-2-2 ГОСТ 9833-73	3	
14		Грязесъемник 2-100 GOST 24811-81 Грязесъемник 2-100 ГОСТ 24811-81	1	
15		Combined sealing УК2.100-2 Уплотнение комбинированное УК2.100-2	2	It is possible to substitute for pos. 17 Допускается замена на поз.17

АТКЕС
все для автокранов
тел. + 7 (4932) 593-003

Position No in Fig. 11 Número de la posiciónen la figura 11 Номер поз. на рис. 11	Designation Designación Обозначение	Description Denominasión Наименование	Qnty Cantidad de piezas por conjunto Кол-во на узел	Note Notas Примечания
16		Combined sealing УК3.125-2 Уплотнение комбинированное УК3.125-2	2	
17		Combined sealing E1-100-3 Уплотнение комбинированное E1-100-3	2	It is possible to substitute for pos. 15 Применяется взамен поз.15

11

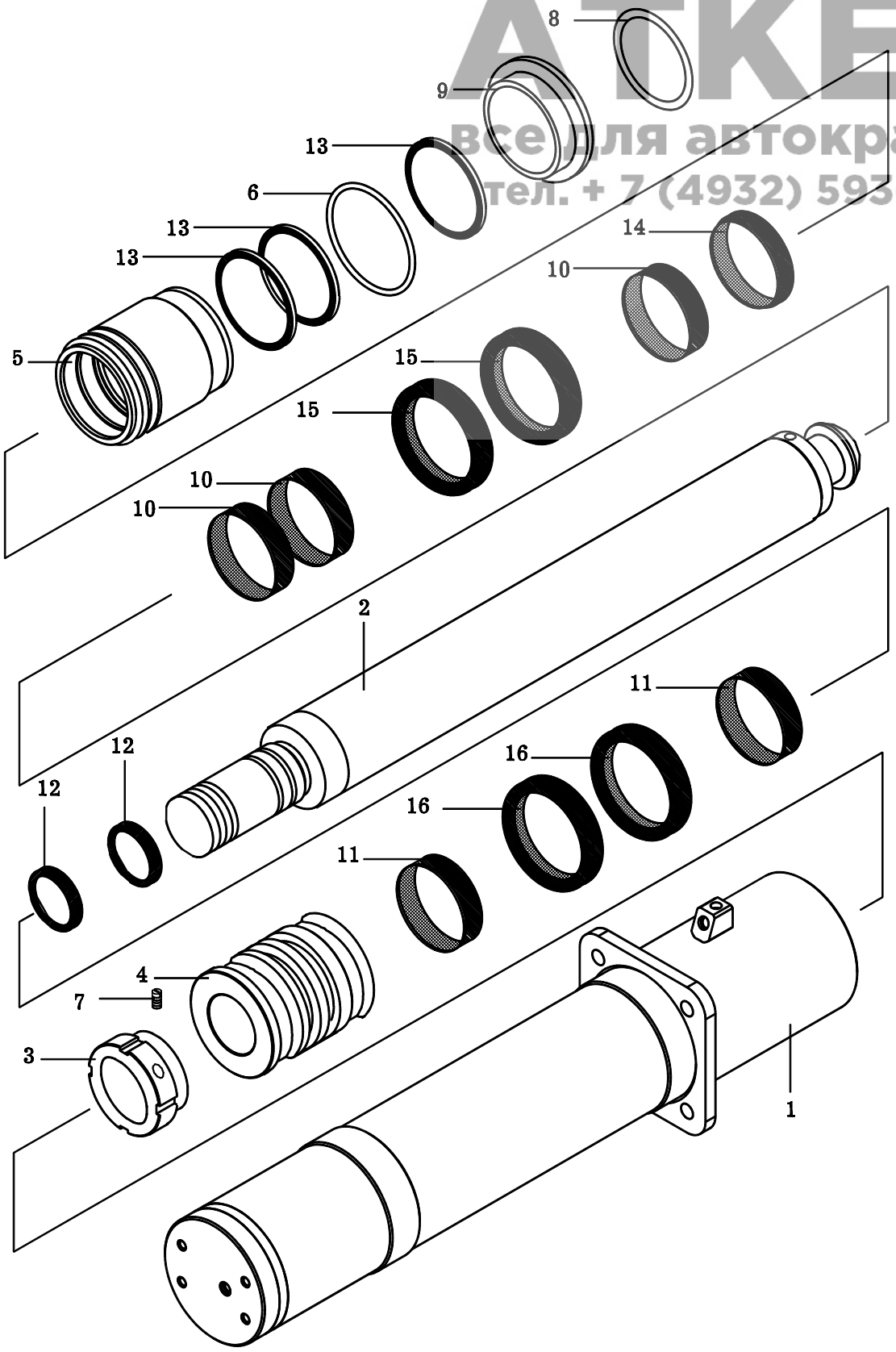

АТКЕС
все для автокранов
тел. + 7 (4932) 593-003

Figure 12 У3.30.00.000-2-01 Hydraulic Distributor
Figura 12 У3.30.00.000-2-01 Hydraulic Distribuidor
Рисунок 12 У3.30.00.000-2-01 Гидрораспределитель

АТКЕС
все для автокранов
тел. + 7 (4932) 593-003

Position No in Fig. 12	Designation	Description	Qnty	Note
Número de la posiciónen la figura 12	Designación	Denominasión	Cantidad de piezas por conjunto	Notas
Номер поз. на рис. 12	Обозначение	Наименование	Кол-во на узел	Примечания
1		Bolt M10-8gx20.46.20.019 GOST 7798-70 Болт М10-8gx20.46.20.019 ГОСТ 7798-70	2	
2		Ring 014-018-25-2-2 GOST 9833-73 Кольцо 014-018-25-2-2 ГОСТ 9833-73	11	
3		Ring 021-025-25-2-2 GOST 9833-73 Кольцо 021-025-25-2-2 ГОСТ 9833-73	10	
4		Washer 10.65Г.019 GOST 6402-70 Шайба 10.65Г.019 ГОСТ 6402-70	6	
5	У3.30.20.001-2	Working section body Корпус рабочей секции	5	
6	У3.30.20.020-2	Lever Рычаг	5	
7	У3.30.20.003-2	Cover Крышка	5	

АТКЕС
все для автокранов
тел. + 7 (4932) 593-003

Position No in Fig. 12 Número de la posiciónen la figura 12 Номер поз. на рис. 12	Designation Designación Обозначение	Description Denominasión Наименование	Qnty Cantidad de piezas por conjunto Кол-во на узел	Note Notas Примечания
8	У3.19.20.006	Axle Ось	5	
9		Screw B.M6-8gx60.46.019 GOST 17473-80 Винт B.M6-8gx60.46.019 ГОСТ 17473-80	5	
10		Washer 6.65Г.019 GOST 6402-70 Шайба 6.65Г.019 ГОСТ 6402-70	25	
11	У3.19.20.007	Pin Штифт	5	
12	У3.30.20.011-2	Plug Пробка	7	
13		Ring 007-010-19-2-2 GOST 9833-73 Кольцо 007-010-19-2-2 ГОСТ 9833-73	7	
14	У3.30.10.000-2	Pressure section Секция напорная	1	
15	У3.30.00.002-2-01	Pin Шпилька	4	

АТКЕС
все для автокранов
тел. + 7 (4932) 593-003

Position No in Fig. 12 Número de la posiciónen la figura 12 Номер поз. на рис. 12	Designation Designación Обозначение	Description Denominasión Наименование	Qnty Cantidad de piezas por conjunto Кол-во на узел	Note Notas Примечания
16	У3.30.10.001-2	Body Корпус	1	
17		Nut M10-7H.5.019 GOST 5915-70 Гайка М10-7Н.5.019 ГОСТ 5915-70	4	
18		Screw B.M6-8gx16.46.019 GOST 17473-80 Винт В.М6-8gx16.46.019 ГОСТ 17473-80	20	
19	У3.30.20.007-2	Bushing Втулка	5	
20		Ring 020-025-30-2-2 GOST 9833-73 Кольцо 020-025-30-2-2 ГОСТ 9833-73	10	
21	У3.30.20.013-2	Slide valve Золотник	5	
22	У3.30.20.006-2	Lever Рычаг	5	
23	У3.30.20.005-2	Axle Ось	5	

АТКЕС
все для автокранов
тел. + 7 (4932) 593-003

Position No in Fig. 12 Número de la posiciónen la figura 12 Номер поз. на рис. 12	Designation Designación Обозначение	Description Denominasión Наименование	Qnty Cantidad de piezas por conjunto Кол-во на узел	Note Notas Примечания
24		Ring 008-012-25-2-2 GOST 9833-73 Кольцо 008-012-25-2-2 ГОСТ 9833-73	5	
25	У3.30.20.000-2	Working section Секция рабочая	5	
26	У3.30.00.001-2	Cover Крышка	1	
27		Safety hydraulic valve 510.20.03A Гидроклапан предохранительный 510.20.03A	1	Used instead of pos.14 Применяется взамен поз.14
28		Safety hydraulic valve КПР20-250-40-РС Гидроклапан предохранительный КПР20-250-40-РС	1	It's possible to change for pos.12 Допускается замена на поз.12
29	У3.30.20.014-2	Washer Шайба	10	
30	У3.30.20.008-2	Spring Пружина	5	
31	У3.30.20.004-2	Cover Крышка	5	

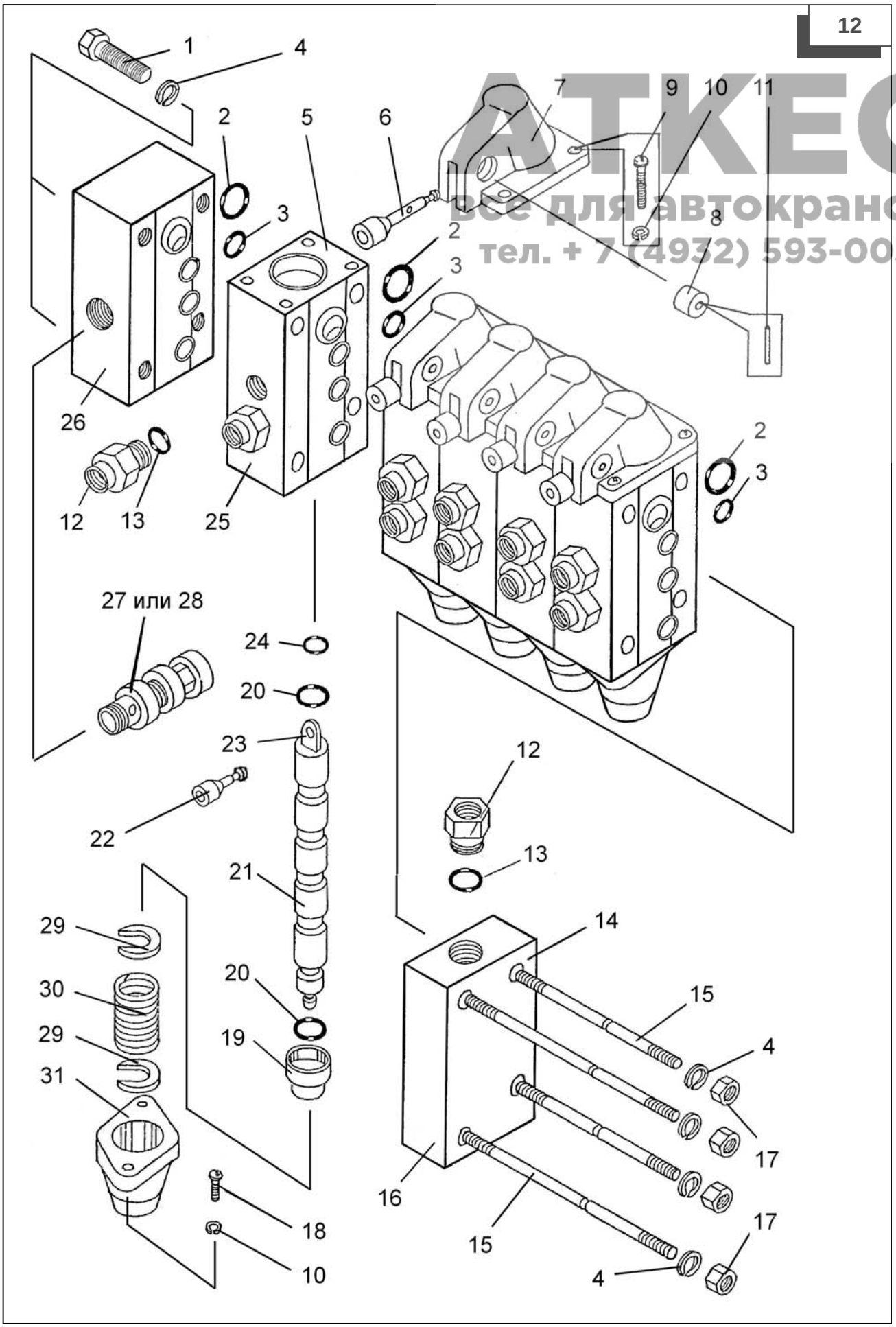

АТКЕС
все для автокранов
тел. + 7 (4932) 593-003

Figure 13 КС-45717.31.400 Hydraulic Lock
Figura 13 КС-45717.31.400 Bloqueo hidráulico
Рисунок 13 КС-45717.31.400 Гидрозамок

АТКЕС
все для автокранов
тел. + 7 (4932) 593-003

Position No in Fig. 13	Designation	Description	Qnty	Note
Número de la posiciónen la figura 13	Designación	Denominasión	Cantidad de piezas por conjunto	Notas
Номер поз. на рис. 13	Обозначение	Наименование	Кол-во на узел	Примечания
1	КС-3577.83.202	Valve Клапан	1	
2	КС-3577.83.204	Spring Пружина	1	
3		Ring 021-025-25-2-2 GOST 9833-73 Кольцо 021-025-25-2-2 ГОСТ 9833-73	1	
4	КС-45717.31.403	Plug Пробка	1	
5	КС-45717.31.401	Body Корпус	1	
6	КС-45717.31.402	Plunger Плунжер	1	
7		Ring 025-030-30-2-2 GOST 9833-73 Кольцо 025-030-30-2-2 ГОСТ 9833-73	1	
8	КС-45717.31.404	Plug Пробка	1	

13

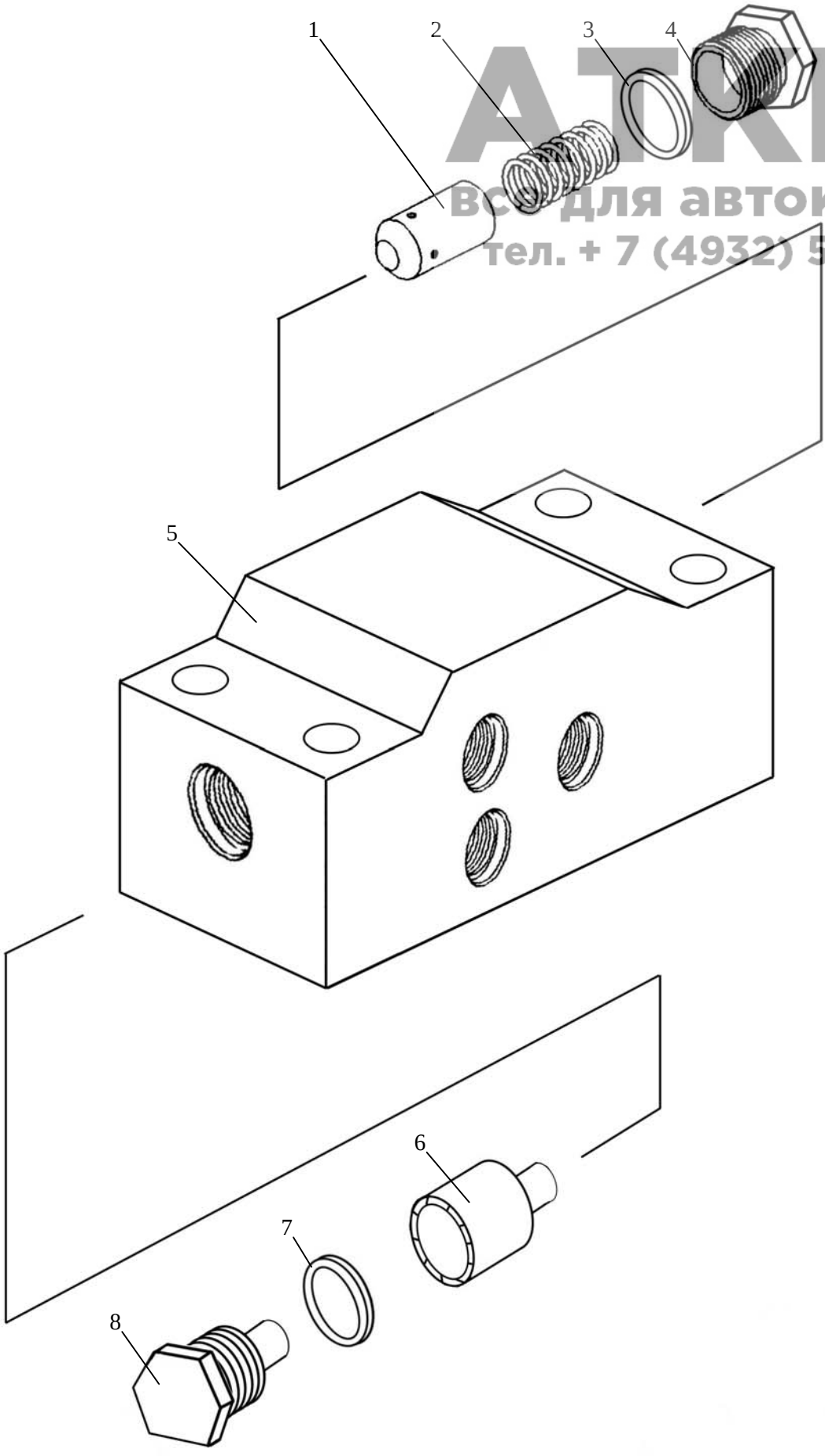

ATREC
Все для автокранов
тел. + 7 (4932) 593-003

Figure 14 У.034.00.000-11 Two-Position Cock
Figura 14 У.034.00.000-11 Dos-posición de la válvula hidráulica
Рисунок 14 У.034.00.000-11 Кран двухпозиционный

АТКЕС
все для автокранов
тел. + 7 (4932) 593-003

Position No in Fig. 14	Designation	Description	Qnty	Note
Número de la posiciónen la figura 14	Designación	Denominasión	Cantidad de piezas por conjunto	Notas
Номер поз. на рис. 14	Обозначение	Наименование	Кол-во на узел	Примечания
1		Bolt M8-8gx20.46.20.019 GOST 7798-70 Болт М8-8gx20.46.20.019 ГОСТ 7798-70	1	
2	У034.20.000-9	Handle Ручка	1	
3		Handle 40 Ручка 40	1	
4	У034.00.001-1	Washer Шайба	1	
5	У034.00.004	Rest Упор	1	
6	У034.00.006-7	Holder Обойма	1	
7	У034.00.003	Washer Шайба	1	
8		Ring B40 GOST 13942-68 Кольцо В40 ГОСТ 13942-68	1	

АТКЕС
все для автокранов
тел. + 7 (4932) 593-003

Position No in Fig. 14 Número de la posiciónen la figura 14 Номер поз. на рис. 14	Designation Designación Обозначение	Description Denominasión Наименование	Qnty Cantidad de piezas por conjunto Кол-во на узел	Note Notas Примечания
9	КС-3577.83.311	Safety ring Кольцо защитное	2	
10		Ring 046-052-36-2-2 GOST 9833-73 Кольцо 046-052-36-2-2 ГОСТ 9833-73	2	
11	У034.00.002-9	Body Корпус	1	
12	КС-3571.42.011	Washer Шайба	1	
13		Washer 8.65Г.019 GOST 6402-70 Шайба 8.65Г.019 ГОСТ 6402-70	1	

14

АТКЕС
все для автокранов
тел.: (4932) 593-003

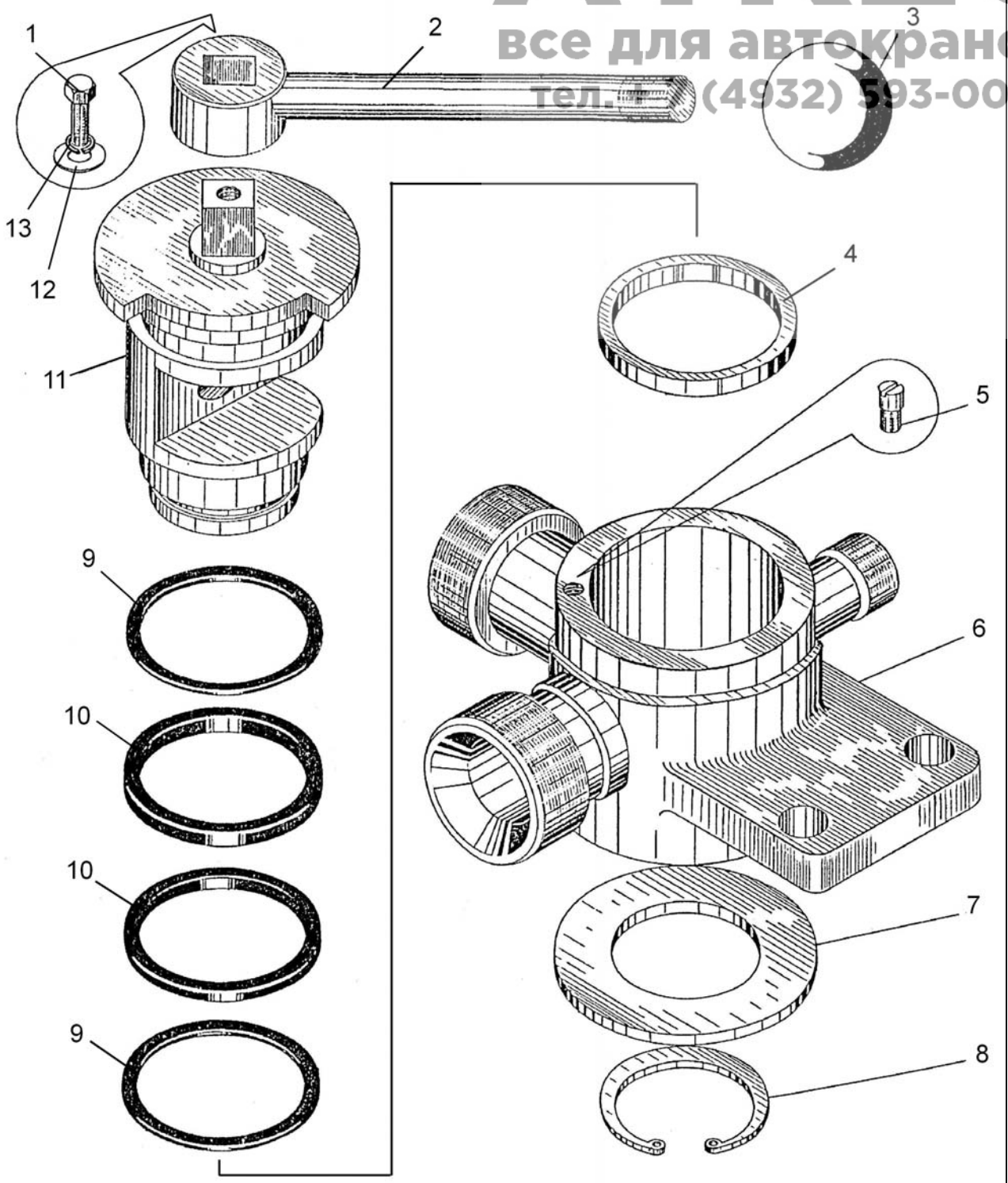

Figure 15 КС-45717.31.300-2 Hydraulic Cylinder
Figura 15 КС-45717.31.300-2 Cilindro hidráulico
Рисунок 15 КС-45717.31.300-2 Гидроцилиндр

АТКЕС
все для автокранов
тел. + 7 (4932) 593-003

Position No in Fig. 15 Número de la posiciónen la figura 15 Номер поз. на рис. 15	Designation Designación Обозначение	Description Denominasión Наименование	Qnty Cantidad de piezas por conjunto Кол-во на узел	Note Notas Примечания
1	КС-45717.31.310-2	Sleeve as a unit Гильза в сборе	1	
2	КС-45717.31.301-2	Rod Шток	1	
5	КС-3577.28.094	Washer Шайба	1	
6	КС-45717.34.203-1	Collar holder Манжетодержатель	1	
7	КС-45717.34.204-1	Piston Поршень	1	
8	КС-45717.34.205-1	Lock ring Кольцо стопорное	1	
9	КС-45717.34.206-1	Spring ring Кольцо пружинное	1	
10	КС-45717.34.207-1	Segment Сегмент	2	
11	КС-45717.34.208-1	Guard ring Кольцо защитное	1	
12	КС-45717.34.209-1	Cover Крышка	1	

АТКЕС
все для автокранов
тел. + 7 (4922) 593-003

Position No in Fig. 15	Designation	Description	Qnty	Note
Número de la posiciónen la figura 15	Designación	Denominasión	Cantidad de piezas por conjunto	Notas
Номер поз. на рис. 15	Обозначение	Наименование	Кол-во на узел	Примечания
15		Mud remover 2-40 GOST 24811-81 Грязесъмник 2-40 ГОСТ 24811-81	1	
16		Ring 030-035-30-2-2 GOST 9833-73 Кольцо 030-035-30-2-2 ГОСТ 9833-73	1	
17		Ring 040-045-30-2-2 GOST 9833-73 Кольцо 040-045-30-2-2 ГОСТ 9833-73	1	
18		Ring 055-063-46-2-2 GOST 9833-73 Кольцо 055-063-46-2-2 ГОСТ 9833-73	1	
19		Collar 1-50x40-6 GOST 14896-84 Манжета 1-50x40-6 ГОСТ 14896-84	1	
20		Collar 1-63-x48-6 GOST 14896-84 Манжета 1-63-x48-6 ГОСТ 14896-84	2	

15

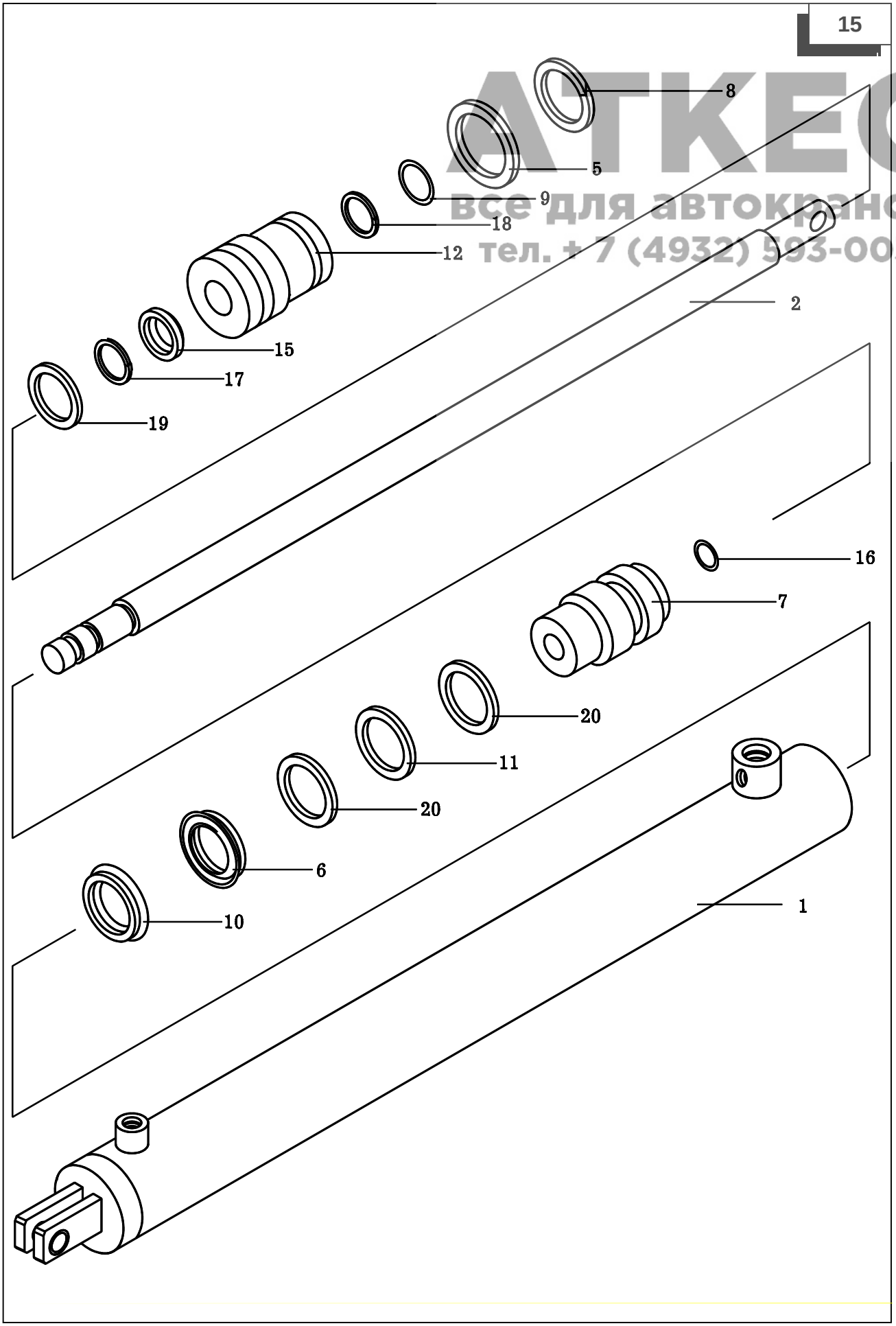

АТКЕС
все для автокранов
тел. + 7 (4932) 593-003

Figure 16 КС-45717.83.440-1 Lock Valve
Figura 16 КС-45717.83.440-1 Válvula hidráulica de cierre
Рисунок 16 КС-45717.83.440-1 Клапан запорный

АТКЕС
все для автокранов
тел. + 7 (4932) 593-003

Position No in Fig. 16	Designation	Description	Qnty	Note
Número de la posiciónen la figura 16	Designación	Denominasión	Cantidad de piezas por conjunto	Notas
Номер поз. на рис. 16	Обозначение	Наименование	Кол-во на узел	Примечания
1	КС-3577.83.461	Ring Кольцо	1	
2	КС-3577.83.550	Valve Вентиль	1	
3	КС-45717.83.450-1	Body Корпус	1	
4	КС-3577.83.462	Cap Колпачок	1	

16

АТКЕС
все для автокранов
тел. + 7 (4932) 593-003

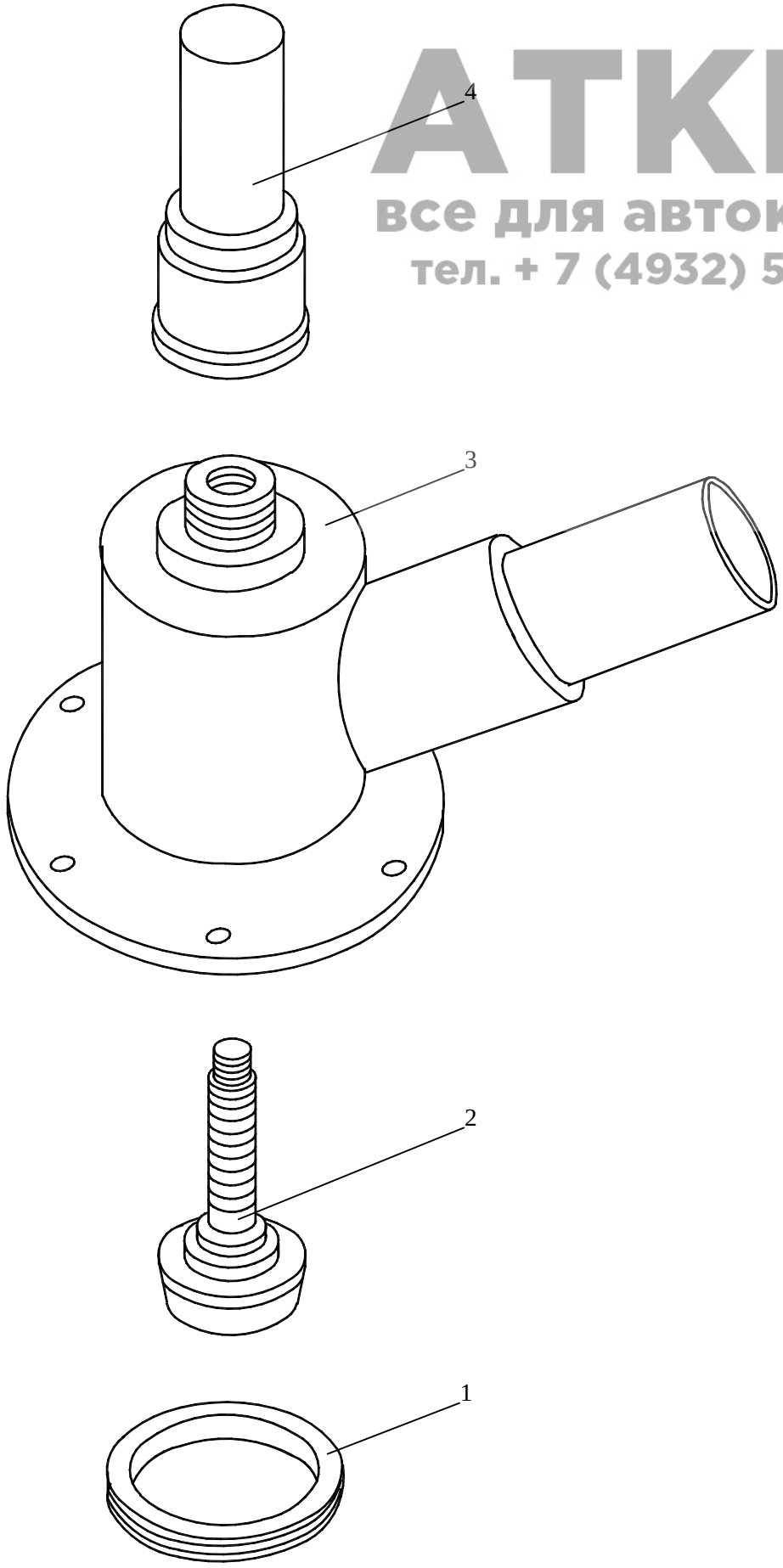

Figure 17 У7810.5-01 Cabine
Figura 17 У7810.5-01 Cabina
Рисунок 17 У7810.5-01 Кабина крановщика

АТКЕС
все для автокранов
тел. + 7 (4932) 593-003

Position No in Fig. 17	Designation	Description	Qnty	Note
Número de la posiciónen la figura 17	Designación	Denominasión	Cantidad de piezas por conjunto	Notas
Номер поз. на рис. 17	Обозначение	Наименование	Кол-во на узел	Примечания
1	У7810.5.045	Glass Стекло	2	
2		Rubber sealing profile HT-9 Уплотнитель НТ-9	2	L=2,985 m L=2,985 м
3		Insert piece HT-8 Вкладыш НТ-8	2	L=2,985 m L=2,985 м
4		Nut M5-7H.04.15.019 GOST 5916-70 Гайка М5-7Н.04.15.019 ГОСТ 5916-70	17	
5		Screw BMx16.46.016 GOST 17473-80 Винт ВМх16.46.016 ГОСТ 17473-80	14	
6		Washer 5.65Г.019 GOST 6402-70 Шайба 5.65Г.019 ГОСТ 6402-70	17	
7	КС-3577.52.003	Seal Уплотнение	1	

АТКЕС
все для автокранов
тел. + 7 (4932) 593-003

Position No in Fig. 17	Designation	Description	Qnty	Note
Número de la posiciónen la figura 17	Designación	Denominasión	Cantidad de piezas por conjunto	Notas
Номер поз. на рис. 17	Обозначение	Наименование	Кол-во на узел	Примечания
8	КС-3577.52.008	Cover plate 12x650x2 Накладка 12x650x2	2	
9	КС-3577.52.034	Seal 65x1350x2 Уплотнение 65x1350x2	1	
10		Insert piece HT-8 Вкладыш НТ-8	1	L=2,080 m L=2,080 м
11		Seal HT-9 Уплотнение НТ-9	1	L=2,080 m L=2,080 м
12	У7810.5.604	Glass Стекло	1	
13		Insert piece HT-8 Вкладыш НТ-8	1	L=2,517 m L=2,517 м
14		Rubber sealing profile HT-9 Уплотнитель НТ-9	1	L=2,517 m L=2,517 м
15	У7810.5.163	Glass Стекло	1	
16	КС-3577.52.070	Lining Обшивка	1	
17	КС-3577.52.006	Cover plate 12x370x2 Накладка 12x370x2	2	

АТКЕС
все для автокранов
тел. + 7 (4932) 593-003

Position No in Fig. 17 Número de la posiciónen la figura 17 Номер поз. на рис. 17	Designation Designación Обозначение	Description Denominasión Наименование	Qnty Cantidad de piezas por conjunto Кол-во на узел	Note Notas Примечания
18	КС-3577.52.033	Seal 65x370x2 Уплотнение 65x370x2	2	
19	КС-3574.52.100	Panel Панель	1	
20	КС-3577.52.038-01	Angle piece Уголок	1	
21	КС-3577.52.060	Lining Обшивка	1	
22		Screw 4x16.01.016 GOST 10621-80 Винт 4x16.01.016 ГОСТ 10621-80	38	
23	У2.14.63.016	Washer Шайба	8	
24	КС-3577.52.038	Angle piece Уголок	1	
25		Rubber sealing profile HT-9 Уплотнитель НТ-9	2	L=2,395 m L=2,395 м
26		Insert piece HT-8 Вкладыш НТ-8	2	L=2,395 m L=2,395 м
27	У7810.5.046	Glass Стекло	2	

АТКЕС
все для автокранов
тел. + 7 (4932) 593-003

Position No in Fig. 17	Designation	Description	Qnty	Note
Número de la posiciónen la figura 17	Designación	Denominasión	Cantidad de piezas por conjunto	Notas
Номер поз. на рис. 17	Обозначение	Наименование	Кол-во на узел	Примечания
28	КС-3577.52.100	Cab (version) Кабина (доработка)	1	
29	КС-3577.52.040	Lining Обшивка	1	
30	КС-3577.52.120	Windscreen wiper lever Рычаг стеклоочистителя	1	
31	КС-3577.52.004	Handle Ручка	1	
32		Windscreen wiper СЛ-135А-100А (as a unit with switch) GOST 18699-73 Стеклоочиститель СЛ-135А-100А (в сборе с переключателем) ГОСТ 18699-73	1	
33	КС-3577.52.001-01	Mat Коврик	1	
34	КС-3577.52.001	Mat Коврик	1	

АТКЕС
все для автокранов
тел. + 7 (4932) 593-003

Position No in Fig. 17	Designation	Description	Qnty	Note
Número de la posiciónen la figura 17	Designación	Denominasión	Cantidad de piezas por conjunto	Notas
Номер поз. на рис. 17	Обозначение	Наименование	Кол-во на узел	Примечания
35		Washer 6.01.08кп.019 GOST 11371-78 Шайба 6.01.08кп.019 ГОСТ 11371-78	3	
36	У7810.5.400	Door Дверь	1	
37		Insert piece HT-8 Вкладыш НТ-8	1	L=2,095 m L=2,095 м
38		Rubber sealing profile HT-9 Уплотнитель НТ-9	1	L=2,095 m L=2,095 м
39	У7810.5.758	Glass Стекло	1	
40		Axle Б-6b12x20.20.Ц9хр GOST 9650-80 Ось Б-6b12x20.20.Ц9хр ГОСТ 9650-80	3	
41		Cotter pin 1,6x10.016 GOST 397-79 Шплинт 1,6x10.016 ГОСТ 397-79	3	
42	У7810.5.735	Bolt Болт откидной	1	

АТКЕС
все для автокранов
тел. + 7 (4932) 593-003

Position No in Fig. 17 Número de la posiciónen la figura 17 Номер поз. на рис. 17	Designation Designación Обозначение	Description Denominasión Наименование	Qnty Cantidad de piezas por conjunto Кол-во на узел	Note Notas Примечания
43	У7810.5.830	Nut Гайка	1	
44	У7810.5.803	Glass Стекло	1	
45		Rubber sealing profile HT-9 Уплотнитель НТ-9	1	L=1,475 m L=1,475 м
46		Insert piece HT-8 Вкладыш НТ-8	1	L=1,475 m L=1,475 м
47	КС-3577.52.130-1	Guard Ограждение	1	
48	КС-3577.52.050	Lining Обшивка	1	
49	У7810.5.570	Lock Замок	1	
50	У7810.5.580-1	Key Ключ	1	

АТКЕС
все для автокранов
тел. + 7 (4932) 595-003

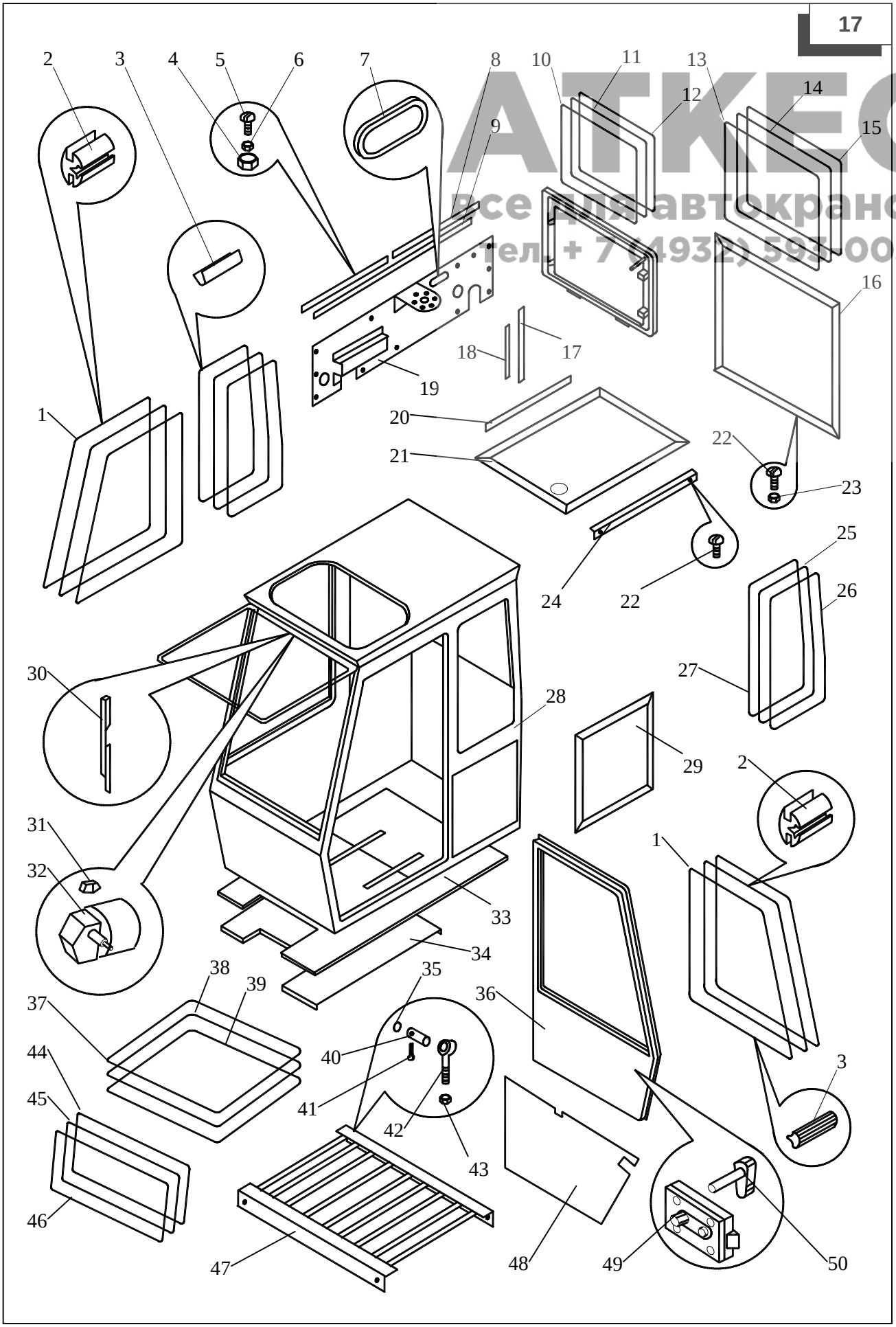

Figure 18 **КС-45717.50.100 Turntable**
Figura 18 **КС-45717.50.100 Marco giratorio**
Рисунок 18 **КС-45717.50.100 Рама поворотная**

АТКЕС
все для автокранов
тел. + 7 (4932) 593-003

Position No in Fig. 18	Designation	Description	Qnty	Note
Número de la posiciónen la figura 18	Designación	Denominasión	Cantidad de piezas por conjunto	Notas
Номер поз. на рис. 18	Обозначение	Наименование	Кол-во на узел	Примечания
1	КС-45717.50.100	Turntable Рама поворотная	1	

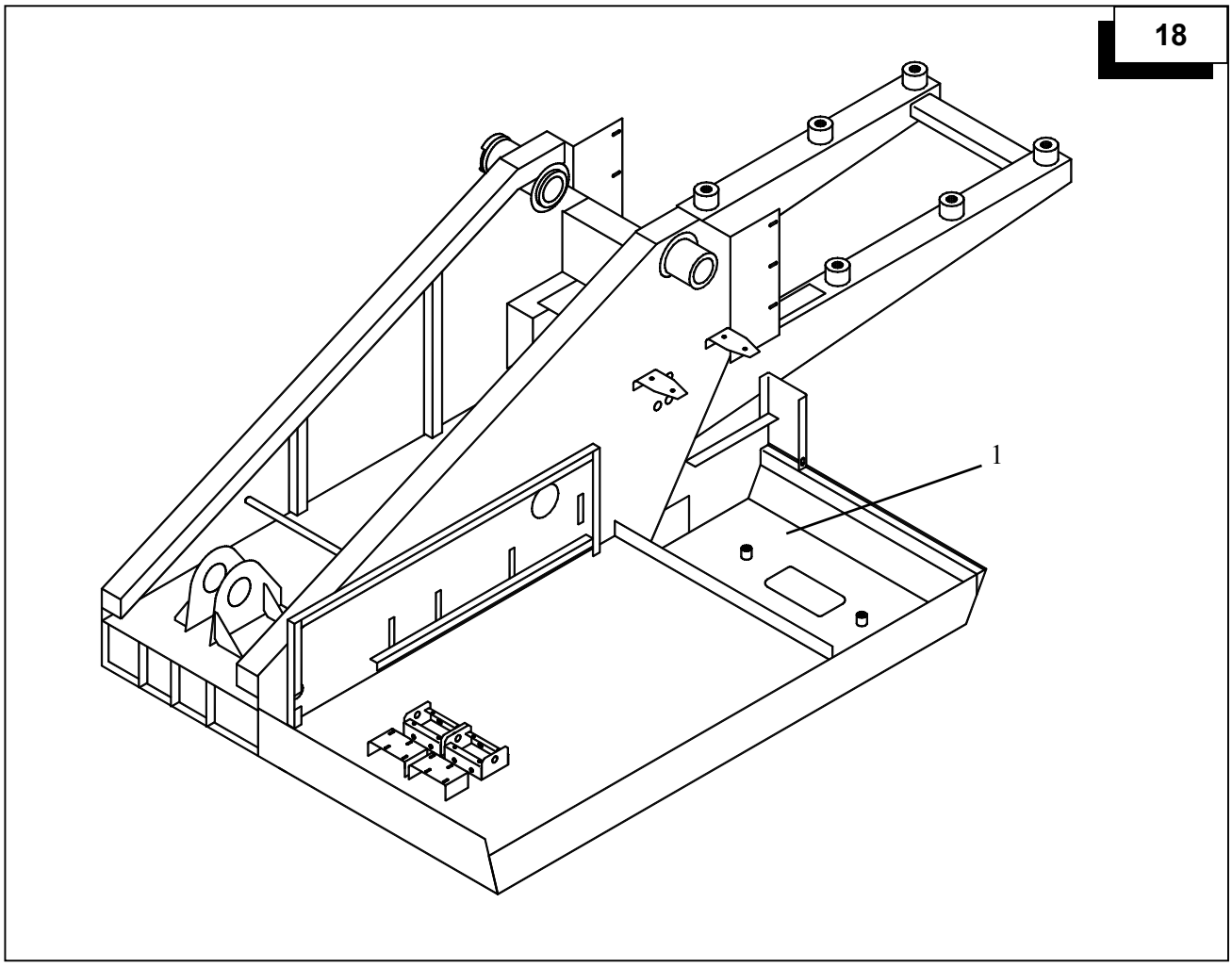

Figure 19 КС-3577.28.000-1 Slewing Mechanism
Figura 19 КС-3577.28.000-1 Mecanismo de rotatión
Рисунок 19 КС-3577.28.000-1 Механизм поворота

АТКЕС
все для автокранов
тел. + 7 (4932) 593-003

Position No in Fig. 19	Designation	Description	Qnty	Note
Número de la posiciónen la figura 19	Designación	Denominasión	Cantidad de piezas por conjunto	Notas
Номер поз. на рис. 19	Обозначение	Наименование	Кол-во на узел	Примечания
1		Collar 1.2-75x100-1 GOST 8752-79 Манжета 1.2-75x100-1 ГОСТ 8752-79	2	
2	КС-3577.28.093-3	Shaft Вал	1	
3		Bearing 3614 GOST 5721-75 Подшипник 3614 ГОСТ 5721-75	1	
4	КС-3577.28.096	Bushing Втулка	1	
5	КС-3577.28.145	Washer Шайба	1	
6		Bolt M10-8gx25.46.20.019 GOST 7796-70 Болт М10-8gx25.46.20.019 ГОСТ 7796-70	7	
7		Bearing 217 GOST 8338-75 Подшипник 217 ГОСТ 8338-75	1	

АТКЕС
все для автокранов
тел. + 7 (4932) 593-003

Position No in Fig. 19	Designation	Description	Qnty	Note
Número de la posiciónen la figura 19	Designación	Denominasión	Cantidad de piezas por conjunto	Notas
Номер поз. на рис. 19	Обозначение	Наименование	Кол-во на узел	Примечания
8	КС-3577.28.097-3	Gear Колесо зубчатое	1	
9		Bearing 1606 GOST 28428-90 Подшипник 1606 ГОСТ 28428-90	2	
10	КС-45717.28.101	Shaft-gear Шестерня	1	
11		Washer 16.65Г.019 GOST 6402-70 Шайба 16.65Г.019 ГОСТ 6402-70	8	
12		Bolt M16-8gx45.46.20.019 GOST 7798-70 Болт M16-8gx45.46.20.019 ГОСТ 7798-70	8	
13		Bolt M10-8gx30.46.20.019 GOST 7798-70 Болт M10-8gx30.46.20.019 ГОСТ 7798-70	8	
14		Washer 10.65Г.019 GOST 6402-70 Шайба 10.65Г.019 ГОСТ 6402-70	34	

АТКЕС
все для автокранов
тел. + 7 (4932) 593-003

Position No in Fig. 19	Designation	Description	Qnty	Note
Número de la posiciónen la figura 19	Designación	Denominasión	Cantidad de piezas por conjunto	Notas
Номер поз. на рис. 19	Обозначение	Наименование	Кол-во на узел	Примечания
15		Cotter pin 2.16x40 GOST 3128-70 Штифт 2.16x40 ГОСТ 3128-70	2	
16		Bolt M10-8gx45.46.20.019 GOST 7798-70 Болт М10-8gx45.46.20.019 ГОСТ 7798-70	1	
17		Washer 10.01.08кп.019 GOST 11371-78 Шайба 10.01.08кп.019 ГОСТ 11371-78	1	
18		Hydraulic motor 310.3.112-00 Гидромотор 310.3.112-00	1	
19	КС-3577.28.125-2	Flange Фланец	1	
20	КС-3577.28.030	Shoe Колодка	2	
21	КС-3577.28.126-1	Brake pulley Шкив тормозной	1	
22	КС-3577.28.112-1	Ring Кольцо	1	

АТКЕС
все для автокранов
тел. + 7 (4932) 593-003

Position No in Fig. 19	Designation	Description	Qnty	Note
Número de la posiciónen la figura 19	Designación	Denominasión	Cantidad de piezas por conjunto	Notas
Номер поз. на рис. 19	Обозначение	Наименование	Кол-во на узел	Примечания
23	КС-3577.28.104	Inner hall-coupling Полумуфта внутренняя	1	
24		Collar 1.2-70x95-1 GOST 8752-79 Манжета 1.2-70x95-1 ГОСТ 8752-79	1	
25	КС-3577.28.082-1	Cover Крышка	1	
26	КС-3577.28.084	Gasket Прокладка	3	
27	КС-3577.28.072-1	Cover Крышка	1	
28		Collar 3-32x20-6 GOST 19896-84 Манжета 3-32x20-6 ГОСТ 19896-84	1	
29	КС-3577.28.086	Gasket Прокладка	3	
30		Bolt M10-8gx35.46.20.019 GOST 7798-70 Болт М10-8gx35.46.20.019 ГОСТ 7798-70	10	

АТКЕС
все для автокранов
тел. + 7 (4932) 593-003

Position No in Fig. 19	Designation	Description	Qnty	Note
Número de la posiciónen la figura 19	Designación	Denominasión	Cantidad de piezas por conjunto	Notas
Номер поз. на рис. 19	Обозначение	Наименование	Кол-во на узел	Примечания
31	КС-3577.28.074	Plug Пробка	1	
32	КС-3577.28.081	Body upper part Верхняя часть корпуса	1	
33	КС-3577.28.103	Oil level indicator Указатель уровня масла	1	
34	КС-3577.28.106	Gasket Прокладка	1	
35	КС-3577.28.102	Body lower part Нижняя часть корпуса	1	
36	КС-3577.28.121-1	Cover Крышка	1	
37		Bearing 306к5 GOST 8338-75 Подшипник 306к5 ГОСТ 8338-75	2	
38	КС-3577.28.105	Oil deflector Маслоотражатель	2	
39	КС-3577.28.083-3	Gear Колесо зубчатое	1	

АТКЕС
все для автокранов
тел. + 7 (4932) 593-003

Position No in Fig. 19	Designation	Description	Qnty	Note
Número de la posiciónen la figura 19	Designación	Denominasión	Cantidad de piezas por conjunto	Notas
Номер поз. на рис. 19	Обозначение	Наименование	Кол-во на узел	Примечания
40		Key 10x8x40 GOST 23360-78 Шпонка 10x8x40 ГОСТ 23360-78	1	
41	КС-3577.28.073-3	Shaft-gear Вал-шестерня	1	
42		Bolt M10-8gx20.46.20.019 GOST 7798-70 Болт М10-8gx20.46.20.019 ГОСТ 7798-70	4	
43	КС-3577.28.150-1	Bracket Кронштейн	1	
44	КС-3577.28.088	Gasket Прокладка	1	
45	КС-3577.28.087-1	Cover Крышка	1	
46		Bolt M10-8gx25.46.20.019 GOST 7798-70 Болт М10-8gx25.46.20.019 ГОСТ 7798-70	10	
47	КС-3577.28.075	Washer Шайба	1	

АТКЕС
все для автокранов
тел. + 7 (4932) 593-003

Position No in Fig. 19	Designation	Description	Qnty	Note
Número de la posiciónen la figura 19	Designación	Denominasión	Cantidad de piezas por conjunto	Notas
Номер поз. на рис. 19	Обозначение	Наименование	Кол-во на узел	Примечания
48	КС-3577.28.094	Adjusting washer Регулировочная шайба	3	
49	КС-3577.28.092-1	Gear Шестерня	1	
50	У2.11.63.013-01	Thrust washer Шайба упорная	1	
51	У2.12.63.014-01	Strip Планка	2	
52	КС-3577.28.091	Gasket Прокладка	1	
53	КС-3577.83.092	Plug Пробка	1	
54	КС-3577.28.108	Axle Ось	1	
55		Nut M12-6H.5.019 GOST 5915-70 Гайка М12-6Н.5.019 ГОСТ 5915-70	4	
56		Washer 12.01.08кп.019 GOST 11371-78 Шайба 12.01.08кп.019 ГОСТ 11371-78	9	

АТКЕС
все для автокранов
тел. + 7 (4932) 593-003

Position No in Fig. 19	Designation	Description	Qnty	Note
Número de la posiciónen la figura 19	Designación	Denominasión	Cantidad de piezas por conjunto	Notas
Номер поз. на рис. 19	Обозначение	Наименование	Кол-во на узел	Примечания
57	КС-3577.28.123	Strip Планка	1	
58	КС-3577.28.131	Level Рычаг	2	
59		Cotter pin 4x32.016 GOST 397-79 Шплинт 4х32.016 GOST 397-79	6	
60	КС-3577.28.116	Crass-piece Траверса	1	
61	КС-3577.28.117	Spring Пружина	1	
62	КС-3577.71.014	Washer Шайба	1	
63	КС-3577.28.040	Link Тяга	1	
64	КС-3577.28.129	Bushing Втулка	2	
65	КС-3577.28.130	Lever asan assembly Рычаг в сборе	2	
66	КС-3577.28.128	Axle Ось	2	

АТКЕС
все для автокранов
тел. + 7 (4932) 593-003

Position No in Fig. 19	Designation	Description	Qnty	Note
Número de la posiciónen la figura 19	Designación	Denominasión	Cantidad de piezas por conjunto	Notas
Номер поз. на рис. 19	Обозначение	Наименование	Кол-во на узел	Примечания
67		Nut M16-6H.5.019 GOST 5915-70 Гайка М16-6Н.5.019 ГОСТ 5915-70	2	
68		Bolt M8-8gx20.46.20.019 GOST 7798-70 Болт М8-8gх20.46.20.019 ГОСТ 7798-70	2	
69		Washer 8.65Г.019 GOST 6402-70 Шайба 8.65Г.019 ГОСТ 6402-70	2	
70		Washer 8.01.08кп.019 GOST 11371-78 Шайба 8.01.08кп.019 ГОСТ 11371-78	2	
71		Nut M10-6H.04.019 GOST 5916-70 Гайка М10-6Н.04.019 ГОСТ 5916-70	2	
72	КС-3577.28.200	Brake release Размыкатель тормоза	1	

АТКЕС
все для автокранов
тел. + 7 (495) 593-003

19.1

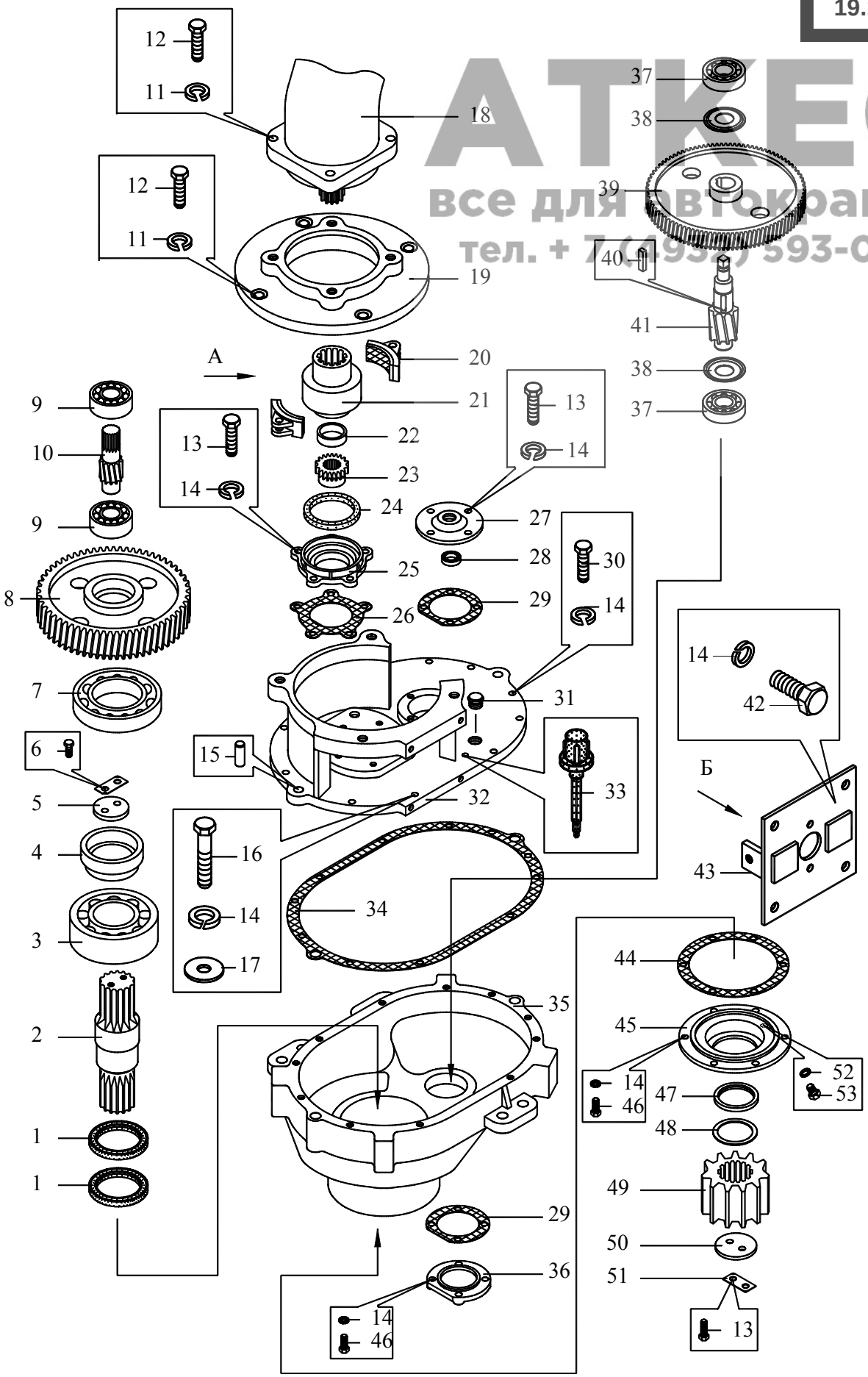

19.2

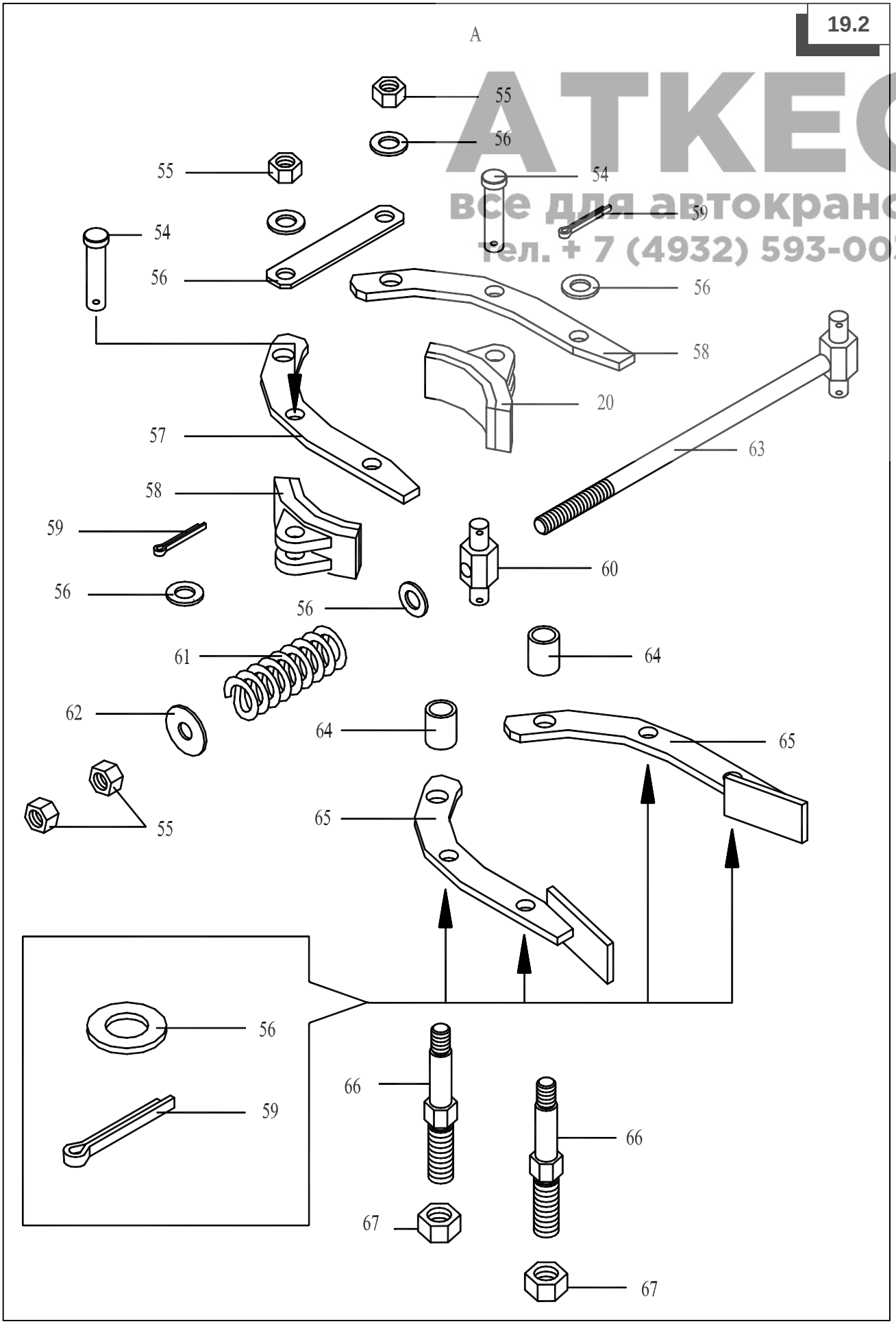

АТКЕС
все для автокранов
тел. + 7 (4932) 593-003

19.3

АТКЕС
все для автокранов
тел. + 7 (4932) 593-003

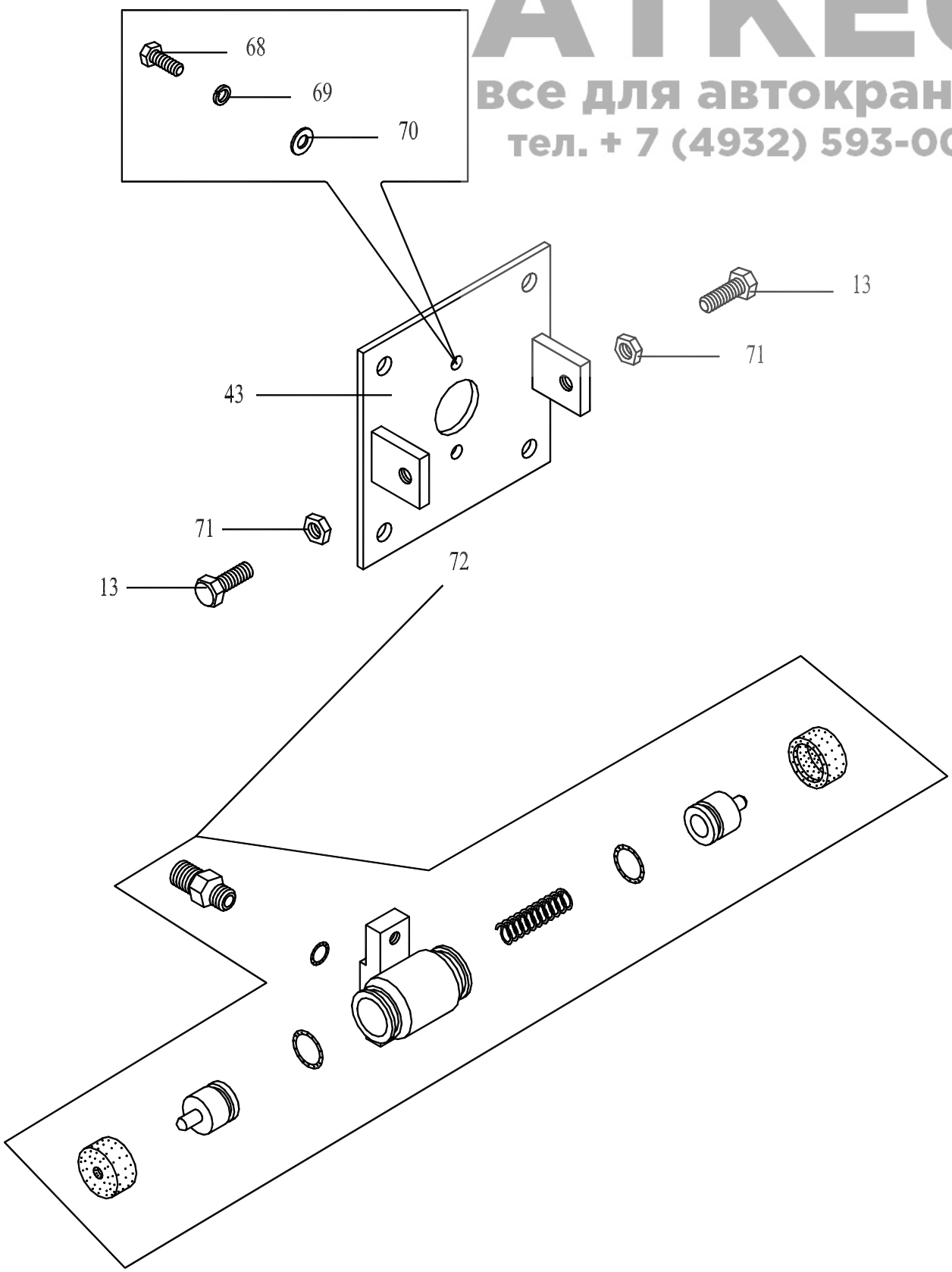

Figure 20 КС-45717.64.300-01 Hook Suspension
Figura 20 КС-45717.64.300-01 Armadura del gancho
Рисунок 20 КС-45717.64.300-01 Подвеска крюковая

АТКЕС
все для автокранов
тел. + 7 (4932) 593-003

Position No in Fig. 20	Designation	Description	Qnty	Note
Número de la posiciónen la figura 20	Designación	Denominasión	Cantidad de piezas por conjunto	Notas
Номер поз. на рис. 20	Обозначение	Наименование	Кол-во на узел	Примечания
1	КС-45717.64.303	Alxe Ось	1	
2	КС-45717.63.320-1	Cheek Щека	1	
3	КС-45717.64.301	Bushing Втулка	2	
4		Bearing 60214 GOST 7242-81 Подшипник 60214 ГОСТ 7242-81	8	
5	У2.2563.027-01	Ring intermediate Кольцо промежуточное	4	
6	У2.24.63.026-3	Block Блок	4	
7		Grease 1.2 B1 GOST 19853-74 Масленка 1.2.81 ГОСТ 19853-74	4	

АТКЕС
все для автокранов
тел. + 7 (4922) 593-003

Position No in Fig. 20 Número de la posiciónen la figura 20 Номер поз. на рис. 20	Designation Designación Обозначение	Description Denominasión Наименование	Qnty Cantidad de piezas por conjunto Кол-во на узел	Note Notas Примечания
8	КС-35714-2.63.303	Bushing Втулка	3	
9	У2.48.63.050-03	Block, assy Блок в сборе	4	
10	У2.52.63.054-03	Axleholder Оседержатель	3	
11		Washer 16.65Г.019 GOST 6402-70 Шайба 16.65Г.019 ГОСТ 6402-70	6	
12		Bolt M16-8gx30.46.20.019 GOST 7798-70 Болт M16-8gx30.46.20.019 ГОСТ 7798-70	6	
13	КС-45717.64.320-1-01	Cheek Щека	1	
14	КС-45717.64.310	Bracket Кронштейн	1	

АТКЕС
все для автокранов
тел. + 7 (4932) 593-003

Position No in Fig. 20	Designation	Description	Qnty	Note
Número de la posiciónen la figura 20	Designación	Denominasión	Cantidad de piezas por conjunto	Notas
Номер поз. на рис. 20	Обозначение	Наименование	Кол-во на узел	Примечания
15		Bolt M12-8gx25.46.20.019 GOST 7798-70 Болт M12-8gx25.46.20.019 ГОСТ 7798-70	2	
16		Washer 12.65Г.019 GOST 6402-70 Шайба 12.65Г.019 ГОСТ 6402-70	10	
17		Nut M12-9H.5.019 GOST 5915-70 Гайка M12-9H.5.019 ГОСТ 5915-70	8	
18	КС-45717.63.301	Axle Ось	4	
19	КС-45717.63.305	Tube Труба	4	
20		Wire 2.0-1 GOST 3282-74 Проволока 2.0-1 ГОСТ 3282-74	1	L = 0,22 mm L = 0,22 мм

АТКЕС
все для автокранов
тел. + 7 (4932) 593-003

Position No in Fig. 20 Número de la posiciónen la figura 20 Номер поз. на рис. 20	Designation Designación Обозначение	Description Denominasión Наименование	Qnty Cantidad de piezas por conjunto Кол-во на узел	Note Notas Примечания
21		Bolt 3M10-8gx25.46.20.019 GOST 7798-70 Болт 3M10-8gx25.46.20.019 ГОСТ 7798-70	2	
22	KC-35714-2.63.355	Plank Планка	1	
23	KC-45717.63.353	Nut Гайка	1	
24	KC-45717.63.354	Ring Кольцо	1	
25		Bearing 8220 GOST 7872-89 Подшипник 8220 ГОСТ 7872-89	1	
26	KC-45717.61.352	Cross-piece Траверса	1	
27	KC-45717.61.351	Hook Крюк	1	
28	KC-45717.61.360	Housing Скоба	1	
29	KC-45717.61.356	Pin Штифт	1	

20

АТКЕС
все для автокранов
тел. + 7 (4932) 593-003

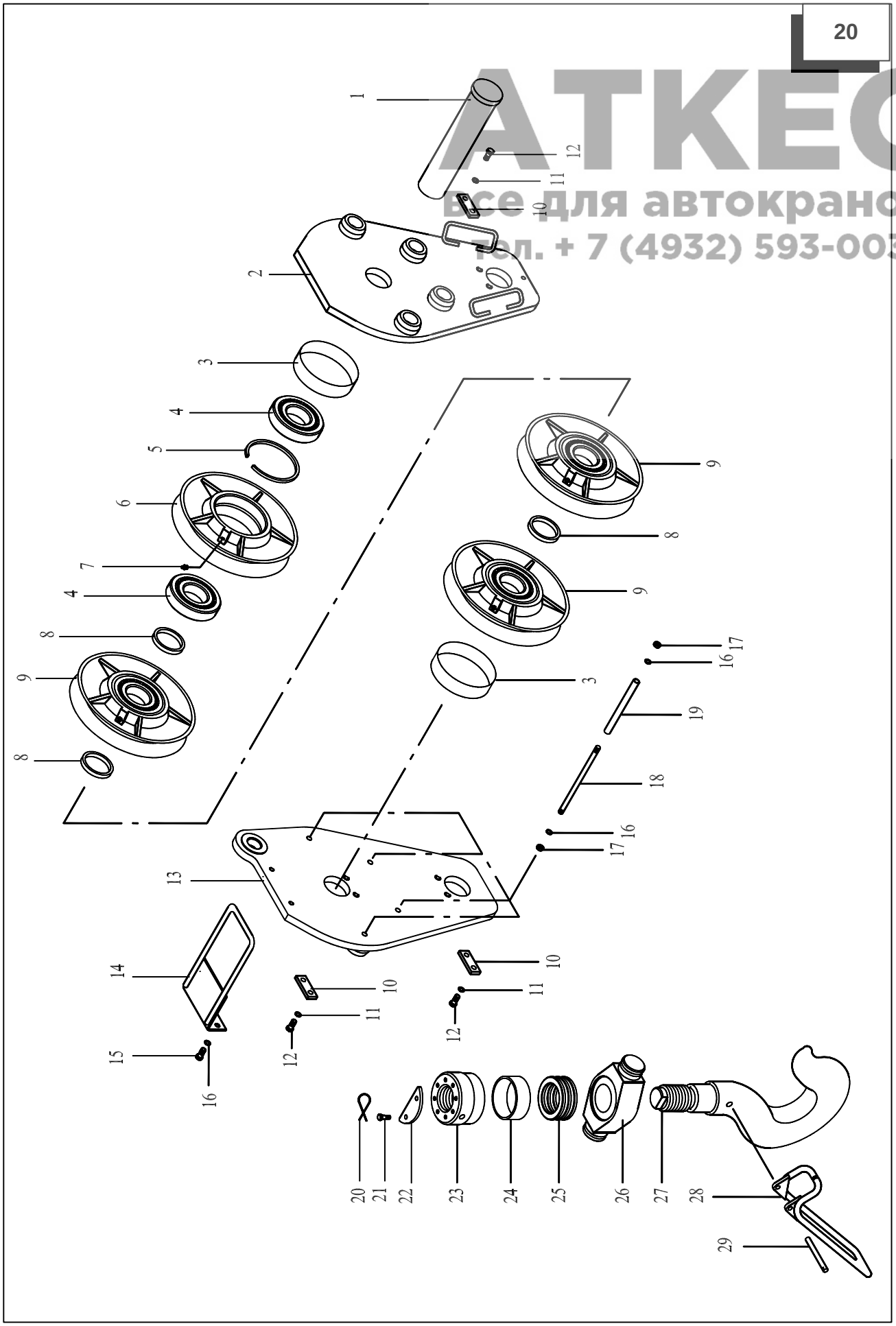

Figure 21 КС-45717.62.400 Jib Assembly
Figura 21 КС-45717.62.400 Cuello de cisne
Рисунок 21 КС-45717.62.400 Гусек в сборе

АТКЕС
все для автокранов
тел. + 7 (4932) 593-003

Position No in Fig. 21	Designation	Description	Qnty	Note
Número de la posiciónen la figura 21	Designación	Denominasión	Cantidad de piezas por conjunto	Notas
Номер поз. на рис. 21	Обозначение	Наименование	Кол-во на узел	Примечания
1	КС-3577.62.300-1-02	Jib Гусек	1	
2	КС-3577.63.270	Block Блок	1	
3	КС-3577.63.103-04	Bushing Втулка	2	
4	КС-3577.62.023	Axle Ось	1	
5	КС-3577.62.401	Washer Шайба	1	
6		Nut M60X2-7H.04.019 GOST 11871-88 Гайка М60Х2-7Н.04.019 ГОСТ 11871-88	2	

21

АТКЕС
все для автокранов
тел. + 7 (4932) 59-03-03

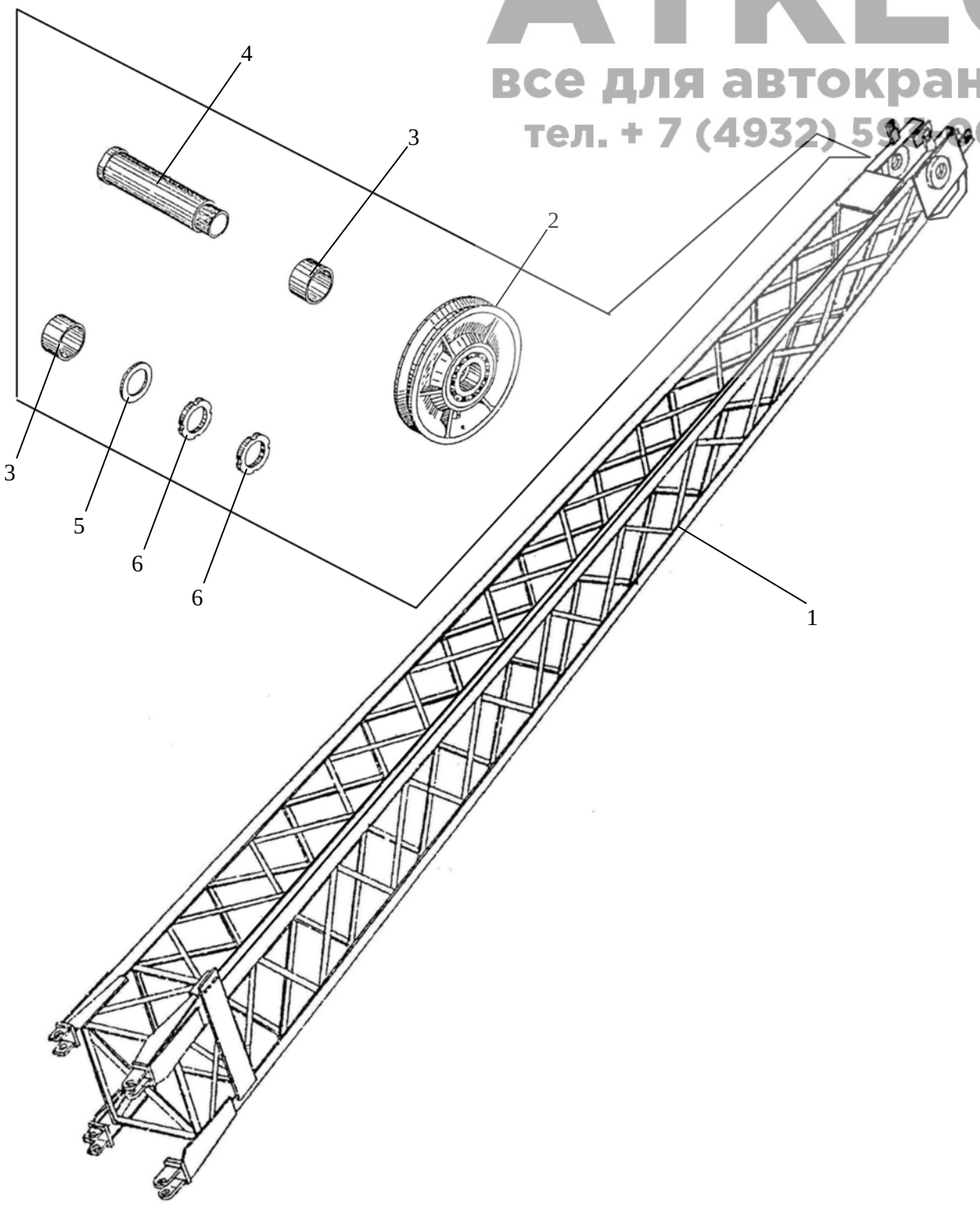

Figure 22 КС-3577А.66.300 Hook Assembly
Figura 22 КС-3577А.66.300 Armadura del gancho
Рисунок 22 КС-3577А.66.300 Подвеска крюковая

АТКЕС
все для автокранов
тел. + 7 (4932) 593-003

Position No in Fig. 22	Designation	Description	Qnty	Note
Número de la posiciónen la figura 22	Designación	Denominasión	Cantidad de piezas por conjunto	Notas
Номер поз. на рис. 22	Обозначение	Наименование	Кол-во на узел	Примечания
1	КС-3577А.66.330	Link Тяга	1	
2	КС-3576.91.164	Nut Гайка	2	
3	КС-3577А.66.320	Cheek Щека	2	
4	КС-3577А.66.340	Casing Кожух	1	
5	КС-4572.62.352	Ring Кольцо	2	
6	КС-4572.62.353	Hook Крюк	1	
7	КС-3572.62.354	Washer Шайба	2	
8	КС-4572.62.356	Cross-piece Траверса	2	
9	У2.52.63.054	Axle holder Оседержатель	4	

АТКЕС
все для автокранов
тел. + 7 (4932) 593-003

Position No in Fig. 22	Designation	Description	Qnty	Note
Número de la posiciónen la figura 22	Designación	Denominasión	Cantidad de piezas por conjunto	Notas
Номер поз. на рис. 22	Обозначение	Наименование	Кол-во на узел	Примечания
10		Bolt 3M8-8gx20.46.019 GOST 7798-70 Болт 3М8-8gx20.46.019 ГОСТ 7798-70	4	
11		Bolt M10-8gx20.46.019 GOST 7798-70 Болт М10-8gx20.46.019 ГОСТ 7798-70	12	
12		Washer 10.65Г.019 GOST 6402-70 Шайба 10.65Г.019 ГОСТ 6402-70	12	
13		Pin 6h11x55.66.019 GOST 10774-80 Штифт 6h11x55.66.019 ГОСТ 10774-80	1	
14		Clamp 10-2/1 GOST 12840-80 Скоба 10-2/1 ГОСТ 12840-80	1	
15		Bearing 8107 GOST 6474-75 Подшипник 8107 ГОСТ 6874-75	2	
16		Wire 2,0-0-C GOST 3282-74 Проволока 2,0-0-С ГОСТ 3282-74	1	L = 0,16 mm L = 0,16 мм

22

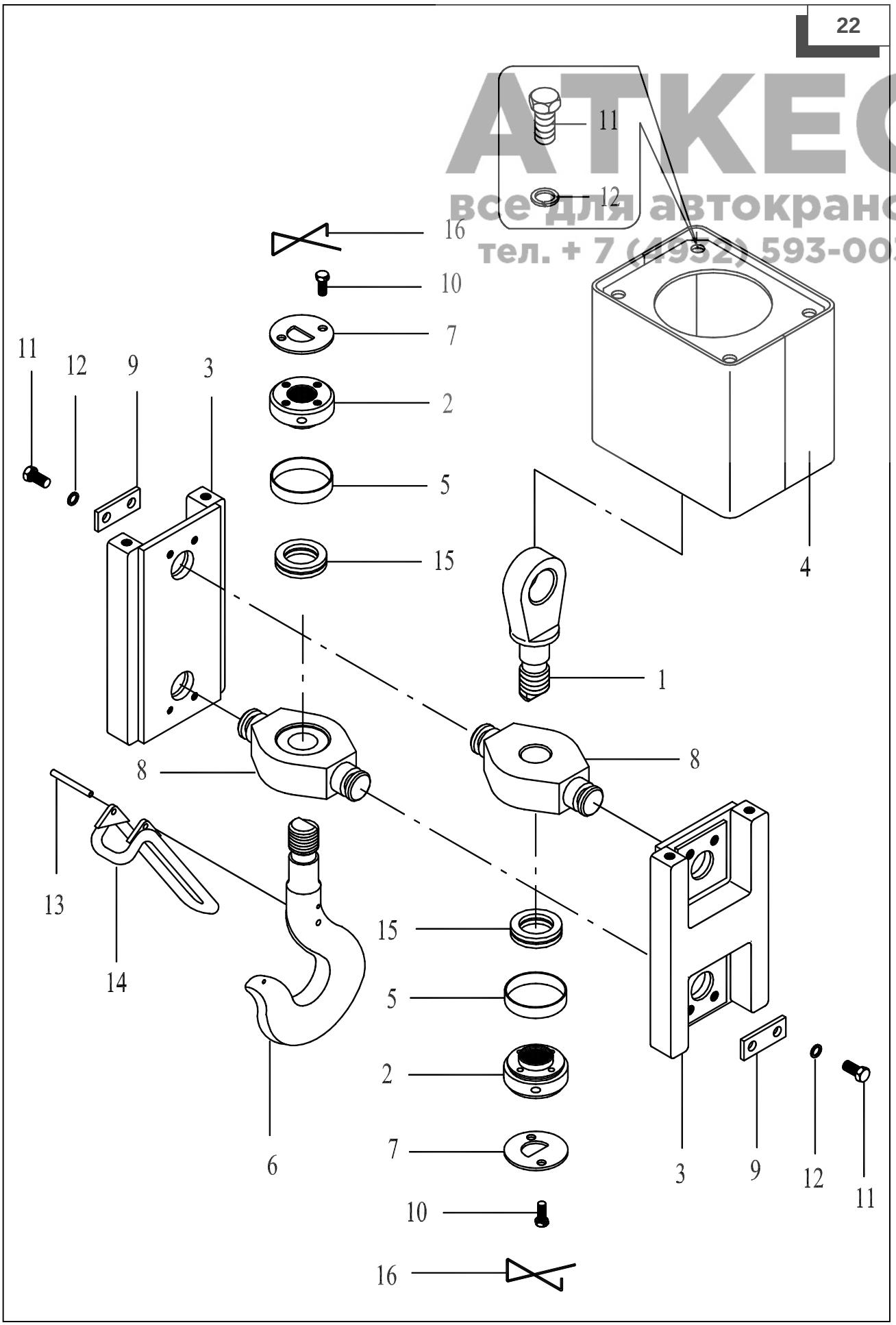

АТКЕС
все для автокранов
тел. + 7 (4932) 593-003

Figure 23 КС-45717.26.000 Load Winch
Figura 23 КС-45717.26.000 Torno de carga
Рисунок 23 КС-45717.26.000 Лебедка грузовая

АТКЕС
все для автокранов
тел. + 7 (4932) 593-003

Position No in Fig. 23	Designation	Description	Qnty	Note
Número de la posiciónen la figura 23	Designación	Denominasión	Cantidad de piezas por conjunto	Notas
Номер поз. на рис. 23	Обозначение	Наименование	Кол-во на узел	Примечания
1	КС-45717.26.200	Plate Плита	1	
2		Nut M24-7H.5.019 GOST 5915-70 Гайка М24-7Н.5.019 ГОСТ 5915-70	4	
3		Washer 24.65Г.019 GOST 6402-70 Шайба 24.65Г.019 ГОСТ 6402-70	4	
4		Washer 24.02.Ст3пс.019 GOST 11371-78 Шайба 24.02.Ст3пс.019 ГОСТ 11371-78	4	
5		Bolt M24-8gx110.46.20.019 GOST 7796-70 Болт М24-8gx110.46.20.019 ГОСТ 7796-70	4	
6		Reduction unit 1Ц2У-250-31,5-11Т1 Редуктор 1Ц2У-250-31,5-11Т1	1	

АТКЕС
все для автокранов
тел. + 7 (4932) 593-003

Position No in Fig. 23	Designation	Description	Qnty	Note
Número de la posiciónen la figura 23	Designación	Denominasión	Cantidad de piezas por conjunto	Notas
Номер поз. на рис. 23	Обозначение	Наименование	Кол-во на узел	Примечания
7	КС-35714.26.800	Reductor Редуктор	1	
8		Bolt M8-8gx60.46.02.019 GOST 7798-70 Болт М8-8gx60.46.02.019 ГОСТ 7798-70	6	
9	КС-3577.52.031	Washer Шайба	2	
10		Washer 8.65Г.019 GOST 6402-70 Шайба 8.65Г.019 ГОСТ 6402-70	6	
11		Nut M8-7H.5.019 GOST 5915-70 Гайка М8-7Н.5.019 ГОСТ 5915-70	6	
12	КС-35714.26.500	Hook lowering limiter Ограничитель опускания груза	1	
13		Bolt M12-8gx50.46.20.019 GOST 7798-70 Болт М12-8gx50.46.20.019 ГОСТ 7798-70	8	

АТКЕС
все для автокранов
тел. + 7 (4932) 593-003

Position No in Fig. 23	Designation	Description	Qnty	Note
Número de la posiciónen la figura 23	Designación	Denominasión	Cantidad de piezas por conjunto	Notas
Номер поз. на рис. 23	Обозначение	Наименование	Кол-во на узел	Примечания
14		Washer 12.01.08.кп.019 GOST 11371-78 Шайба 12.01.08.кп.019 ГОСТ 11371-78	12	
15		Washer 12.65Г.019 GOST 6402-70 Шайба 12.65Г.019 ГОСТ 6402-70	13	
16		Nut M12-7H.5.019 GOST 5915-70 Гайка М12-7Н.5.019 ГОСТ 5915-70	12	
17	КС-35714.26.001	Bracket Кронштейн	1	
18	КС-35714.26.001-01	Bracket Кронштейн	1	
19	КС-3577.26.026	Cover Крышка	1	It is possible to substitute for pos. 59 Допускается замена на поз. 59

АТКЕС
все для автокранов
тел. + 7 (4932) 593-003

Position No in Fig. 23	Designation	Description	Qnty	Note
Número de la posiciónen la figura 23	Designación	Denominasión	Cantidad de piezas por conjunto	Notas
Номер поз. на рис. 23	Обозначение	Наименование	Кол-во на узел	Примечания
20		Bearing 3610 GOST 5721-75 Подшипник 3610 ГОСТ 5721-75	1	It is possible to substitute for pos. 21 Допускается замена на поз. 21
21		Bearing 1224Л GOST 28428-90 Подшипник 1224Л ГОСТ 28428-90	1	It is possible to substitute for pos. 20 Допускается замена на поз. 20
22	КС-3577.26.017-2	Bracket Кронштейн	1	
23		Bolt M20-8gx90.46.20.019 GOST 7798-70 Болт М20-8gx90.46.20.019 ГОСТ 7798-70	3	
24		Washer 20.02.Ст3пс.019 GOST 11371-78 Шайба 20.02.Ст3пс.019 ГОСТ 11371-78	3	
25		Washer 20.65Г.019 GOST 6402-70 Шайба 20.65Г.019 ГОСТ 6402-70	3	

АТКЕС
все для автокранов
тел. + 7 (4932) 593-003

Position No in Fig. 23	Designation	Description	Qnty	Note
Número de la posiciónen la figura 23	Designación	Denominasión	Cantidad de piezas por conjunto	Notas
Номер поз. на рис. 23	Обозначение	Наименование	Кол-во на узел	Примечания
26		Nut M20-7H.5.019 GOST 5915-70 Гайка М20-7Н.5.019 ГОСТ 5915-70	3	
27	КС-45717.26.110	Drum assembly Барабан в сборе	1	
28		Bolt M16-8gx65.46.20.019 GOST 7798-70 Болт М16-8gx65.46.20.019 ГОСТ 7798-70	4	
29		Washer 16.65Г.019 GOST 6402-70 Шайба 16.65Г.019 ГОСТ 6402-70	4	
30		Nut M16-7H.5.019 GOST 5915-70 Гайка М16-7Н.5.019 ГОСТ 5915-70	4	
31		Hydraulic motor 303.3.112.501.002 Гидромотор 303.3.112.501.002	1	
32	КС-3577.26.007	Bracket Кронштейн	1	

АТКЕС
все для автокранов
тел. + 7 (4932) 593-003

Position No in Fig. 23	Designation	Description	Qnty	Note
Número de la posiciónen la figura 23	Designación	Denominasión	Cantidad de piezas por conjunto	Notas
Номер поз. на рис. 23	Обозначение	Наименование	Кол-во на узел	Примечания
33	КС-3577.26.008	Nut Гайка	1	
34	КС-3577.26.009	Washer Шайба	1	
35	КС-45717.26.002	Half-coupling Полумуфта зубчатая	1	
36		Nut M24x2-7H.5.019 GOST 5915-70 Гайка М24х2-7Н.5.019 ГОСТ 5915-70	1	It is possible to substitute for pos. 38 Допускается замена на поз. 38
37		Stop washer of input shaft 40.02 Шайба стопорная входного вала 40.02	1	
38	КС-3577.26.002-3	Nut Гайка	1	It is possible to substitute for pos. 36 Допускается замена на поз. 36
39	КС-3577.26.600-3	Pulley Шкив	1	

АТКЕС
все для автокранов
тел. + 7 (4932) 593-003

Position No in Fig. 23	Designation	Description	Qnty	Note
Número de la posiciónen la figura 23	Designación	Denominasión	Cantidad de piezas por conjunto	Notas
Номер поз. на рис. 23	Обозначение	Наименование	Кол-во на узел	Примечания
40		Cotter pin 2x20.016 GOST 397-79 Шплинт 2x20.016 ГОСТ 397-79	1	
41		Screw M4-8gx8.46.019 GOST 1476-75 Винт М4-8gx8.46.019 ГОСТ 1476-75	1	
42		Washer 8.01.019 GOST 11371-78 Шайба 8.01.019 ГОСТ 11371-78	1	
43	КС-3577.80.503	Roller Ролик	1	
44	КС-3577.80.502	Pin Палец	1	
45	КС-3577.26.024-1	Half-coupling Полумуфта	1	
46	КС-3577.26.016	Washer Шайба	1	
47		Bolt M12-8gx25.46.20.019 GOST 7798-70 Болт М12-8gx25.46.20.019 ГОСТ 7798-70	1	

АТКЕС
все для автокранов
тел. + 7 (4932) 593-003

Position No in Fig. 23	Designation	Description	Qnty	Note
Número de la posiciónen la figura 23	Designación	Denominasión	Cantidad de piezas por conjunto	Notas
Номер поз. на рис. 23	Обозначение	Наименование	Кол-во на узел	Примечания
48	КС-3577.26.032-3	Snrocket Звездочка	1	
49	КС-3577.28.092	Cotter pin 4x25.016 GOST 397-79 Шплинт 4х25.016 ГОСТ 397-79	4	
50	КС-2573.26.008-01	Bolt Болт	4	
51	КС-3577.26.013	Gasket Прокладка	4	
52	КС-3577.26.013-01	Gasket Прокладка	4	
53	КС-3577.26.013-02	Gasket Прокладка	4	
54	КС-3577.26.011	Washer Шайба	8	
55		Washer 16.02.Ст3пс.019 GOST 11371-78 Шайба 16.02.Ст3пс.019 ГОСТ 11371-78	4	

АТКЕС
все для автокранов
тел. + 7 (4932) 593-003

Position No in Fig. 23	Designation	Description	Qnty	Note
Número de la posiciónen la figura 23	Designación	Denominasión	Cantidad de piezas por conjunto	Notas
Номер поз. на рис. 23	Обозначение	Наименование	Кол-во на узел	Примечания
56		Nut M16-7H.5.019 GOST 5918-73 Гайка М16-7Н.5.019 ГОСТ 5918-73	4	
57		Bolt M12-8gx65.46.20.019 GOST 7798-70 Болт М12-8gx65.46.20.019 ГОСТ 7798-70	4	
58	КС-2573.26.011	Bushing Втулка	2	
59	КС-3577.26.026-1	Cover Крышка	1	It is possible to substitute for pos. 19 Допускается замена на поз. 19
60	КС-45717.26.300-01	Brake Тормоз	1	

АТКЕС
все для автокранов
Тел. +7 (4932) 593-003

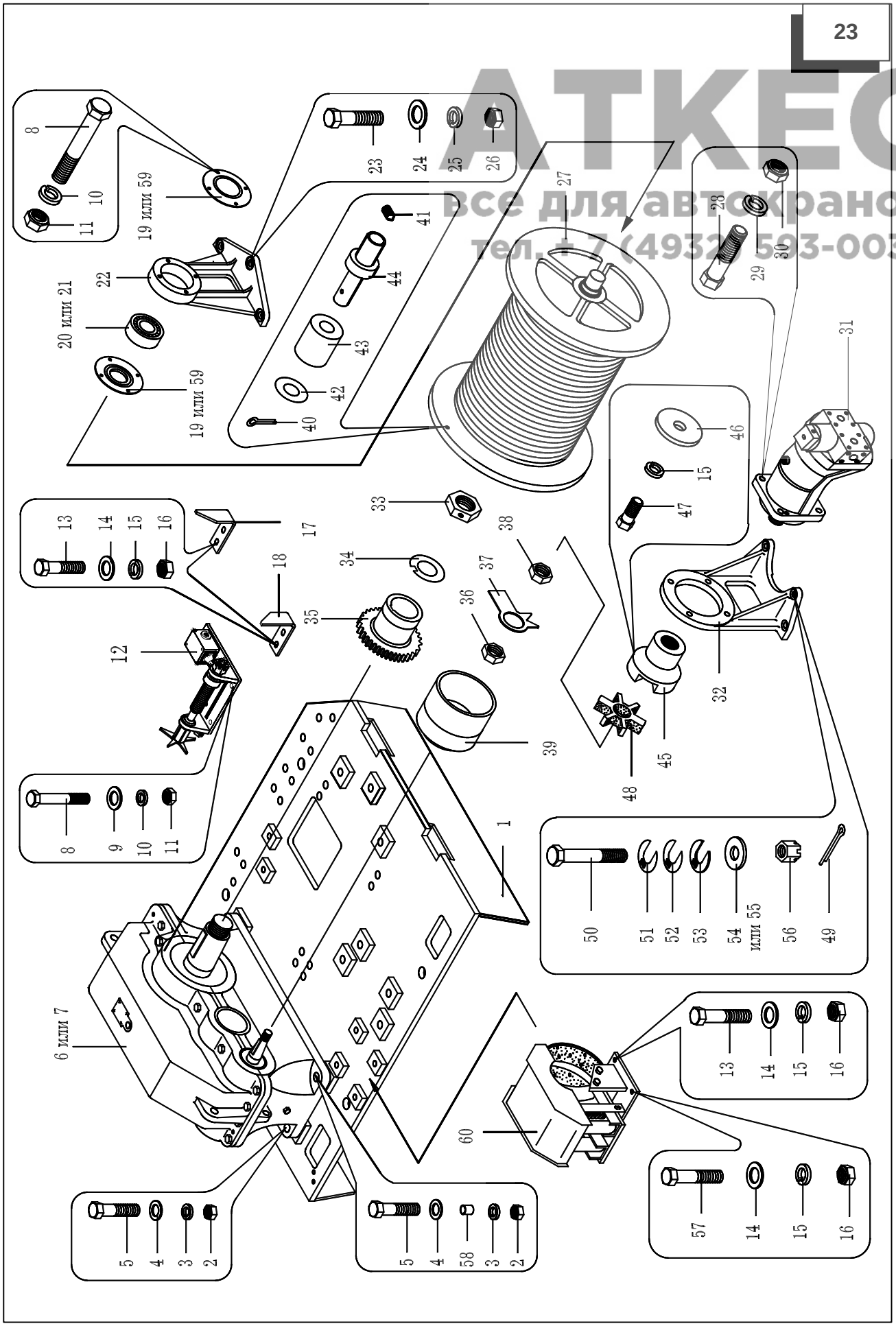

Figure 24 КС-35714.26.300-01 Brake
Figura 24 КС-35714.26.300-01 Freno
Рисунок 24 КС-35714.26.300-01 Тормоз

АТКЕС
все для автокранов
тел. + 7 (4932) 593-003

Position No in Fig. 24 Número de la posiciónen la figura 24 Номер поз. на рис. 24	Designation Designación Обозначение	Description Denominasión Наименование	Qnty Cantidad de piezas por conjunto Кол-во на узел	Note Notas Примечания
1	КС-45717.26.530	Casing Кожух	1	
2	КС-45717.26.340	Brake band Лента тормозная	2	
3	КС-3577.26.342	Lining Накладка	2	
4		Axle 6-16В12х90.20.Ц9хр Ось 6-16В12х90.20.Ц9хр	2	
5		Axle 6-16В12х80.20.Ц9хр Ось 6-16В12х80.20.Ц9хр	2	
6	КС-45717.26.350	Lever Рычаг	2	
7	КС-45717.26.304	Bolt Болт	2	
8	КС-45717.26.303	Nut Гайка	2	
9		Washer 10.65Г.019 GOST 6402-70 Шайба 10.65Г.019 ГОСТ 6402-70	2	

АТКЕС
все для автокранов
тел. + 7 (4932) 593-003

Position No in Fig. 24	Designation	Description	Qnty	Note
Número de la posiciónen la figura 24	Designación	Denominasión	Cantidad de piezas por conjunto	Notas
Номер поз. на рис. 24	Обозначение	Наименование	Кол-во на узел	Примечания
10		Schraube B.M10-8g x 50.14H.019 GOST 17473-80 Винт B.M10-8g x 50.14H.019 ГОСТ 17473-80	2	
11	KC-3577.26.305	Base Основание	2	
12	KC-45717.26.310	Brake release Размыкатель тормоза	2	
13		Nut M10-7H.5.019 GOST 5915-70 Гайка M10-7H.5.019 ГОСТ 5915-70	2	
14		Bolt M10-8gx25.46.20.019 GOST 7798-70 Болт M10-8gx25.46.20.019 ГОСТ 7798-70	2	
15		Axle 12x12x180.45.Ц9хр GOST 9650-80 Ось 12x12x180.45.Ц9хр ГОСТ 9650-80	1	
16	KC-45717.26.370	Link Тяга	2	

АТКЕС
все для автокранов
тел. + 7 (4932) 593-003

Position No in Fig. 24	Designation	Description	Qnty	Note
Número de la posiciónen la figura 24	Designación	Denominasión	Cantidad de piezas por conjunto	Notas
Номер поз. на рис. 24	Обозначение	Наименование	Кол-во на узел	Примечания
17	КС-45717.26.302	Bushing Втулка	2	
18	КС-45717.26.301	Spring Пружина	2	
19	КС-45717.26.306	Bushing Втулка	2	
20		Nut M12-7H.5.019 GOST 5916-70 Гайка М12-7Н.5.019 ГОСТ 5916-70	4	

АТКЕС
все для автокранов
тел. +7 (495) 593-003

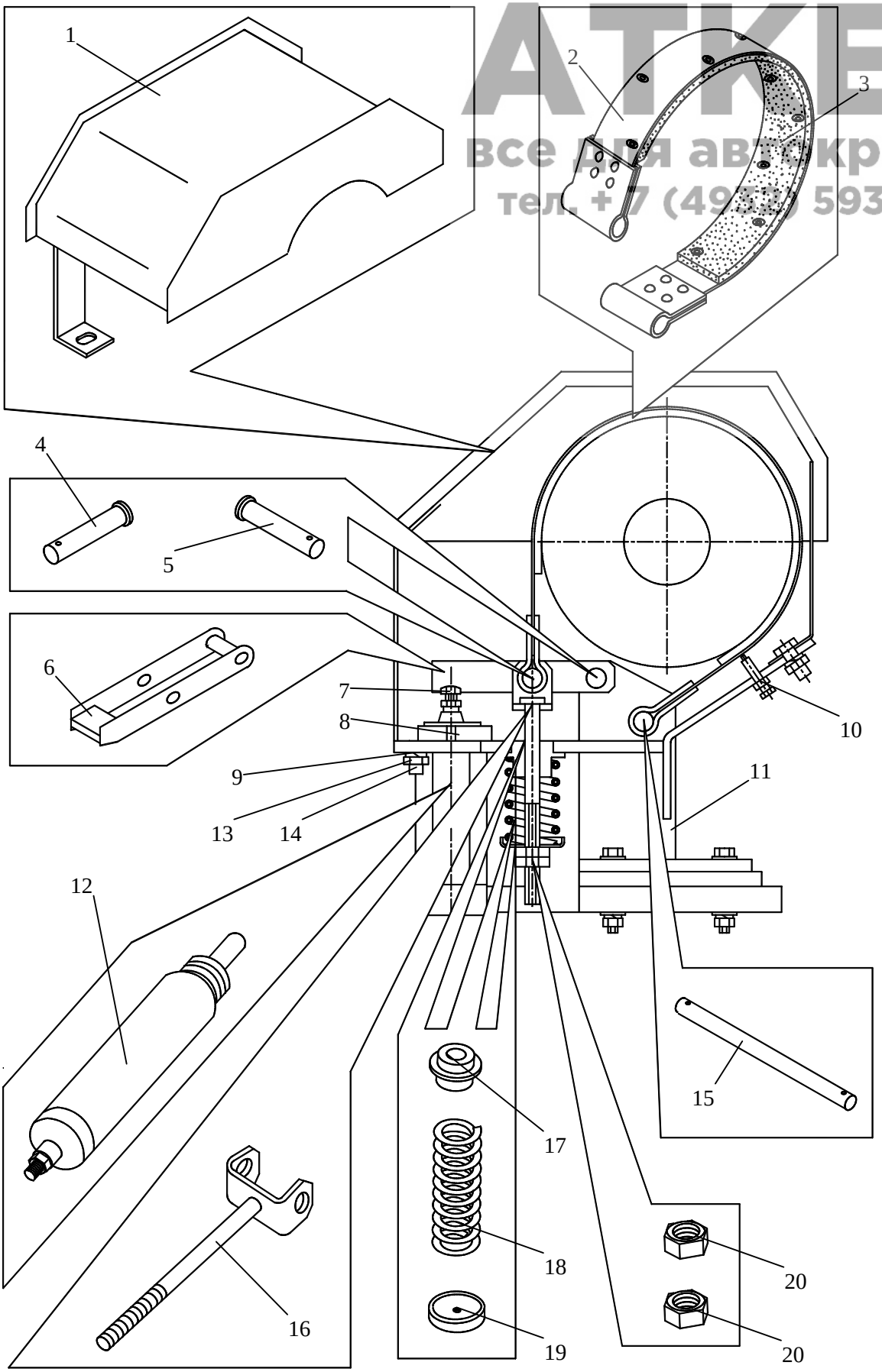

Figure 25 КС-45717.26.110 Drum
Figura 25 КС-45717.26.110 Tambor
Рисунок 25 КС-45717.26.110 Барабан

АТКЕС
все для автокранов
тел. + 7 (4932) 593-003

Position No in Fig. 25	Designation	Description	Qnty	Note
Número de la posiciónen la figura 25	Designación	Denominasión	Cantidad de piezas por conjunto	Notas
Номер поз. на рис. 25	Обозначение	Наименование	Кол-во на узел	Примечания
1		Ring B215 GOST 13941-86 Кольцо В215 ГОСТ 13941-86	1	
2	КС-45717.26.111	Drum Барабан	1	
3	КС-3577.26.107-3	Axle Ось	1	
4	КС-35714.26.103	Flange Реборда	1	
5	КС-3577.26.203	Cotter pin Штифт	6	
6	КС-3577.26.111-3	Half-coupling Полумуфта зубчатая	1	
7		Bearing 1224Л GOST 28428-90 Подшипник 3610 ГОСТ 28428-90	1	
8		Bolt M12-8gx45.46.20.019 GOST 7798-70 Болт М12-8gx45.46.20.019 ГОСТ 7798-70	12	

АТКЕС
все для автокранов
тел. + 7 (4932) 593-003

Position No in Fig. 25	Designation	Description	Qnty	Note
Número de la posiciónen la figura 25	Designación	Denominasión	Cantidad de piezas por conjunto	Notas
Номер поз. на рис. 25	Обозначение	Наименование	Кол-во на узел	Примечания
9		Washer 12.65Г.019 GOST 6402-70 Шайба 12.65Г.019 ГОСТ 6402-70	12	
10	КС-3577.26.111-4	Half-coupling Полумуфта зубчатая	1	
11		Bearing 53524 GOST 25696-81 Подшипник 3610 ГОСТ 25696-81	1	

25

АТКЕС
Все для автокранов
тел.: + 7 (4932) 593-003

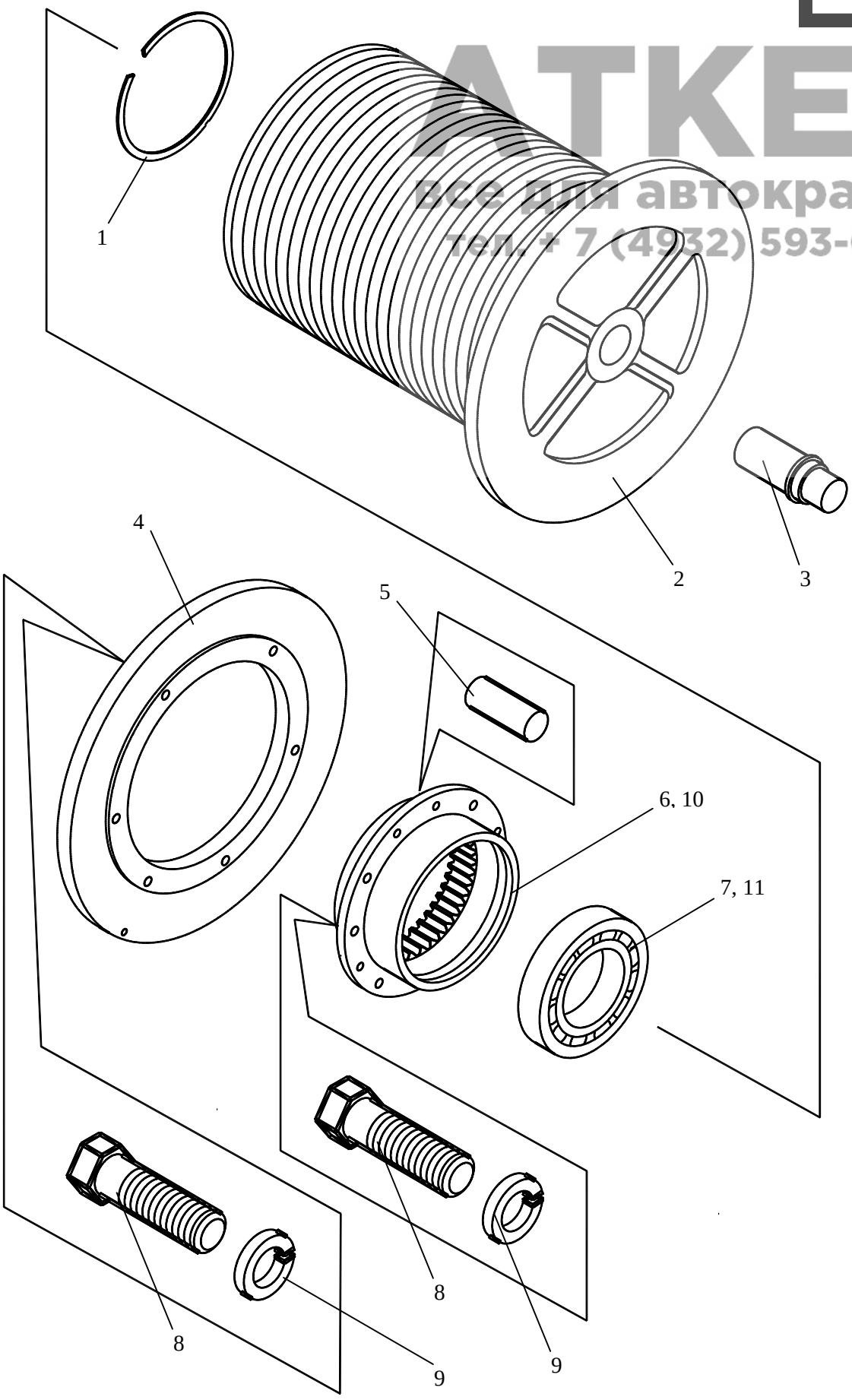

Figure 26 КС-35714.26.500 Hook Lowering Limiter
Figura 26 КС-35714.26.500 Limitador para bajar el gancho
Рисунок 26 КС-35714.26.500 Ограничитель опускания крюка

АТКС
все для автокранов
тел. + 7 (4932) 593-003

Position No in Fig. 26	Designation	Description	Qnty	Note
Número de la posiciónen la figura 26	Designación	Denominasión	Cantidad de piezas por conjunto	Notas
Номер поз. на рис. 26	Обозначение	Наименование	Кол-во на узел	Примечания
1	КС-35714.26.510	Base Основание	1	
2	КС-35714.26.520	Nut assembly Гайка в сборе	1	
3	КС-35714.26.501	Screw Винт	1	
4	КС-3577.80.504	Catch Собачка	2	
5	КС-3577.80.507	Spring Пружина	2	
6	КС-3577.80.505	Bushing Втулка	1	
7	КС-3577.80.509	Sprocket Звездочка	1	
8		Bolt M6-8gx16.46.20.019 GOST 7796-70 Болт М6-8gx16.46.20.019 ГОСТ 7796-70	2	
9		Washer 6.65Г.019 GOST 6402-70 Шайба 6.65Г.019 ГОСТ 6402-70	2	

АТКЕС
все для автокранов
тел. + 7 (4932) 593-003

Position No in Fig. 26	Designation	Description	Qnty	Note
Número de la posiciónen la figura 26	Designación	Denominasión	Cantidad de piezas por conjunto	Notas
Номер поз. на рис. 26	Обозначение	Наименование	Кол-во на узел	Примечания
10	КС-3577.80.506	Bushing Втулка	1	
11		Washer 10.01.019 GOST 11371-78 Шайба 10.01.019 ГОСТ 11371-78	1	
12		Nut M10-7H.5.019 GOST 5918-73 Гайка М10-7Н.5.019 ГОСТ 5918-73	1	
13		Cotter pin 2,5x25.016 GOST 397-79 Шплинт 2,5х25.016 ГОСТ 397-79	1	
14		Switch ВПК 2111У2 Выключатель ВПК 2111У2	1	
15	У2.22.63.024-02	Isolating bushing Втулка изолирующая	1	

АТКЕС
все для автокранов
тел. + 7 (4932) 593-003

Position No in Fig. 26	Designation	Description	Qnty	Note
Número de la posiciónen la figura 26	Designación	Denominasión	Cantidad de piezas por conjunto	Notas
Номер поз. на рис. 26	Обозначение	Наименование	Кол-во на узел	Примечания
16		Screw M5-8gx45.46.019 GOST 17473-80 Винт М5-8gx45.46.019 ГОСТ 17473-80	2	
17		Washer 5.65Г.019 GOST 6402-70 Шайба 5.65Г.019 ГОСТ 6402-70	2	

26

АТКЕС
все для автокранов
тел. + 7 (4932) 555-003

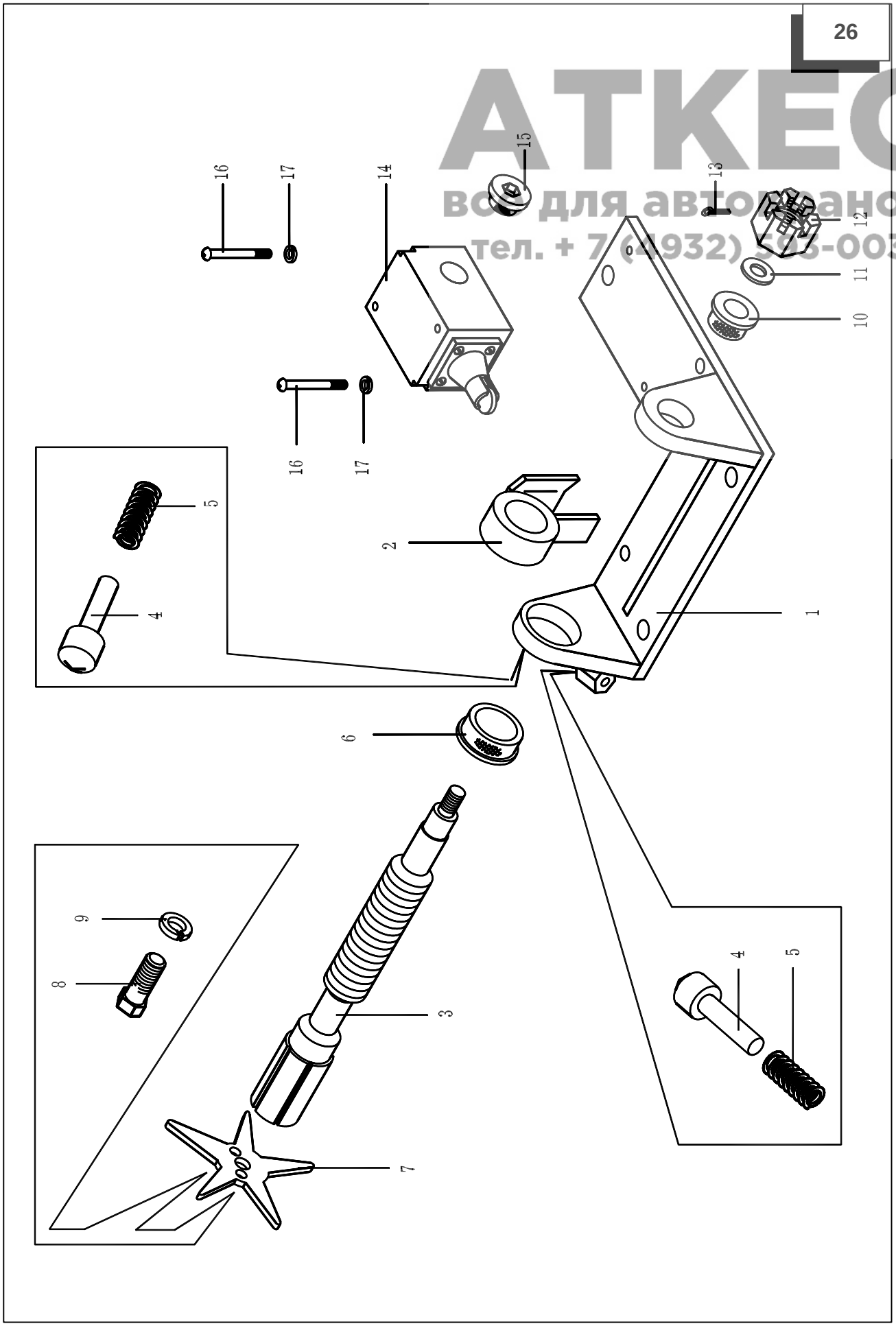

Figure 27 КС-35714.26.800 Reduction Unit
Figura 27 КС-35714.26.800 Reductor
Рисунок 27 КС-35714.26.800 Редуктор

АТКЕС
все для автокранов
тел. + 7 (4932) 593-003

Position No in Fig. 27	Designation	Description	Qnty	Note
Número de la posiciónen la figura 27	Designación	Denominasión	Cantidad de piezas por conjunto	Notas
Номер поз. на рис. 27	Обозначение	Наименование	Кол-во на узел	Примечания
1	КС-35714.26.804	Tooth wheel Колесо зубчатое	1	
2		Bearing 7611 Подшипник 7611	2	
3	КС-35714.26.719	Press washer Шайба нажимная	1	
4	КС-35714.26.717	Cover Крышка	1	
5	КС-35714.26.718	Adjusting screw Винт регулировочный	1	
6	КС-35714.26.806	Tooth wheel Колесо зубчатое	1	
7	КС-35714.26.707	Slow-stroke shaft Вал выходной	1	
8	КС-35714.26.725-03	Key Шпонка	1	
9	КС-35714.26.725-01	Key Шпонка	1	
10	КС-35714.26.716	Adjusting screw Винт регулировочный	1	

АТКЕС
все для автокранов
тел. + 7 (4822) 593-003

Position No in Fig. 27	Designation	Description	Qnty	Note
Número de la posiciónen la figura 27	Designación	Denominasión	Cantidad de piezas por conjunto	Notas
Номер поз. на рис. 27	Обозначение	Наименование	Кол-во на узел	Примечания
11	КС-35714.26.715	Cover Крышка	1	
12	КС-35714.26.723-01	Lock Замок	1	
13		Bolt M6-8gx16.46.20.019 GOST 7798-70 Болт М6-8gx16.46.20.019 ГОСТ 7798-70	3	
14		Washer 6.65Г.019 GOST 6402-70 Шайба 6.65Г.019 ГОСТ 6402-70	3	
15	КС-35714.26.714	Press washer Шайба нажимная	1	
16		Bearing 7318 Подшипник 7318	2	
17	КС-35714.26.728	Plug Пробка	1	
18	КС-35714.26.724-1	Gasket Прокладка	2	
19	КС-35714.26.701	Body Корпус	1	

АТКЕС
все для автокранов
тел. + 7 (4932) 593-003

Position No in Fig. 27	Designation	Description	Qnty	Note
Número de la posiciónen la figura 27	Designación	Denominasión	Cantidad de piezas por conjunto	Notas
Номер поз. на рис. 27	Обозначение	Наименование	Кол-во на узел	Примечания
20		Pin 2.10x45 GOST 3129-70 Штифт 2.10x45 ГОСТ 3129-70	2	
21	КС-35714.26.702	Cover Крышка	1	
22	КС-35714.26.713	Cover Крышка	1	
23	КС-35714.26.733	Washer Шайба	1	
24	КС-35714.26.731	Nut Гайка	1	
25	КС-35714.26.721	Cover Крышка	1	
26	КС-35714.26.805	Shaft-gear Вал-шестерня	1	
27	КС-35714.26.725	Key Шпонка	1	
28		Bearing 7608 Подшипник 7608	2	
29	КС-35714.26.725-02	Key Шпонка	1	

АТКЕС
все для автокранов
тел. + 7 (4932) 593-003

Position No in Fig. 27	Designation	Description	Qnty	Note
Número de la posiciónen la figura 27	Designación	Denominasión	Cantidad de piezas por conjunto	Notas
Номер поз. на рис. 27	Обозначение	Наименование	Кол-во на узел	Примечания
30	КС-35714.26.703	Shaft-gear Вал-шестерня	1	
31	КС-35714.26.711	Press washer Шайба нажимная	2	
32	КС-35714.26.708	Cover Крышка	1	
33	КС-35714.26.712	Adjusting screw Винт регулировочный	1	
34	КС-35714.26.709	Cover Крышка	1	
35	КС-35714.26.732	Washer Шайба	1	
36		Nut M24x2-7M.5.019 GOST 5915-70 Гайка М24х2-7М.5.019 ГОСТ 5915-70	1	
37	КС-35714.26.723	Lock Замок	2	
38	КС-35714.26.728-02	Plug Пробка	1	
39	КС-35714.26.753	Bolt Болт	4	

АТКЕС
все для автокранов
тел. + 7 (4932) 593-003

Position No in Fig. 27	Designation	Description	Qnty	Note
Número de la posiciónen la figura 27	Designación	Denominasión	Cantidad de piezas por conjunto	Notas
Номер поз. на рис. 27	Обозначение	Наименование	Кол-во на узел	Примечания
40		Washer 16.65Г.019 GOST 6402-70 Шайба 16.65Г.019 ГОСТ 6402-70	14	
41	КС-35714.26.735-1	Bolt Болт	2	
42		Bolt M16-8gx50.46.20.019 GOST 7796-70 Болт M16-8gx50.46.20.019 ГОСТ 7796-70	8	

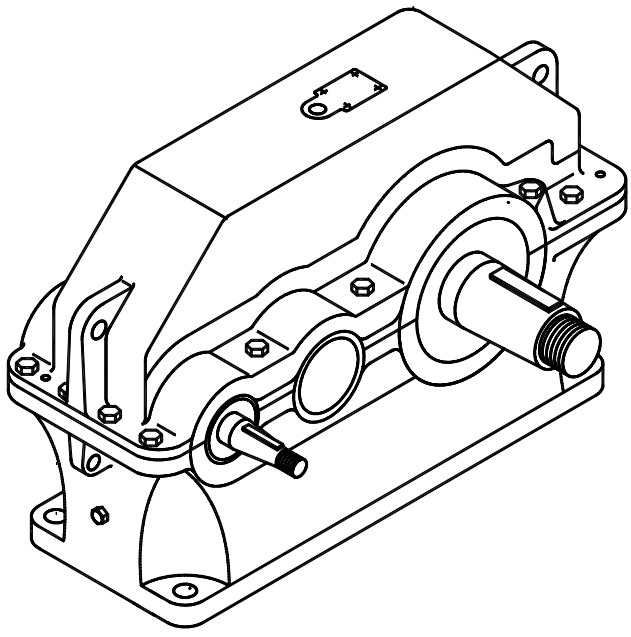

27

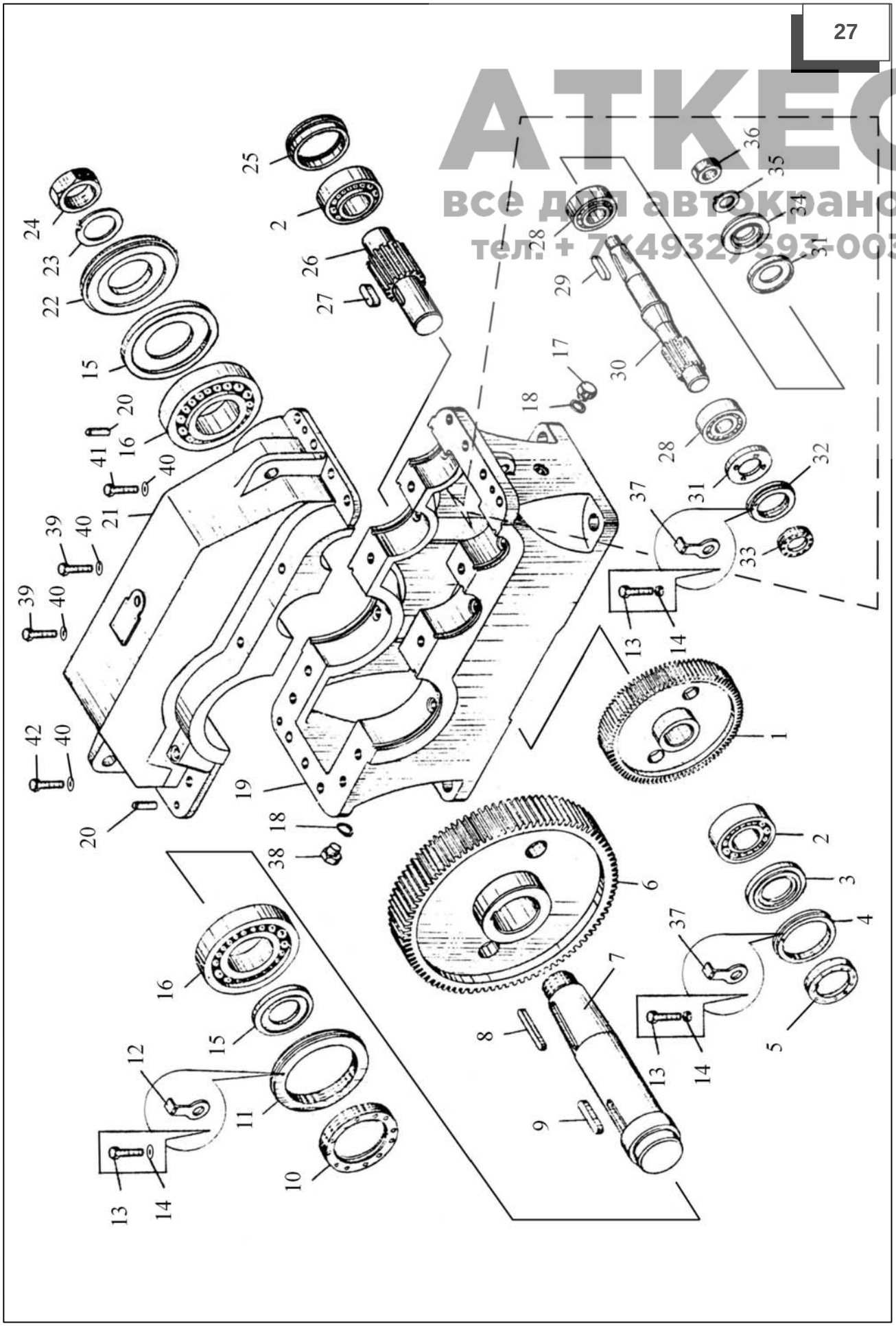

АТКЕС
все для автокранов
тел. + 7(4932) 593-003

Figure 28 КС-45717.53.000 Casing
Figura 28 КС-45717.53.000 Capó
Рисунок 28 КС-45717.53.000 Кожух

АТКЕС
все для автокранов
тел. + 7 (4932) 593-003

Position No in Fig. 28	Designation	Description	Qnty	Note
Número de la posiciónen la figura 28	Designación	Denominasión	Cantidad de piezas por conjunto	Notas
Номер поз. на рис. 28	Обозначение	Наименование	Кол-во на узел	Примечания
1	КС-3577.53.016	Clamp Прижим	6	
2		Nut M12-7H.5.019 GOST 5915-70 Гайка М12-7Н. 5.019 ГОСТ 5915-70	4	
3		Washer 10.65Г.019 GOST 6402-70 Шайба 10.65Г.019 ГОСТ 6402-70	6	
4	КС-35714.53.020-01	Right panel Панель правая	1	
5	КС-35714.53.040	Left panel Панель левая	1	
6	КС-35714.53.010	Panel Панель	1	
7	КС-35714.53.001	Plate Платик	2	
8		Nut M10x1,5-7H.04.15.019 GOST 5916-70 Гайка М10х1,5-7Н.04.15.019 ГОСТ 5916-70	2	

АТКЕС
все для автокранов
тел. + 7 (4932) 593-003

Position No in Fig. 28	Designation	Description	Qnty	Note
Número de la posiciónen la figura 28	Designación	Denominasión	Cantidad de piezas por conjunto	Notas
Номер поз. на рис. 28	Обозначение	Наименование	Кол-во на узел	Примечания
9		Washer 10.02.Ст3пс.019 GOST 11371-78 Шайба 10.02.Ст3пс.019 ГОСТ 11371-78	2	
10	КС-35714.53.002	Screw Винт	2	
11		Bolt M8-8gx20.46.20.019 GOST 7798-70 Болт M8-8gx20.46.20.019 ГОСТ 7798-70	12	
12		Nut M8-7H.5.019 GOST 5915-70 Гайка M8-7H.5.019 ГОСТ 5915-70	16	
13		Washer 8.65Г.019 GOST 6402-70 Шайба 8.65Г.019 ГОСТ 6402-70	20	
14		Washer 8.02.Ст3пс.019 GOST 11371-78 Шайба 8.02.Ст3пс.019 ГОСТ 11371-78	32	
15	КС-35714.53.030	Plate Лист	1	

АТКЕС
все для автокранов
тел. + 7 (4932) 593-003

Position No in Fig. 28	Designation	Description	Qnty	Note
Número de la posiciónen la figura 28	Designación	Denominasión	Cantidad de piezas por conjunto	Notas
Номер поз. на рис. 28	Обозначение	Наименование	Кол-во на узел	Примечания
16	КС-35714.53.070	Cover Крышка	1	
17	КС-35714.53.100	Housing Кожух	1	
18		Nut M10-7H.5 GOST 3032-76 Гайка М10-7Н.5 ГОСТ 3032-76	6	
19	КС-3577.53.017	Clamp Прижим	2	
20		Nut M8-7H.5 GOST 3032-76 Гайка М8-7Н.5 ГОСТ 3032-76	2	
21		Bolt M6-8gx25.46.20.019 GOST 7798-70 Болт М6-8gх25.46.20.019 ГОСТ 7798-70	4	
22		Washer 12.65Г.019 GOST 6402-70 Шайба 12.65Г.019 ГОСТ 6402-70	4	

АТКЕС
все для автокранов
тел. + 7 (4932) 593-003

Position No in Fig. 28	Designation	Description	Qnty	Note
Número de la posiciónen la figura 28	Designación	Denominasión	Cantidad de piezas por conjunto	Notas
Номер поз. на рис. 28	Обозначение	Наименование	Кол-во на узел	Примечания
23		Bolt M12-8gx45.46.20.019 GOST 7798-70 Болт М12-8gx45.46.20.019 ГОСТ 7798-70	4	
24		Washer 12.02.Ст3пс.019 GOST 6402-70 Шайба 12.02.Ст3пс.019 ГОСТ 11371-78	8	

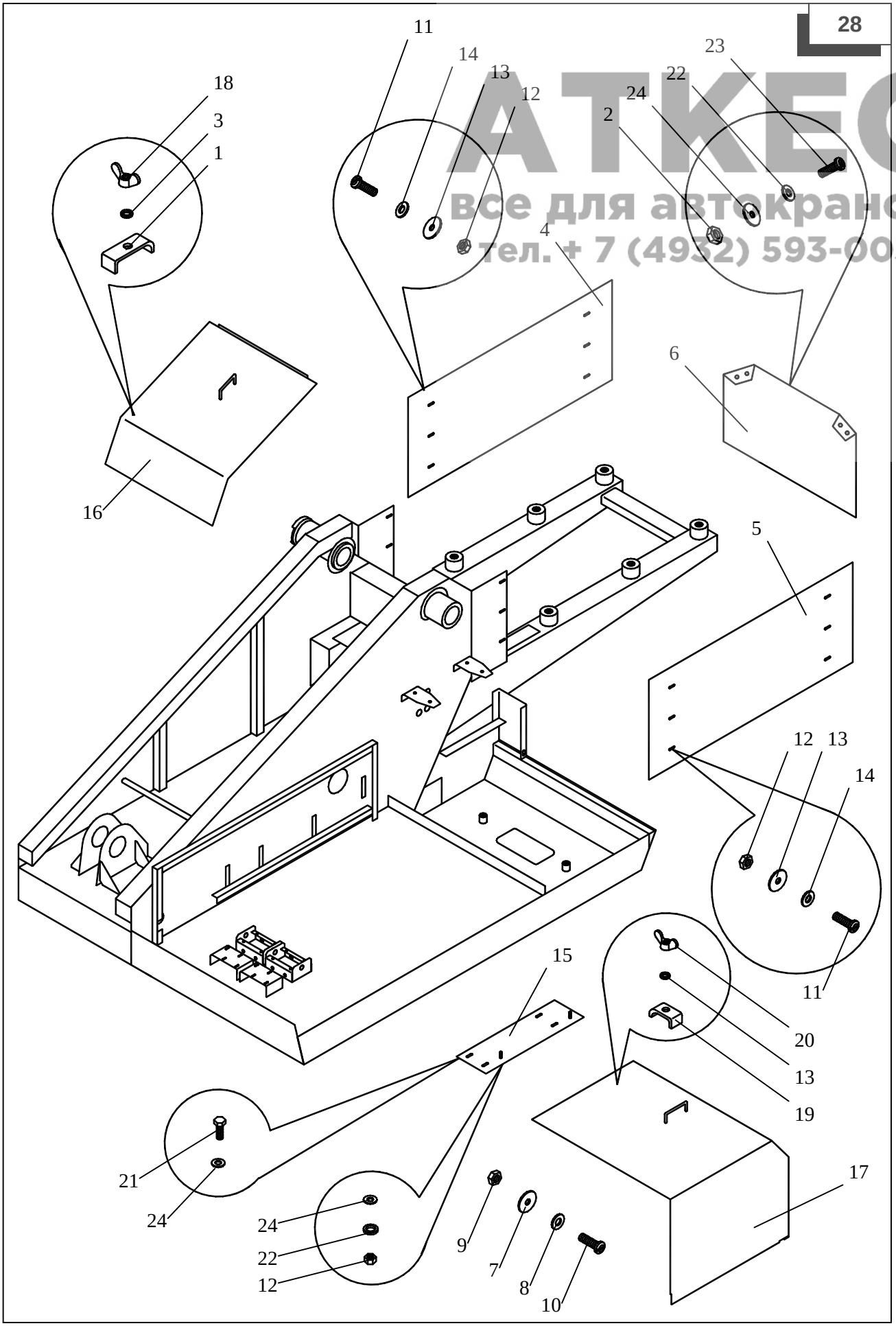

АТКЕС
все для автокранов
тел. + 7 (4932) 593-003

Figure 29 КС-45717-1.84.000 Hydraulic Equipment of Slewing Part
Figura 29 КС-45717-1.84.000 Equipo hidráulico en el marco giratorio
Рисунок 29 КС-45717-1.84.000 Гидрооборудование поворотной части

АТКС
все для автокранов
тел. + 7 (4932) 593-003

Position No in Fig. 29	Designation	Description	Qnty	Note
Número de la posiciónen la figura 29	Designación	Denominasión	Cantidad de piezas por conjunto	Notas
Номер поз. на рис. 29	Обозначение	Наименование	Кол-во на узел	Примечания
1	КС-45717.84.320	Tube as a unit Труба в сборе	1	
2	КС-35714.84.410-01	Tee-joint Тройник	2	
3		Pressure converter Преобразователь давления		
4	КС-45717.84.260	Tube as a unit Труба в сборе	1	
5	КС-45717.84.250	Tube, as a unit Труба в сборе	1	
6		Hose РВД 20-23-650 Т1 Рукав РВД 20-23-650 Т1	2	
7	КС-45717.84.230-01	Tube as a unit Труба в сборе	1	
8	КС-45717.84.240	Tube as a unit Труба в сборе	1	
9	КС-3577.84.700-1	Non-return valve Клапан обратный управляемый	2	
10	КС-45717.84.200-07	Tube as a unit Труба в сборе	1	

АТКЕС
Все для автокранов
тел. + 7 (4932) 593-003

Position No in Fig. 29	Designation	Description	Qnty	Note
Número de la posiciónen la figura 29	Designación	Denominasión	Cantidad de piezas por conjunto	Notas
Номер поз. на рис. 29	Обозначение	Наименование	Кол-во на узел	Примечания
11	КС-45717.84.200-06	Tube as a unit Труба в сборе	1	
12	КС-45717.84.320-01	Tube as a unit Труба в сборе	1	
13	КС-45717.84.430-3	Block of valves Блок клапанный	1	
14	КС-45717.84.280-01	Tube as a unit Труба в сборе	1	
15	КС-45717.84.280	Tube as a unit Труба в сборе	1	
16	КС-45717.84.320-08	Tube as a unit Труба в сборе	1	
17	КС-45717.84.320-09	Tube as a unit Труба в сборе	1	
18	КС-45717.84.150	Tube as a unit Труба в сборе	1	
19	КС-45717.84.140	Tube as a unit Труба в сборе	1	
20	КС-45717.84.130	Tube as a unit Труба в сборе	1	

АТКЕС
все для автокранов
тел. + 7 (4932) 593-003

Position No in Fig. 29	Designation	Description	Qnty	Note
Número de la posiciónen la figura 29	Designación	Denominasión	Cantidad de piezas por conjunto	Notas
Номер поз. на рис. 29	Обозначение	Наименование	Кол-во на узел	Примечания
21	КС-45717.84.120	Tube as a unit Труба в сборе	1	
22	КС-45717.84.110-01	Tube as a unit Труба в сборе	1	
23	КС-45717.84.110	Tube as a unit Труба в сборе	1	
24		Hose РВД 25-25-580 Т Рукав РВД 25-25-580 Т	1	
25	КС-3574.83.008	Hose Рукав	2	
26	КС-45717.84.320-17	Tube as a unit Труба в сборе	1	
27	КС-3577.84.550	Gate Вентиль	2	
28	КС-45717.84.320-18	Tube as a unit Труба в сборе	1	
29		Manometer МТП-1М-1,6 MPa Манометр МТП-1М-1,6 МПа	1	

АТКЕС
все для автокранов
тел. + 7 (4932) 593-003

Position No in Fig. 29	Designation	Description	Qnty	Note
Número de la posiciónen la figura 29	Designación	Denominasión	Cantidad de piezas por conjunto	Notas
Номер поз. на рис. 29	Обозначение	Наименование	Кол-во на узел	Примечания
30		Manometer МТП-1М-25 МРа Манометр МТП-1М-25 МПа	1	
31	КС-35714.84.005	Thermometer Термометр	1	
32	КС-45717.84.320-16	Tube as a unit Труба в сборе	1	
33	КС-45717.84.320-15	Tube as a unit Труба в сборе	1	
34	КС-45717.84.400-01	Hook tightening cock Кран затяжки крюка	1	
35	КС-45717.84.200-02	Tube as a unit Труба в сборе	1	
36	КС-45717.84.200-01	Tube as a unit Труба в сборе	1	
37	КС-45717.84.200-08	Tube as a unit Труба в сборе	1	
38	КС-45717.84.200-09	Tube as a unit Труба в сборе	1	

АТКЕС
все для автокранов
тел. + 7 (4932) 593-003

Position No in Fig. 29	Designation	Description	Qnty	Note
Número de la posiciónen la figura 29	Designación	Denominasión	Cantidad de piezas por conjunto	Notas
Номер поз. на рис. 29	Обозначение	Наименование	Кол-во на узел	Примечания
39	ГКР-20-160-25	Hydraulic valve-regulator Гидроклапан – регулятор	1	It's possible to change for pos. 40 Допускается замена на поз. 40
40	У3.33.84.000	Hydraulic unit Гидроблок	1	It's used instead of pos. 39 Применяется взамен поз. 39
41	КС-45717.84.160	Tube as a unit Труба в сборе	1	
42	КС-45717.84.500-01	Safety hydraulic valve Гидроклапан предохранительный	1	
43	КС-45717.84.440	Tee-joint Тройник	1	
44	КС-45717.84.270	Tube as a unit Труба в сборе	1	
45	У063.00.000-3-02	Section hydraulic distributor Гидрораспределитель секционный	1	

АТКЕС
все для автокранов
тел. + 7 (4932) 593-003

Position No in Fig. 29 Número de la posiciónen la figura 29 Номер поз. на рис. 29	Designation Designación Обозначение	Description Denominasión Наименование	Qnty Cantidad de piezas por conjunto Кол-во на узел	Note Notas Примечания
46	КС-45717.84.320-14	Tube as a unit Труба в сборе	1	
47	КС-45717.84.200	Tube as a unit Труба в сборе	1	
48	КС-45717.84.320-11	Tube as a unit Труба в сборе	1	
49	КС-45717.84.320-02	Tube as a unit Труба в сборе	1	
50	КС-45717.84.260-02	Tube as a unit Труба в сборе	1	
51	КС-45717.84.260-01	Tube as a unit Труба в сборе	1	
52		Hose РВД 20-23-850 Т1 Рукав РВД 20-23-850 Т1	2	
53	КС-45717.84.930-01	Tube as a unit Труба в сборе	1	
54	КС-45717.84.930	Tube as a unit Труба в сборе	1	
55	КС-45717.84.960	Tube as a unit Труба в сборе	1	
56	КС-45717-1.84.010-01	Tube as a unit Труба в сборе	1	

АТКЕС
все для автокранов
тел. + 7 (4932) 593-003

Position No in Fig. 29 Número de la posiciónen la figura 29 Номер поз. на рис. 29	Designation Designación Обозначение	Description Denominasión Наименование	Qnty Cantidad de piezas por conjunto Кол-во на узел	Note Notas Примечания
57	КС-3577.84.009	Tee-joint Тройник	1	
58	КС-45717-1.84.010-02	Tube as a unit Труба в сборе	1	
59	КС-45717.84.320-07	Tube as a unit Труба в сборе	1	
60	У3.20.10.000-2	Balancing hydraulic unit Гидроблок уравновешивания	1	
61	КС-45717-1.84.010	Tube as a unit Труба в сборе	1	
62	КС-45717.84.210	Tube as a unit Труба в сборе	1	
63	КС-45717.84.220	Tube as a unit Труба в сборе	1	
64	КС-45717.84.320-04	Tube as a unit Труба в сборе	1	
65	КС-45717.84.320-06	Tube as a unit Труба в сборе	1	
66	КС-45717.84.320-13	Tube as a unit Труба в сборе	1	

АТКЕС
все для автокранов
тел. + 7 (4932) 593-003

Position No in Fig. 29	Designation	Description	Qnty	Note
Número de la posiciónen la figura 29	Designación	Denominasión	Cantidad de piezas por conjunto	Notas
Номер поз. на рис. 29	Обозначение	Наименование	Кол-во на узел	Примечания
67	КС-45717.84.320-12	Tube as a unit Труба в сборе	1	
68	КС-45717.84.320-05	Tube as a unit Труба в сборе	1	
69		Hydraulic distributor ГР2-3-1-24 УХЛ2 Гидрораспределитель ГР2-3-1-24 УХЛ2	1	It's possible to change for pos. 70 Допускается замена на поз. 70
70		Hydraulic distributor У46.90.06.901 УХЛ2 Гидрораспределитель У46.90.06.901 УХЛ2	1	It's used instead of pos. 69 Применяется в замен поз. 69
71	КС-45717.84.320-10	Tube as a unit Труба в сборе	1	
72		Ring 021-025-25-2-2 GOST 9833-73 Кольцо 021-025-25-2-2 ГОСТ 9833-73	3	

АТКЕС
все для автокранов
тел. + 7 (4932) 593-003

Position No in Fig. 29	Designation	Description	Qnty	Note
Número de la posiciónen la figura 29	Designación	Denominasión	Cantidad de piezas por conjunto	Notas
Номер поз. на рис. 29	Обозначение	Наименование	Кол-во на узел	Примечания
73	КС-3577.84.008	Pipe union Штуцер	3	
74	КС-3577.83.045	Pipe union Штуцер	1	
75		Ring 030-035-30-2-2 GOST 9833-73 Кольцо 030-035-30-2-2 ГОСТ 9833-73	8	
76	КС-3577.83.027	Pipe union Штуцер	8	
77		Ring 011-015-25-2-2 GOST 9833-73 Кольцо 011-015-25-2-2 ГОСТ 9833-73	8	
78		Bolt M8-8gx20.46.20.015 GOST 7798-70 Болт М8-8gx20.46.20.015 ГОСТ 7798-70	4	

АТКЕС
все для автокранов
тел. + 7 (4932) 593-003

Position No in Fig. 29 Número de la posiciónen la figura 29 Номер поз. на рис. 29	Designation Designación Обозначение	Description Denominasión Наименование	Qnty Cantidad de piezas por conjunto Кол-во на узел	Note Notas Примечания
79		Washer 8.65Г.019 GOST 6402-70 Шайба 8.65Г.019 ГОСТ 6402-70	14	
80	КС-3577.84.016	Cramp Скоба	2	
81	КС-3577.84.045	Yoke Хомут	1	
82		Bolt M8-8gx25.46.20.019 GOST 7798-70 Болт М8-8gx25.46.20.019 ГОСТ 7798-70	10	
83		Nut M8-7H.5.019 GOST 5915-70 Гайка М8-7Н.5.019 ГОСТ 5915-70	10	
84	КС-3577.84.027	Pipe union Штуцер	2	
85	КС-3577.84.024-1	Nut Гайка	4	
86	КС-3577.83.002	Washer Шайба	6	

АТКЕС
все для автокранов
тел. + 7 (4932) 593-003

Position No in Fig. 29 Número de la posiciónen la figura 29 Номер поз. на рис. 29	Designation Designación Обозначение	Description Denominasión Наименование	Qnty Cantidad de piezas por conjunto Кол-во на узел	Note Notas Примечания
87		Ring 036-044-46-2-2 GOST 9833-73 Кольцо 036-044-46-2-2 ГОСТ 9833-73	4	
88	КС-45717.84.101	Pin Шпилька	6	
89		Nut M12-7H.5.019 GOST 5915-70 Гайка М12-7Н.5.019 ГОСТ 5915-70	8	
90		Washer 12.65Г.019 GOST 6402-70 Шайба 12.65.019 ГОСТ 6402-70	16	
91	КС-3577.83.606	Pipe union Штуцер	2	
92	КС-3577.83.043	Washer Шайба	2	
93		Lining Прокладка	1	ТКП set Из комплек-та ТКП

АТКЕС
все для автокранов
тел. + 7 (4932) 593-003

Position No in Fig. 29	Designation	Description	Qnty	Note
Número de la posiciónen la figura 29	Designación	Denominasión	Cantidad de piezas por conjunto	Notas
Номер поз. на рис. 29	Обозначение	Наименование	Кол-во на узел	Примечания
94	У3.04.83.004	Cramp Скоба	5	
95	КС-3574.83.120	Yoke Хомут	2	
96	КС-35715.83.005	Spiral Спираль	1	
97	КС-45717.84.520	Carrier Поводок	1	
98		Bolt M16-8gx30.66.45.019 GOST 7798-70 Болт М16-8gx30.66.45.019 ГОСТ 7798-70	5	
99		Nut M16-7H.5.019 GOST 5915-70 Гайка М16-7Н.5.019 ГОСТ 5915-70	2	
100		Washer 16.65Г.019 GOST 6402-70 Шайба 16.65Г.019 ГОСТ 6402-70	5	
101	КС-3577.84.034	Pipe union Штуцер	2	

АТКЕС
все для автокранов
тел. + 7 (4932) 593-003

Position No in Fig. 29	Designation	Description	Qnty	Note
Número de la posiciónen la figura 29	Designación	Denominasión	Cantidad de piezas por conjunto	Notas
Номер поз. на рис. 29	Обозначение	Наименование	Кол-во на узел	Примечания
102	КС-3577.83.094-1	Washer Шайба	2	
103	КС-3577.83.018	Nut Гайка	2	
104	КС-2573.84.006	Bracket Кронштейн	6	
105		Bolt M6-8gx16.46.20.019 GOST 7798-70 Болт М6-8gx16.46.20.019 ГОСТ 7798-70	2	
106		Washer 6.65Г.019 GOST 6402-70 Шайба 6.65Г.019 ГОСТ 6402-70	4	
107		Screw ВМ3-6gx10.48.029 GOST 17473-80 Винт ВМ3-6gx10.48.029 ГОСТ 17473-80	4	
108		Washer 3Л.65Г.029 GOST 6402-70 Шайба 3Л.65Г.029 ГОСТ 6402-70	4	

АТКЕС
все для автокранов
тел. + 7 (4932) 593-003

Position No in Fig. 29	Designation	Description	Qnty	Note
Número de la posiciónen la figura 29	Designación	Denominasión	Cantidad de piezas por conjunto	Notas
Номер поз. на рис. 29	Обозначение	Наименование	Кол-во на узел	Примечания
109	КС-3577.83.160-01	Yoke Хомут	2	
110		Bolt M12-8gx35.46.20.019 GOST 7798-70 Болт М12-8gx35.46.20.019 ГОСТ 7798-70	2	
111		Seal 1-6x10-АД1М GOST 18677-73 Пломба 1-6x10-АД1М ГОСТ 18677-73	3	
112		Wire КС 0,8 GOST 792-67 Проволока КС 0,8 ГОСТ 792-67	0,024	m м
113	КС-3577-3.84.003	Elbow Угольник	3	
114	КС-45717.84.107	Nut Гайка	1	
115		Washer 16.02.019 GOST 11371-78 Шайба 16.02.019 ГОСТ 11371-78	3	

АТКЕС
все для автокранов
тел. + 7 (4932) 593-003

Position No in Fig. 29	Designation	Description	Qnty	Note
Número de la posiciónen la figura 29	Designación	Denominasión	Cantidad de piezas por conjunto	Notas
Номер поз. на рис. 29	Обозначение	Наименование	Кол-во на узел	Примечания
116	КС-35714.84.004	Elbow Угольник	4	
117		Bolt M10-8gx25.46.20.019 GOST 7798-70 Болт М10-8gx25.46.20.019 ГОСТ 7798-70	1	
118		Washer 10.65Г.019 GOST 6402-70 Шайба 10.65Г.019 ГОСТ 6402-70	9	
119	КС-45717.84.902	Cramp Скоба	1	
120	КС-45717.84.903	Hose Рукав	2	
121	КС-45717.84.350	Bracket Кронштейн	1	
122	КС-3577-3.84.007	Pipe union Штуцер	1	
123	КС-45717.84.104	Pipe union Штуцер	2	

АТКЕС
все для автокранов
тел. + 7 (4932) 593-003

Position No in Fig. 29	Designation	Description	Qnty	Note
Número de la posiciónen la figura 29	Designación	Denominasión	Cantidad de piezas por conjunto	Notas
Номер поз. на рис. 29	Обозначение	Наименование	Кол-во на узел	Примечания
124		Bolt M12-8gx45.46.20.019 GOST 7798-70 Болт М12-8gx45.46.20.019 ГОСТ 7798-70	4	
125	КС-3577.84.002	Flange Фланец	2	
126		Bolt M10-8gx75.46.20.019 GOST 7798-70 Болт М10-8gx75.46.20.019 ГОСТ 7798-70	8	
127		Ring 025-030-2-2 GOST 9833-73 Кольцо 025-030-2-2 ГОСТ 9833-73	2	
128	КС-35714.84.430	Flange Фланец	1	
129		Bolt M12-8gx30.46.20.019 GOST 7798-70 Болт М12-8gx30.46.20.019 ГОСТ 7798-70	4	
130	КС-45717.84.105	Strip Планка	1	

АТКЕС
все для автокранов
тел. + 7 (4932) 593-003

Position No in Fig. 29	Designation	Description	Qnty	Note
Número de la posiciónen la figura 29	Designación	Denominasión	Cantidad de piezas por conjunto	Notas
Номер поз. на рис. 29	Обозначение	Наименование	Кол-во на узел	Примечания
131	КС-45717.84.340	Rod assy Планка в сборе	1	
132	КС-3577-3.84.005	Ring Кольцо	1	
133	КС-3577.84.042	Sheet Лист	1	
134	КС-45717.84.106	Strip Планка	1	
135		Screw B.M5-8gx12.46.019 GOST 17473-80 Винт В.М5-8gx12.46.019 ГОСТ 17473-80	2	
136		Washer 5.65Г.019 GOST 6402-70 Шайба 5.65Г.019 ГОСТ 6402-70	2	
137		Screw B.M6-8gx12.46.019 GOST 17473-80 Винт В.М6-8gx12.46.019 ГОСТ 17473-80	2	

АТКЕС
все для автокранов
тел. + 7 (4932) 593-003

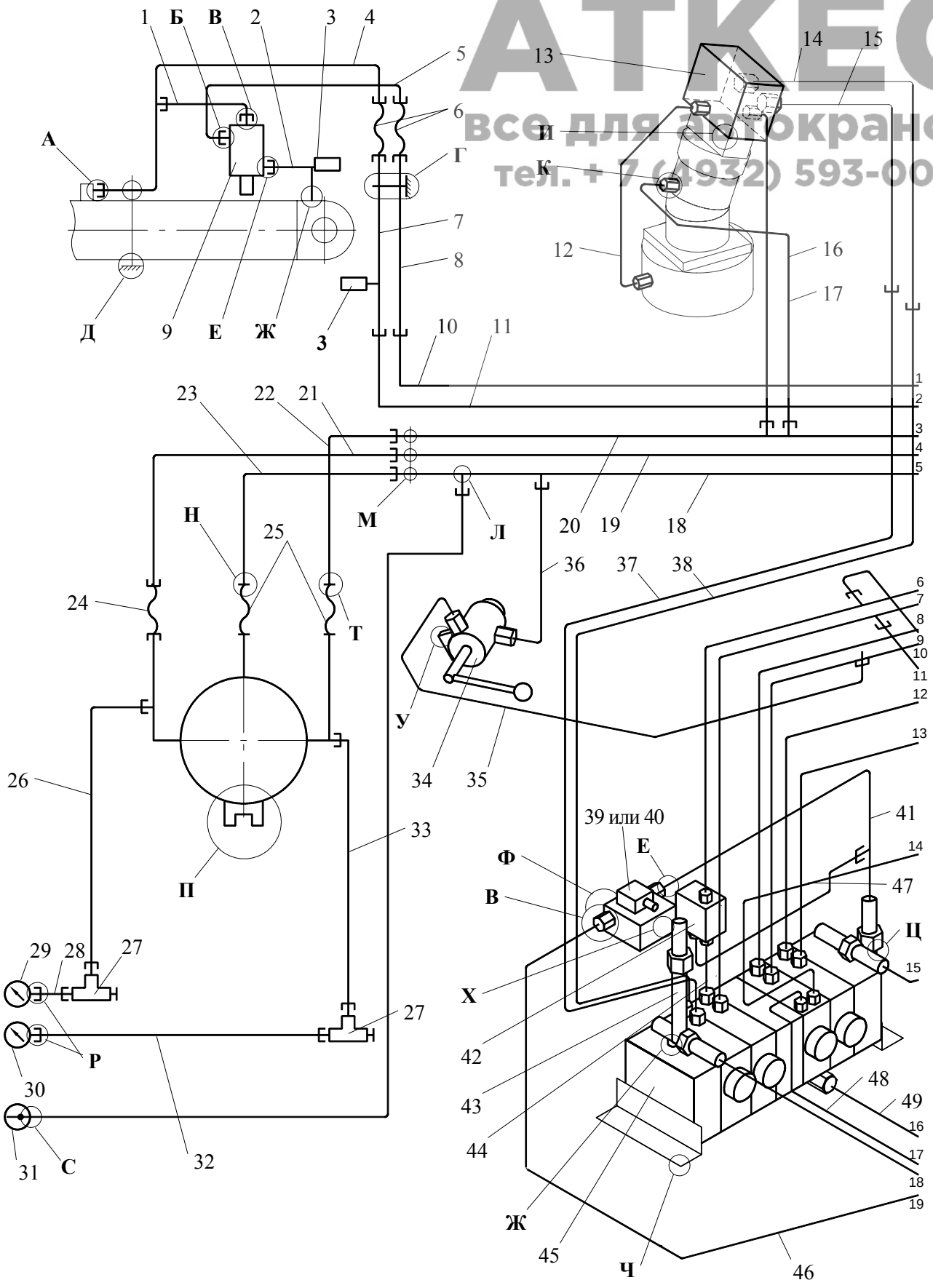

29.1

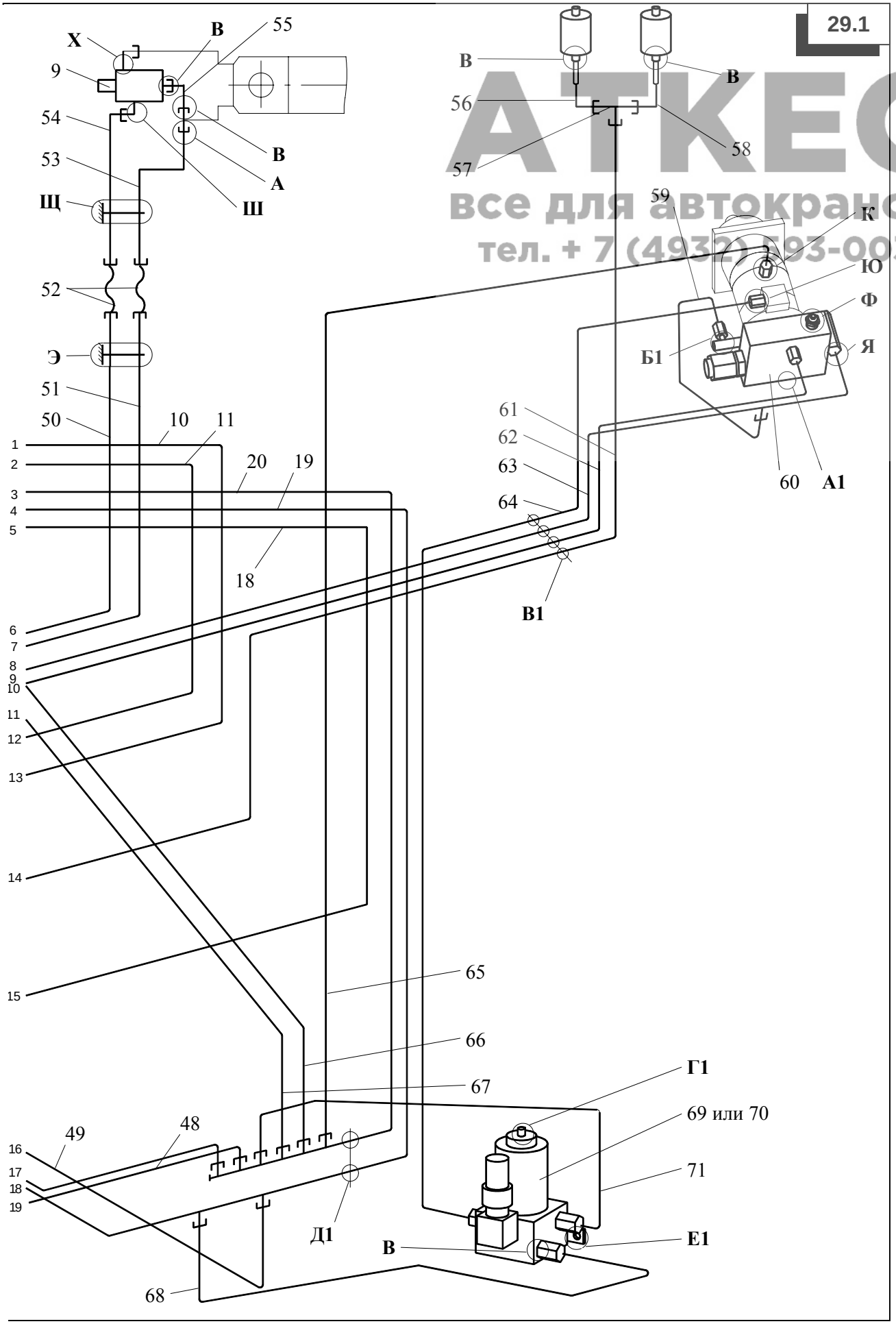

АТКЕС
все для автокранов
тел. + 7 (4932) 93-003

29.2

АТКЕС
все для автокранов
тел.: + 7 (4862) 593-003

А

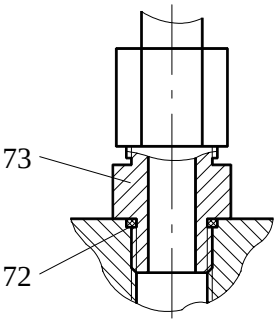

Б

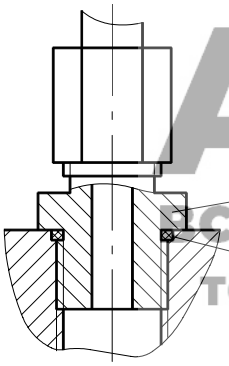

В

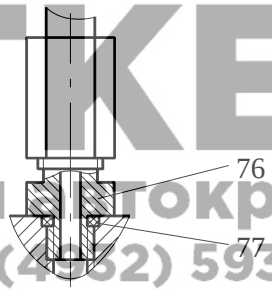

Г

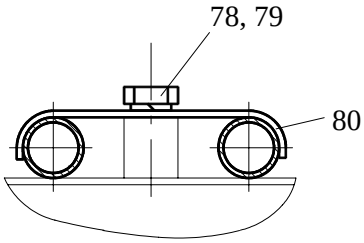

Д

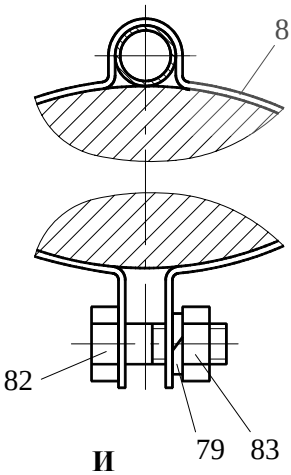

Е

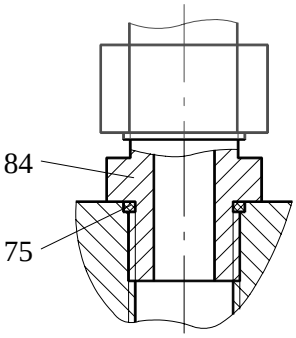

Ж

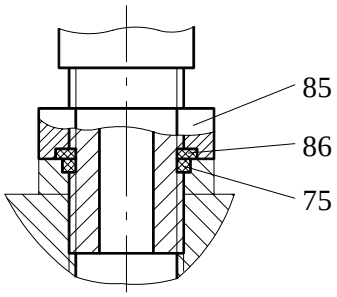

И

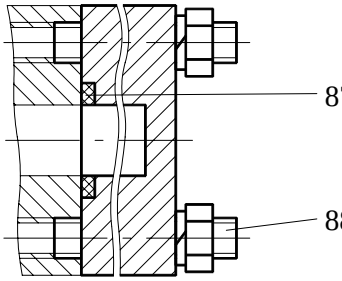

К

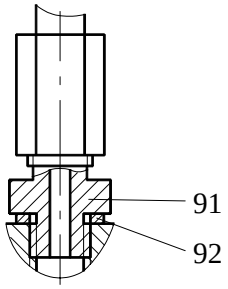

М

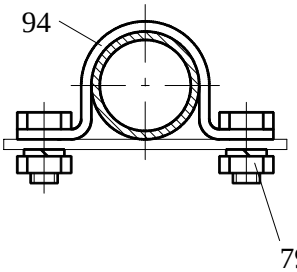

Л

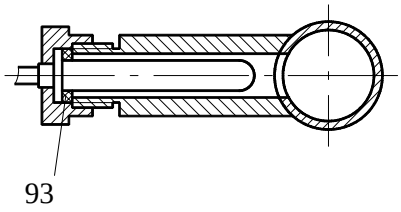

Н

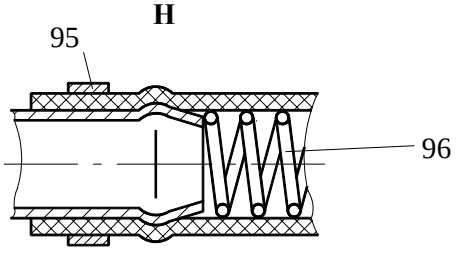

П

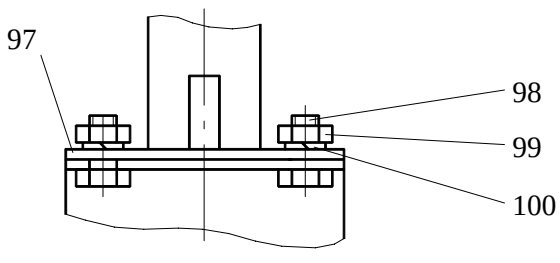

АТКЕС
все для автокранов
тел. + 7 (4932) 593-003

Р

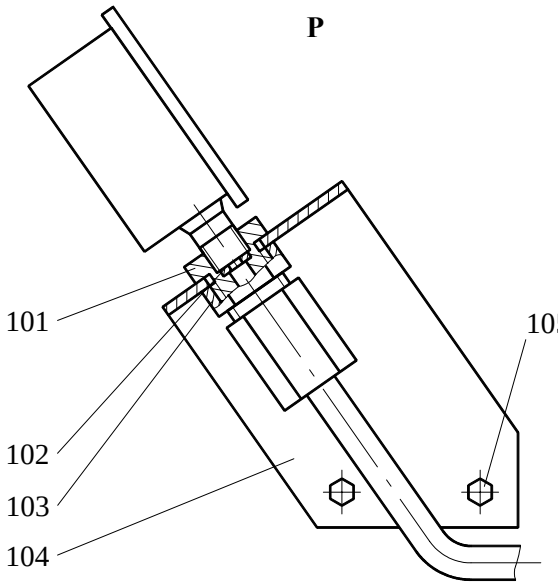

С

Т

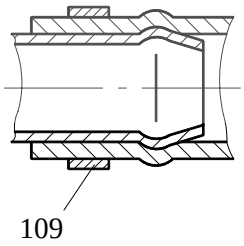

У

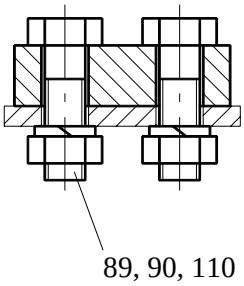

Ф

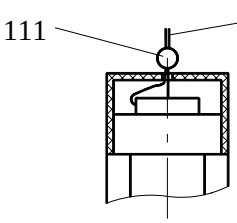

Х

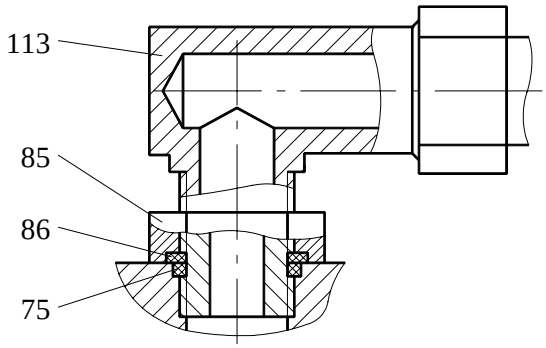

Ц

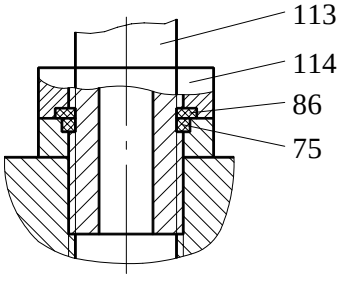

Ч

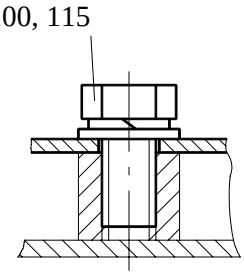

Ш

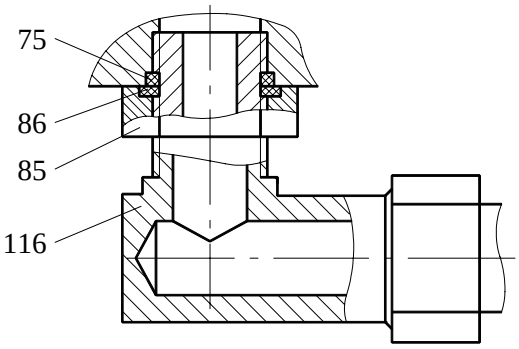

Figure 30 У.063.00.000-3-01 Hydraulic Control Valve
Figura 30 У.063.00.000-3-01 Hydraulic Distribuidor
Рисунок 30 У.063.00.000-3-01 Гидрораспределитель

АТКЕС
все для автокранов
тел. + 7 (4932) 593-003

Position No in Fig. 30	Designation	Description	Qnty	Note
Número de la posiciónen la figura 30	Designación	Denominasión	Cantidad de piezas por conjunto	Notas
Номер поз. на рис. 30	Обозначение	Наименование	Кол-во на узел	Примечания
1		Nut M12-7H.5.019 GOST 5915-70 Гайка М12-7Н.5.019 ГОСТ 5915-70	14	
2		Washer 12.65Г.019 GOST 6402-70 Шайба 12.65Г.019 ГОСТ 6402-70	14	
3	У.061.10.005-1	Plug Пробка	1	
4		Ring 023-028-30-2-2 GOST 9833-73 Кольцо 023-028-30-2-2 ГОСТ 9833-73	1	
5	У.061.10.004	Spring Пружина	1	

АТКЕС
все для автокранов
тел. + 7 (4912) 593-003

Position No in Fig. 30	Designation	Description	Qnty	Note
Número de la posiciónen la figura 30	Designación	Denominasión	Cantidad de piezas por conjunto	Notas
Номер поз. на рис. 30	Обозначение	Наименование	Кол-во на узел	Примечания
6	У.061.10.003-1	Valve Клапан	1	
7	У.061.00.008-1	Plug Пробка	4	
8		Ring 021-025-25-2-2 GOST 9833-73 Кольцо 021-025-25-2-2 ГОСТ 9833-73	9	
9	У.062.10.001-1	Pressure section body Корпус напорной секции	1	
10	У.061.00.005-1	Eye Ушко	2	
11	У.061.00.003-1	Left bracket Кронштейн левый	1	
12		Bolt M8-gx16.46.20.019 GOST 7798-70 Болт M8-gx16.46.20.019 ГОСТ 7798-70	16	

АТКЕС
все для автокранов
тел. + 7 (4912) 593-003

Position No in Fig. 30	Designation	Description	Qnty	Note
Número de la posiciónen la figura 30	Designación	Denominasión	Cantidad de piezas por conjunto	Notas
Номер поз. на рис. 30	Обозначение	Наименование	Кол-во на узел	Примечания
13		Washer 8.65Г.019 GOST 6402-70 Шайба 8.65Г.019 ГОСТ 6402-70	16	
14	У.061.20.005	Cover Крышка	4	
15	У.061.20.001-1	Working section body Корпус рабочей секции	2	
16	У.062.30.001-1	Working section body Корпус рабочей секции	1	
17	У.061.50.001-2	Intermediate section body Корпус промежуточной секции	1	
18	У.061.20.001-1	Working section body Корпус рабочей секции	1	
19		Ring 030-035-30-2-2 GOST 9833-73 Кольцо 030-035-30-2-2 ГОСТ 9833-73	26	

АТКЕС
все для автокранов
тел. + 7 (4912) 593-003

Position No in Fig. 30	Designation	Description	Qnty	Note
Número de la posiciónen la figura 30	Designación	Denominasión	Cantidad de piezas por conjunto	Notas
Номер поз. на рис. 30	Обозначение	Наименование	Кол-во на узел	Примечания
20	У.061.00.001-1	Return cover Крышка сливная	1	
21	У.061.00.002-2	Right bracket Кронштейн правый	1	
22	У.061.00.004-01	Pin Шпилька	14	
23		Ring 025-030-30-2-2 GOST 9833-73 Кольцо 025-030-30-2-2 ГОСТ 9833-73	8	
24	У.062.20.002-5	Slide valve Золотник	2	
25	У.062.20.002-4	Slide valve Золотник	1	
26	У.061.20.009	Bushing Втулка	4	
27	У.061.20.012-1	Washer Шайба	4	
28	У.061.20.011	Bushing Втулка	4	

АТКЕС
все для автокранов
тел. + 7 (4932) 593-003

Position No in Fig. 30	Designation	Description	Qnty	Note
Número de la posiciónen la figura 30	Designación	Denominasión	Cantidad de piezas por conjunto	Notas
Номер поз. на рис. 30	Обозначение	Наименование	Кол-во на узел	Примечания
29	У.061.20.004	Cover Крышка	4	
30	У.061.20.013	Spring Пружина	4	
31	У.061.20.016	Washer Шайба	4	
32	У.061.20.015	Mud slinger Грязесъемник	4	
33	У.061.20.003-3	Slide valve Золотник	1	

30.1

АТКЕС
Все для автокранов
Тел. + 7 (4932) 593-003

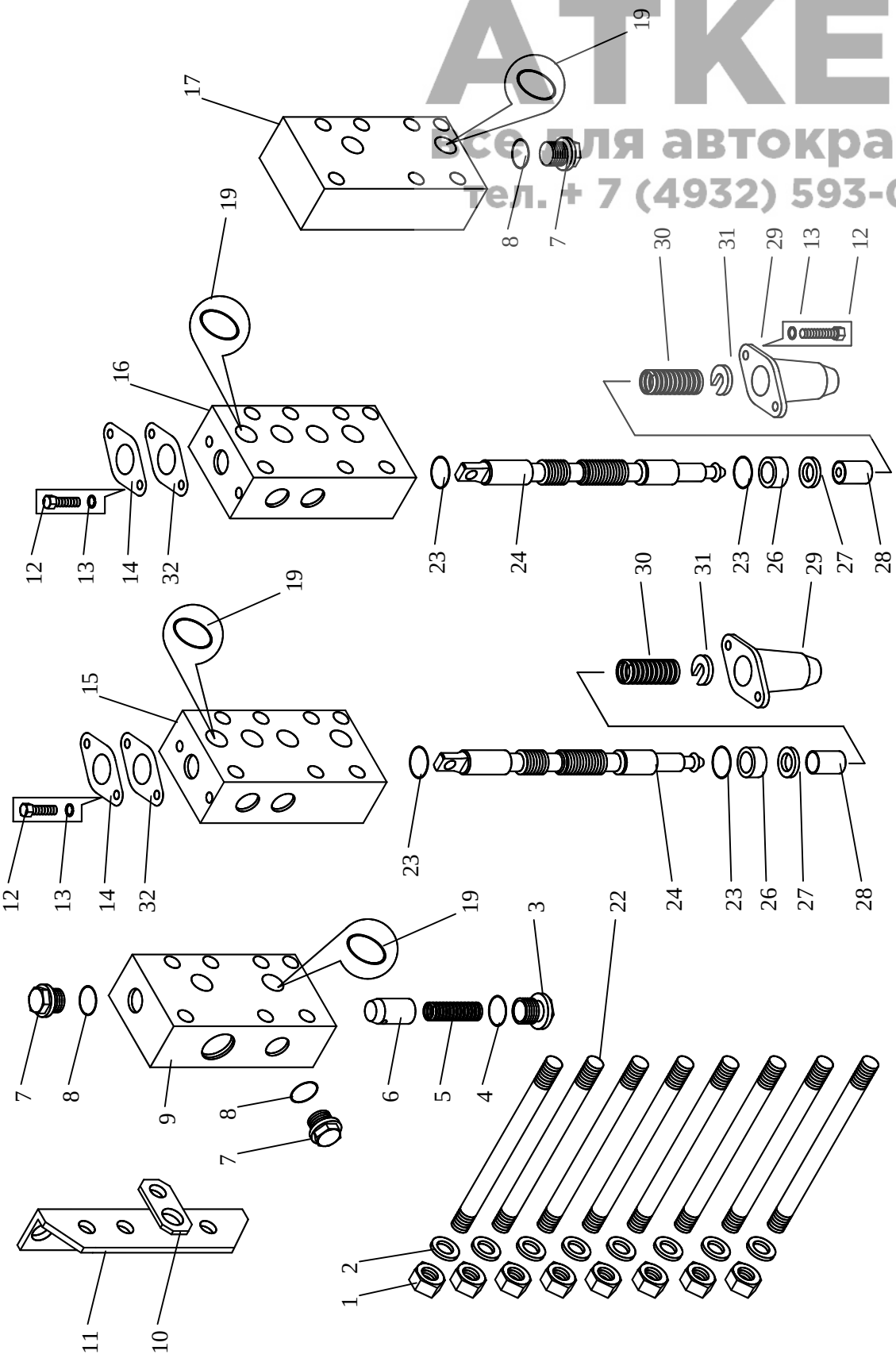

30.2

АТКЕС
все для автокранов
тел. + 7 (4932) 593-003

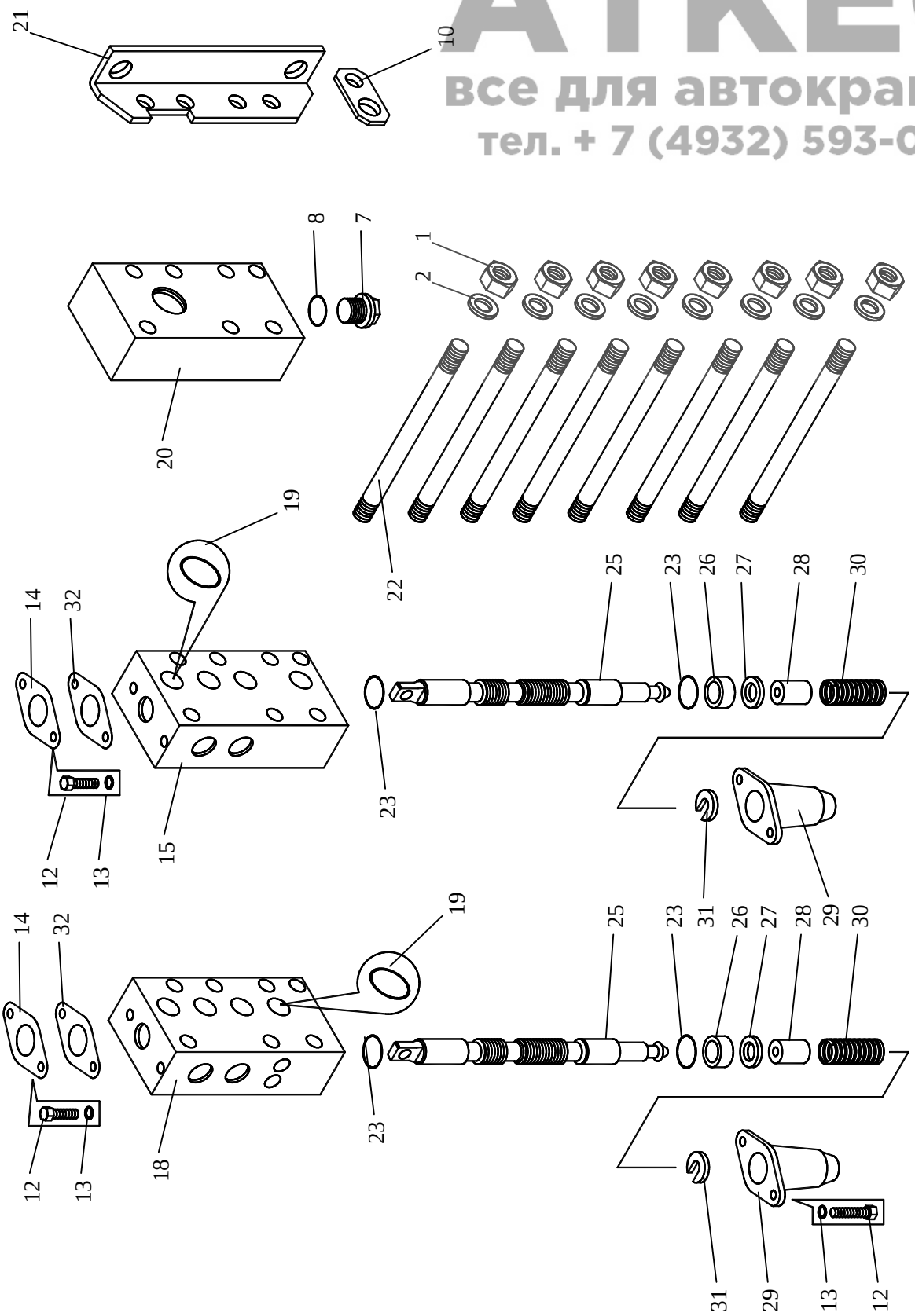

Figure 31 У4690.06.901 Hydraulic Distributor
Figura 31 У4690.06.901 Hydraulic Distribuidor
Рисунок 31 У4690.06.901 Гидрораспределитель

АТКЕС
все для автокранов
тел. + 7 (4932) 593-003

Position No in Fig. 31	Designation	Description	Qnty	Note
Número de la posiciónen la figura 31	Designación	Denominasión	Cantidad de piezas por conjunto	Notas
Номер поз. на рис. 31	Обозначение	Наименование	Кол-во на узел	Примечания
1		Screw BM5-8x14.066.019 GOST 17473-80 Винт BM5-8x14.066.019 ГОСТ 17473-80	7	
2		Washer 5.65Г GOST 6402-70 Шайба 5.65Г ГОСТ 6402-70	9	
3	У4690.06.901.001	Flange Фланец	1	
4	У7510.20-01.100-12	Hydraulic distributor drive Привод гидрораспределителя	1	
5	У4690.06.901.002	Body Корпус	1	
6	У4690.06.901.008	Cover Крышка	1	
7		Ring 022-028-36-2-2 GOST 4833-73 Кольцо 022-028-36-2-2 ГОСТ 4833-73	1	
8	У4690.06.901.013	Gasket Прокладка		

АТКЕС
все для автокранов
тел. + 7 (4932) 593-003

Position No in Fig. 31	Designation	Description	Qnty	Note
Número de la posiciónen la figura 31	Designación	Denominasión	Cantidad de piezas por conjunto	Notas
Номер поз. на рис. 31	Обозначение	Наименование	Кол-во на узел	Примечания
9		Screw BM5-6x10.066.019 GOST 17473-80 Винт BM5-6x10.066.019 ГОСТ 17473-80		
10	У4690.06.901.012	Angle piece Угольник	1	
11	У4690.06.901.007	Spring Пружина	1	
12	У4690.06.901.006	Bushing Втулка	1	
13	У4690.06.901.005	Bushing Втулка	1	
14	У4690.4144.217	Ring Кольцо	3	
15	У4690.06.901.004	Sleeve Гильза	1	
16	У4690.06.901.003	Plunger Плунжер		

31

АТКЕС
все для автокранов
тел. + 7 (4932) 593-003

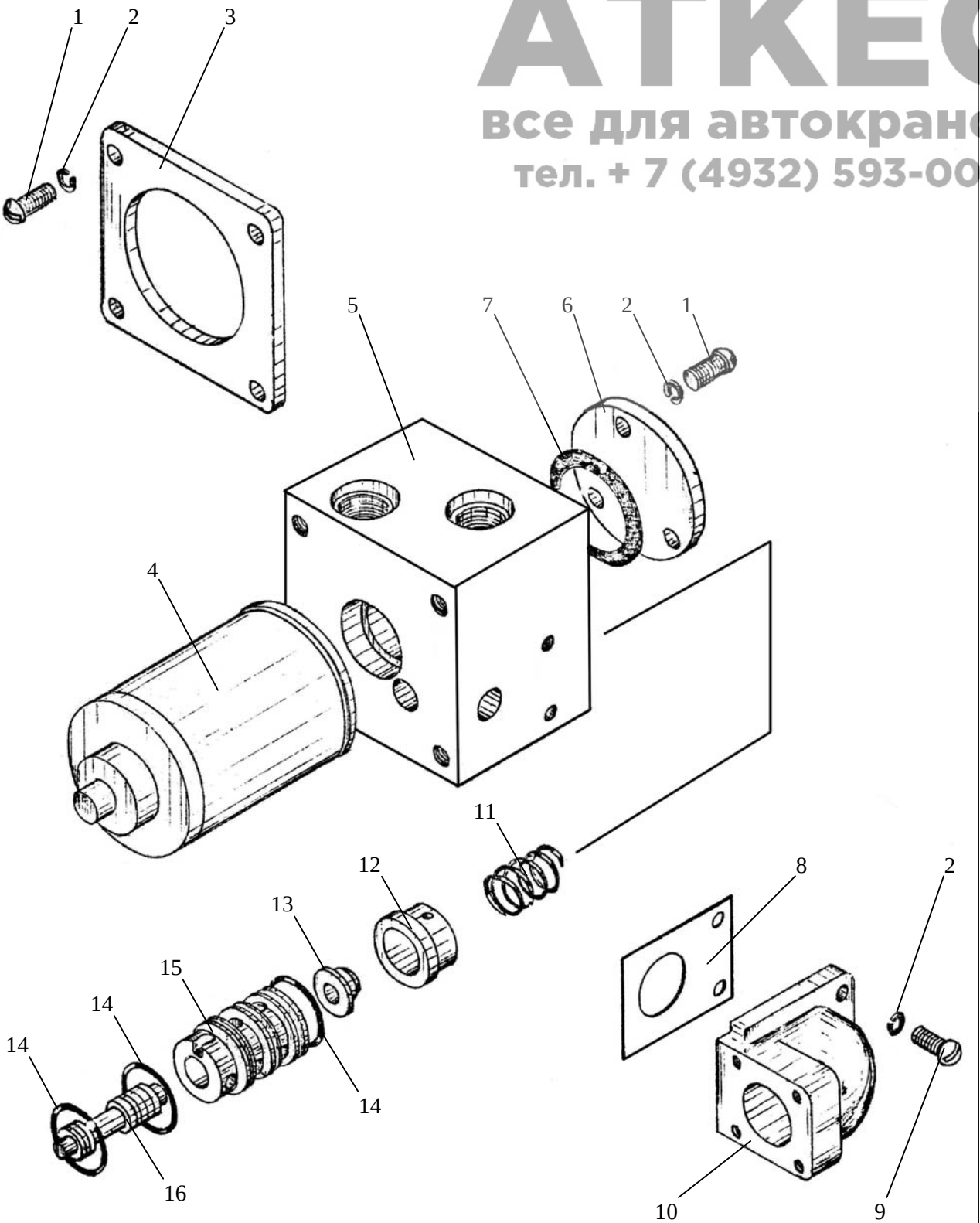

Figure 32 КС-45717.63.400-4 Hydraulic Cylinder
Figura 32 КС-45717.63.400-4 Cilindro hidráulico
Рисунок 32 КС-45717.63.400-4 Гидроцилиндр изменения вылета

АТКС
все для автокранов
тел. + 7 (4932) 593-003

Position No in Fig. 32	Designation	Description	Qnty	Note
Número de la posiciónen la figura 32	Designación	Denominasión	Cantidad de piezas por conjunto	Notas
Номер поз. на рис. 32	Обозначение	Наименование	Кол-во на узел	Примечания
1		Grease cup 1.2 Ц6хр GOST 19853-74 Масленка 1.2 Ц6хр ГОСТ 19853-74	2	
2	КС-45717.63.402	Screw Винт	1	
3	КС-45717.63.420	Body Корпус	1	
4	КС-45717.63.401	Nut Гайка	1	
5	КС-45717.63.415	Safety insert Вкладыш защитный	2	
6	Е13-220-3	Piston complicated sealing Уплотнение поршневое комбинированное	2	
7	КС-45717.409-01	Support insert Вкладыш опорный	1	
8	КС-45717.63.417	Piston Поршень	1	

АТКЕС
все для автокранов
тел. + 7 (4932) 593-003

Position No in Fig. 32 Número de la posiciónen la figura 32 Номер поз. на рис. 32	Designation Designación Обозначение	Description Denominasión Наименование	Qnty Cantidad de piezas por conjunto Кол-во на узел	Note Notas Примечания
9	KC-45717.63.404	Safety washer Шайба защитная	3	
10		Ring 160-170-58-2-2 GOST 9833-73 Кольцо 160-170-58-2-2 ГОСТ 9833-73	2	
11	KC-45717.63.409	Support insert Вкладыш опорный	2	
12	E01-160-3	Rod complicated sealing Уплотнение штоковое комбинированное	2	
13	KC-45717.63.460	Rod Шток	1	
14		Mud remover 2-160 GOST 24811-81 Грязесъемник 2-160 ГОСТ 24811-81	1	
15	KC-45717.63.406	Guide bushing Втулка направляющая	1	

АТКЕС
все для автокранов
тел. + 7 (4932) 593-003

Position No in Fig. 32 Número de la posiciónen la figura 32 Номер поз. на рис. 32	Designation Designación Обозначение	Description Denominasión Наименование	Qnty Cantidad de piezas por conjunto Кол-во на узел	Note Notas Примечания
16		Ring 210-220-58-2-2 GOST 9833-73 Кольцо 210-220-58-2-2 ГОСТ 9833-73	3	
17	КС-45717.63.403	Ring Кольцо	1	
18	КС-45717.63.450	Washer Шайба	1	
19		Washer 6.65Г.019 GOST 3202-70 Шайба 6.65Г.019 ГОСТ 3202-70	6	
20		Bolt M6-8gx16.46.20.019 GOST 7798-70 Болт M6-8gx16.46.20.019 ГОСТ 7798-70	5	
21	КС-45717.63.414	Bolt Болт	1	

АТКЕС
все для автокранов
тел. + 7 (4932) 593-003

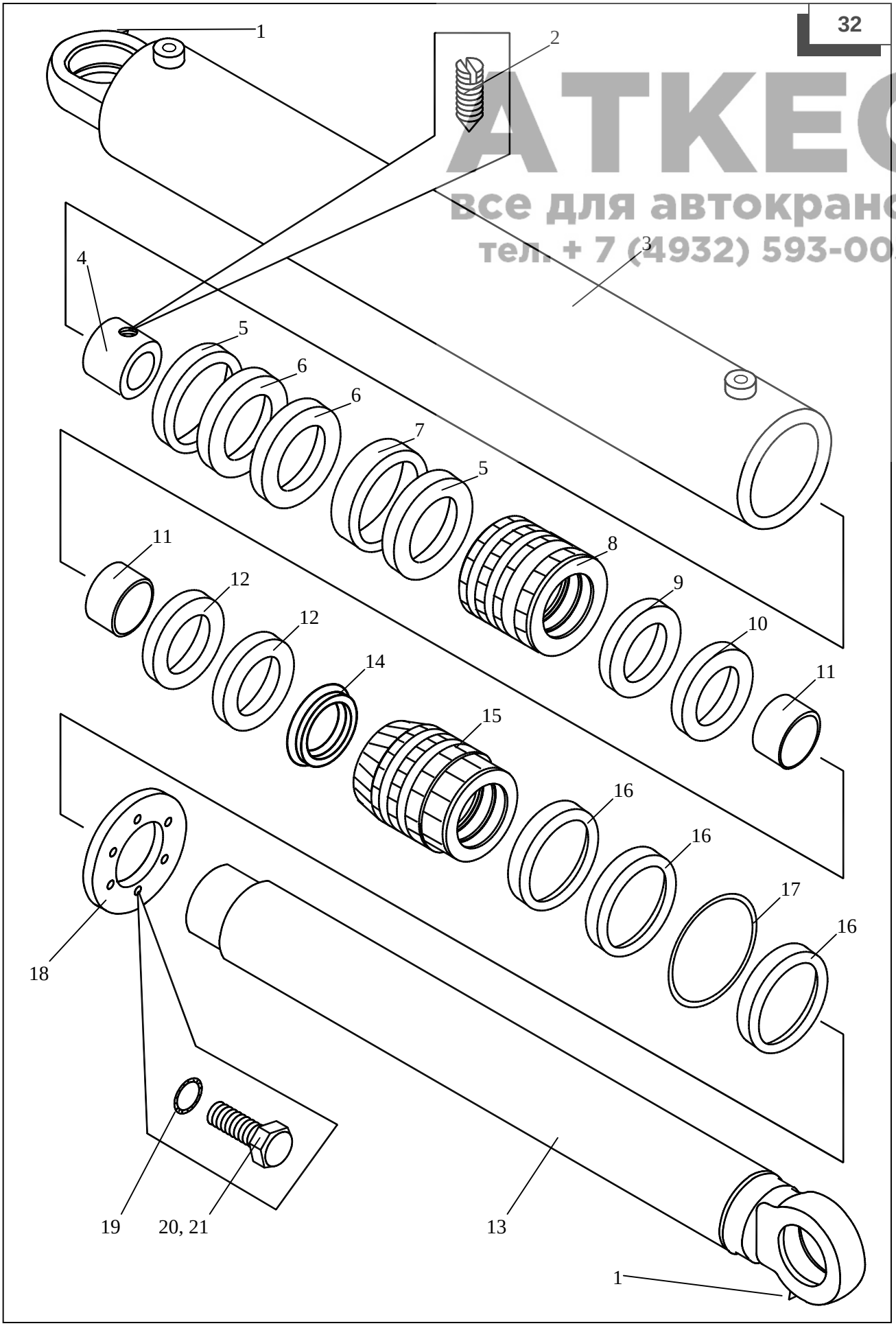

Figure 33 КС-45717.63.400-5 Hydraulic Cylinder
Figura 33 КС-45717.63.400-5 Cilindro hidráulico
Рисунок 33 КС-45717.63.400-5 Гидроцилиндр изменения вылета

АТКС
все для автокранов
тел. + 7 (4932) 593-003

Position No in Fig. 33	Designation	Description	Qnty	Note
Número de la posiciónen la figura 33	Designación	Denominasión	Cantidad de piezas por conjunto	Notas
Номер поз. на рис. 33	Обозначение	Наименование	Кол-во на узел	Примечания
1		Grease cup 1.2 Ц6хр GOST 19853-74 Масленка 1.2 Ц6хр ГОСТ 19853-74	2	
2	КС-45717.63.460-5	Rod Шток	1	
3		Bolt M6-8gx16.46.20.019 GOST 7798-70 Болт М6-8gx16.46.20.019 ГОСТ 7798-70	5	
4	КС-35714.63.416-1	Bolt Болт	1	
5		Washer 6.65Г.019 GOST 6402-70 Шайба 6.65Г.019 ГОСТ 6402-70	6	
6	КС-35714.63.470-1	Washer Шайба	1	
7		Ring 210-220-58-2-2 GOST 9833-73 Кольцо 210-220-58-2-2 ГОСТ 9833-73	3	

АТКЕС
все для автокранов
тел. + 7 (4932) 593-003

Position No in Fig. 33	Designation	Description	Qnty	Note
Número de la posiciónen la figura 33	Designación	Denominasión	Cantidad de piezas por conjunto	Notas
Номер поз. на рис. 33	Обозначение	Наименование	Кол-во на узел	Примечания
8	КС-45717.63.403-5	Ring Кольцо	1	
9	КС-35714.63.405-2	Safety washer Шайба защитная	4	
10	КС-45717.63.406-5	Guide bushing Втулка направляющая	1	
11		Mud remover 2-160 GOST 24811-81 Грязесъемник 2-160 ГОСТ 24811-81	1	
12	УК2-160-2	Piston complicated sealing Уплотнение комбинированное	2	It's possible to change for pos. 19 Допускается замена на поз. 19
13	Е1-160-3	Piston complicated sealing Уплотнение комбинированное	2	It's possible to change for pos. 12 Допускается замена на поз. 12

АТКЕС
все для автокранов
тел. + 7 (4932) 593-003

Position No in Fig. 33 Número de la posiciónen la figura 33 Номер поз. на рис. 33	Designation Designación Обозначение	Description Denominasión Наименование	Qnty Cantidad de piezas por conjunto Кол-во на узел	Note Notas Примечания
14	КС-45717.408-1	Support insert Вкладыш опорный	2	
15	КС-45717.63.405-5	Safety washer Шайба защитная	3	
16		Ring 110-120-58-2-2 GOST 9833-73 Кольцо 110-120-58-2-2 ГОСТ 9833-73	2	
17	КС-45717.63.417-5	Piston Поршень	1	
18	КС-45717.63.415-5	Safety insert Вкладыш защитный	2	
19	УКУЗ-220-2	Rod complicated sealing Уплотнение комбинированное	2	
20	КС-45717.409-5	Support insert Вкладыш опорный	1	
21	КС-45717.63.401-5	Nut Гайка	1	
22	КС-6973А.31.208	Кольцо стопорное	1	

АТКЕС
все для автокранов
тел. + 7 (4932) 593-003

Position No in Fig. 33 Número de la posiciónen la figura 33 Номер поз. на рис. 33	Designation Designación Обозначение	Description Denominasión Наименование	Qnty Cantidad de piezas por conjunto Кол-во на узел	Note Notas Примечания
23	КС-45717.63.420-5	Body Корпус	1	
24	E15M-220-3	Piston complicated sealing Уплотнение комбинированное поршневое	2	It's possible to change for pos. 19 Допускается замена на поз. 19
25	OMK-MR220,0-8,1 VN 28/276 0152-179.249	Piston complicated sealing Уплотнение поршневое комбинированное	2	It's possible to change for pos. 19 Допускается замена на поз. 19

33

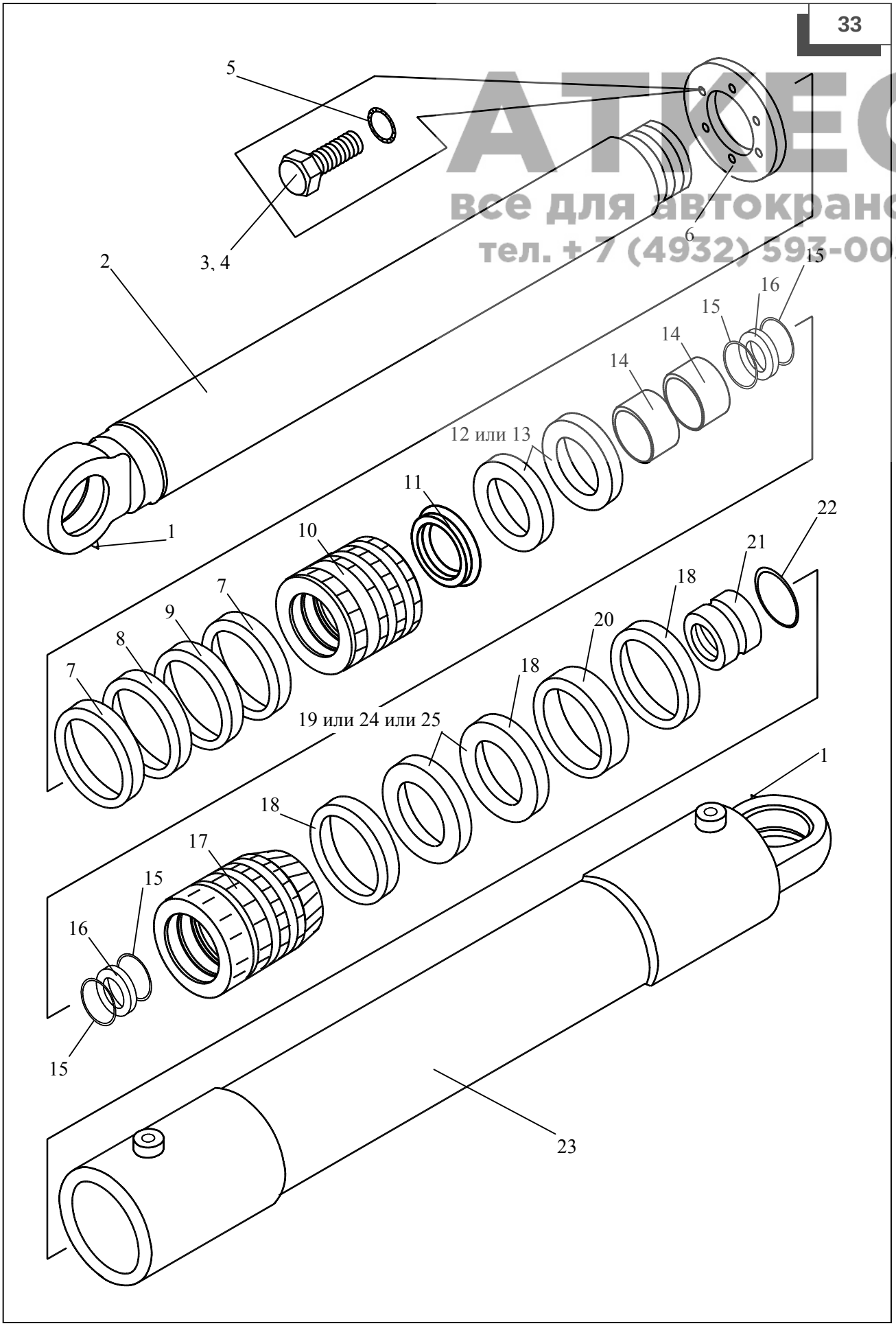

АТКЕС
все для автокранов
тел. +7 (4932) 593-003

Figure 34 КС-3577.84.700-1 Non-Return Valve
Figura 34 КС-3577.84.700-1 Válvula de retención
Рисунок 34 КС-3577.84.700-1 Клапан обратный управляемый

АТКЕС
все для автокранов
тел. + 7 (4932) 593-003

Position No in Fig. 34	Designation	Description	Qnty	Note
Número de la posiciónen la figura 34	Designación	Denominasión	Cantidad de piezas por conjunto	Notas
Номер поз. на рис. 34	Обозначение	Наименование	Кол-во на узел	Примечания
1	КС-3577.84.716	Cap Колпачок	1	
2		Ring 015-019-25-2-2 GOST 9833-73 Кольцо 015-019-25-2-2 ГОСТ 9833-73	4	
3	КС-3577.84.718	Nut Гайка	2	
4	КС-3577.84.713	Screw Винт	1	
5	КС-3577.84.712	Washer Шайба	1	
6	КС-3577.84.709	Spring Пружина	1	
7	КС-3577.84.711	Sleeve Стакан	1	

АТКЕС
все для автокранов
тел. + 7 (4932) 593-003

Position No in Fig. 34 Número de la posiciónen la figura 34 Номер поз. на рис. 34	Designation Designación Обозначение	Description Denominasión Наименование	Qnty Cantidad de piezas por conjunto Кол-во на узел	Note Notas Примечания
8		Ring 045-050-30-2-2 GOST 9833-73 Кольцо 045-050-30-2-2 ГОСТ 9833-73	2	
9	КС-3577.84.707-01	Piston Поршень	1	
10	КС-3577.84.706-1	Valve Клапан	1	
11	КС-3577.84.705	Control valve Золотник	1	
12	КС-3577.84.714	Pusher Толкатель	1	
13	КС-3577.84.704	Body Корпус	1	
14		Ring 030-035-30-2-2 GOST 9833-73 Кольцо 030-035-30-2-2 ГОСТ 9833-73	2	

АТКЕС
все для автокранов
тел. + 7 (4932) 593-003

Position No in Fig. 34	Designation	Description	Qnty	Note
Número de la posiciónen la figura 34	Designación	Denominasión	Cantidad de piezas por conjunto	Notas
Номер поз. на рис. 34	Обозначение	Наименование	Кол-во на узел	Примечания
15	КС-3577.84.702-1	Piston Поршень	1	
16	КС-3577.84.701-1	Pipe union Штуцер	1	
17	КС-3577.84.723	Screw Винт	1	
18	КС-3577.84.716-01	Cap Колпачок	1	
19	КС-3577.84.721	Nut Гайка	1	
20	КС-3577.84.719-1	Washer Шайба	1	

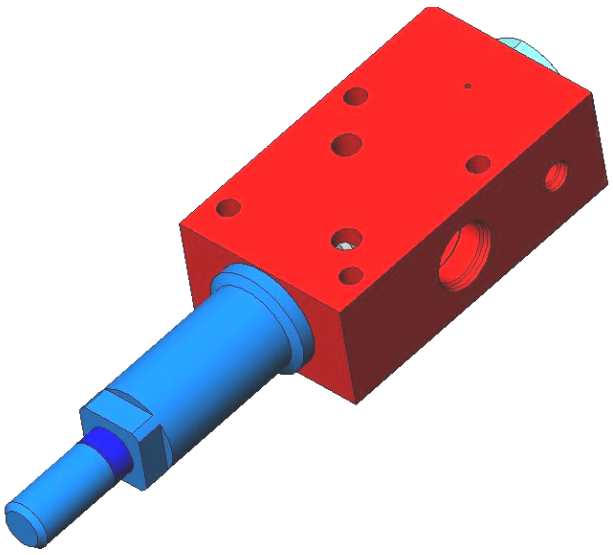

34

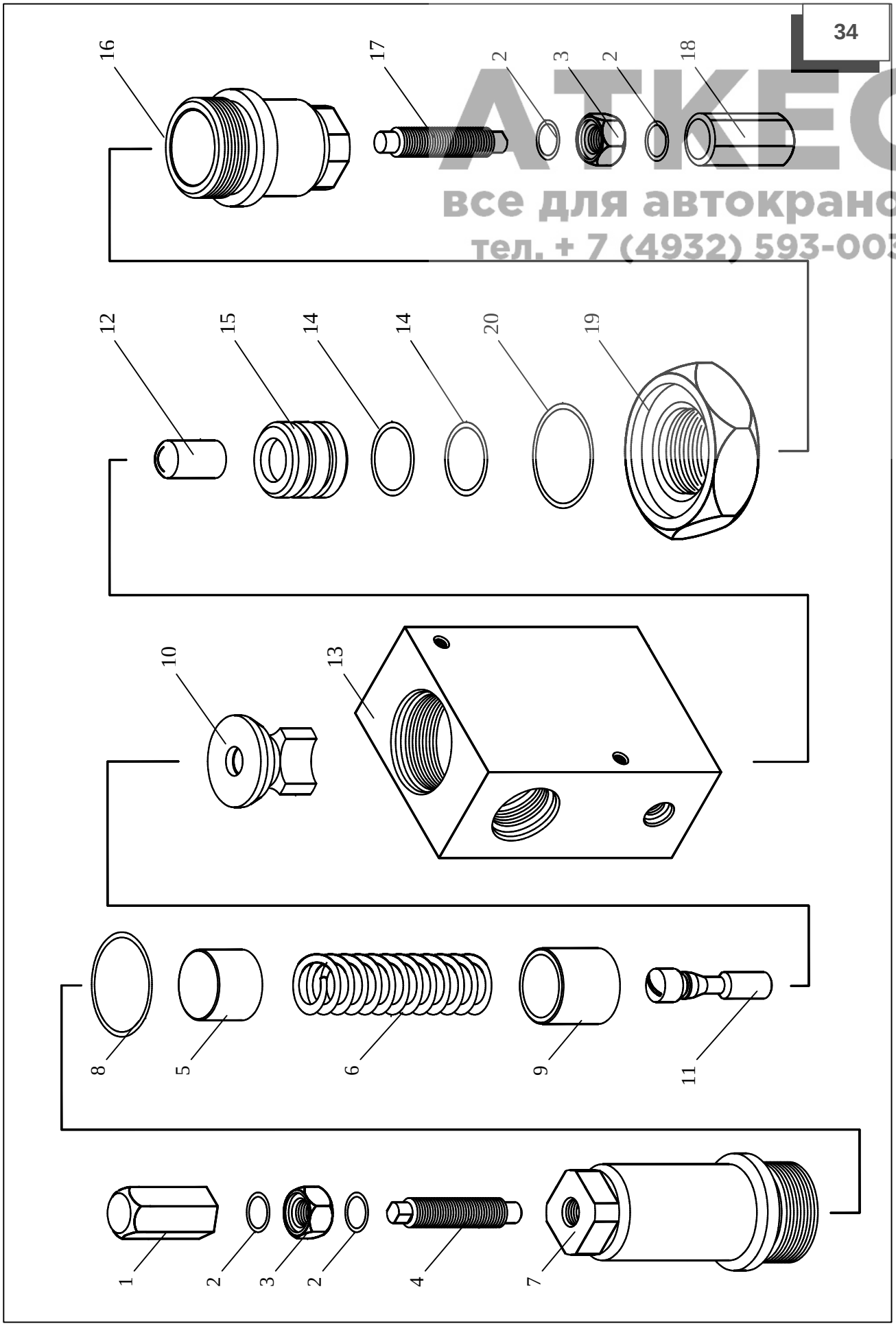

АТКЕС
все для автокранов
тел. + 7 (4932) 593-003

Figure 35 КС-3577.28.200 Brake release Slewing Mechanism
Figura 35 КС-3577.28.200 Mecanismo de apertura del freno de giro
Рисунок 35 КС-3577.28.200 Размыкатель тормоза механизма поворота

АТКС
все для автокранов
тел. + 7 (4932) 593-003

Position No in Fig. 35	Designation	Description	Qnty	Note
Número de la posiciónen la figura 35	Designación	Denominasión	Cantidad de piezas por conjunto	Notas
Номер поз. на рис. 35	Обозначение	Наименование	Кол-во на узел	Примечания
1	КС-3577.28.210	Bodi, assy Корпус в сборе	1	
2	КС-3577.28.201	Plunger Плунжер	2	
3	КС-3577.38.123	Spring Пружина	1	
4	КС-3577.83.027	Pipe Штуцер	1	
5	КС-3577.83.096	Plug Заглушка	1	
6	КС-3577.80.786	Packing Уплотнение	2	
7		Ring 011-015-25-2-2 GOST 9833-73 Кольцо 011-015-25-2-2 ГОСТ 9833-73	1	
8		Ring 020-025-30-2-2 GOST 9833-73 Кольцо 020-025-30-2-2 ГОСТ 9833-73	2	

35

АТКЕС
все для автокранов
тел. + 7 (4932) 593-003

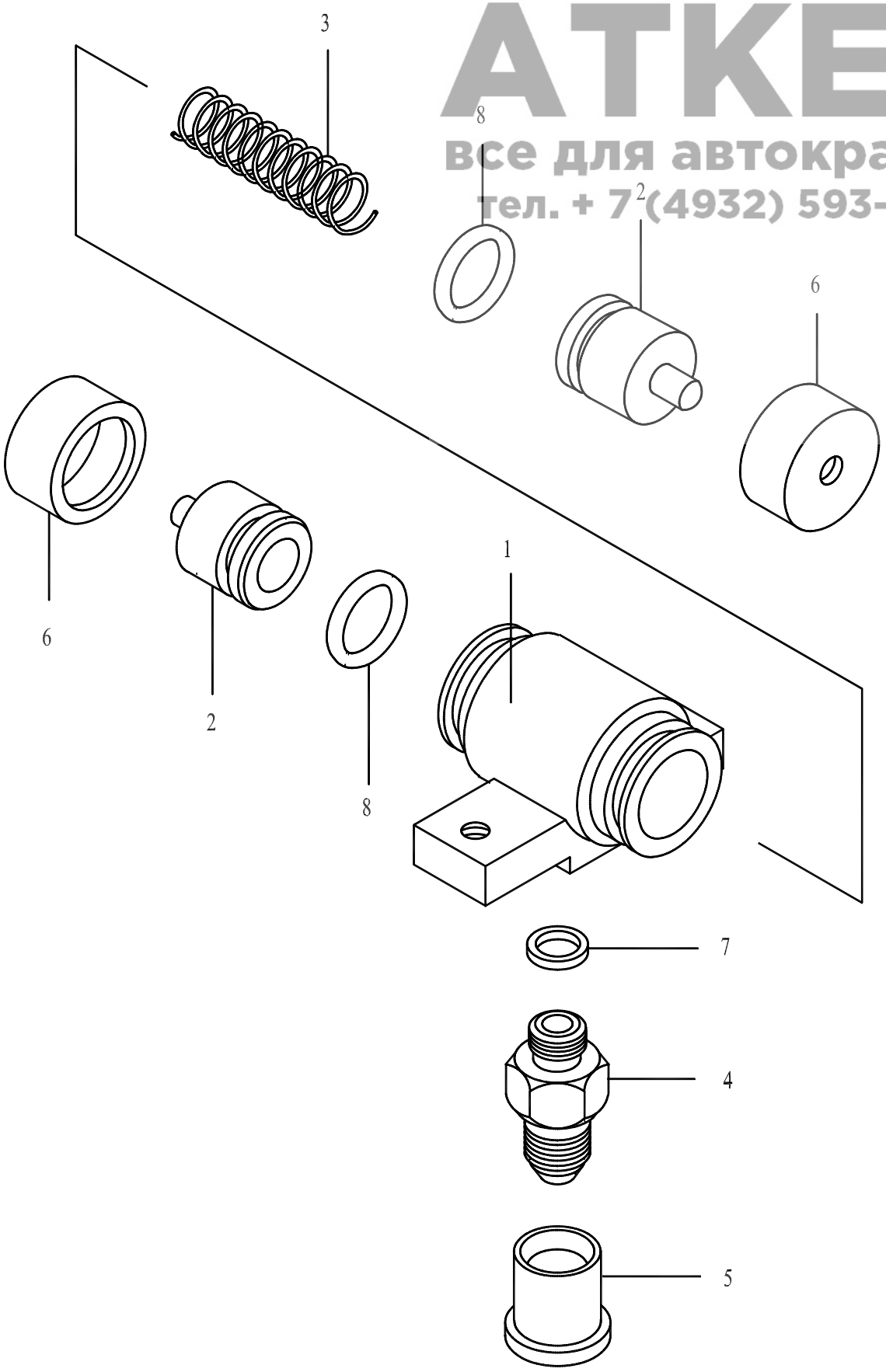

Figure 36 У3.20.10.000-2 Balancing Hydraulic Unit
Figura 36 У3.20.10.000-2 Equilibrio de unidad hidráulica
Рисунок 36 У3.20.10.000-2 Гидроблок уравновешивания

АТКЕС
все для автокранов
тел. + 7 (4932) 593-003

Position No in Fig. 36	Designation	Description	Qnty	Note
Número de la posiciónen la figura 36	Designación	Denominasión	Cantidad de piezas por conjunto	Notas
Номер поз. на рис. 36	Обозначение	Наименование	Кол-во на узел	Примечания
1		Ring 045-050-30-2-2 GOST 9833-73 Кольцо 045-050-30-2-2 ГОСТ 9833-73	3	
2	У3.20.10.108	Plate Тарелка	1	
3	У3.20.10.113	Spring Пружина	1	
4	У3.20.10.112	Spring Пружина	1	
5	У3.20.10.114	Plug Пробка	1	
6	У3.20.10.109	Distance piece Проставка	1	
7	У3.20.10.119	Ring Кольцо	2	
8		Ring 028-032-25-2-2 GOST 9833-73 Кольцо 028-032-25-2-2 ГОСТ 9833-73	3	

АТКЕС
все для автокранов
тел. + 7 (4932) 593-003

Position No in Fig. 36	Designation	Description	Qnty	Note
Número de la posiciónen la figura 36	Designación	Denominasión	Cantidad de piezas por conjunto	Notas
Номер поз. на рис. 36	Обозначение	Наименование	Кол-во на узел	Примечания
9	У3.20.10.121	Ring Кольцо	2	
10	У3.20.10.107	Rest Упор	1	
11	У3.20.10.101	Spring Пружина	1	
12	У3.20.10.106	Valve Клапан	1	
13	У3.20.10.104	Control valve Золотник	1	
14	У061.00.008-1	Plug Пробка	3	
15		Ring 021-025-25-2-2 GOST 9833-73 Кольцо 021-025-25-2-2 ГОСТ 9833-73	3	
16	У3.20.10.001-2	Body Корпус	1	
17	У3.20.10.118	Ring Кольцо	2	

АТКЕС
все для автокранов
тел. + 7 (4932) 593-003

Position No in Fig. 36 Número de la posiciónen la figura 36 Номер поз. на рис. 36	Designation Designación Обозначение	Description Denominasión Наименование	Qnty Cantidad de piezas por conjunto Кол-во на узел	Note Notas Примечания
18		Ring 038-042-30-2-2 GOST 9833-73 Кольцо 038-042-30-2-2 ГОСТ 9833-73	1	
19	У3.20.10.103	Sleeve Гильза	1	
20	У3.20.10.102	Bushing Втулка	1	
21		Ring 025-028-30-2-2 GOST 9833-73 Кольцо 025-028-30-2-2 ГОСТ 9833-73	1	
22	У3.20.10.117	Ring Кольцо	2	
23		Ring 030-035-30-2-2 GOST 9833-73 Кольцо 030-035-30-2-2 ГОСТ 9833-73	1	
24	У.061.10.003	Valve Клапан	1	
25	У.061.10.004	Spring Пружина	1	

АТКЕС
все для автокранов
тел. + 7 (4932) 593-003

Position No in Fig. 36	Designation	Description	Qnty	Note
Número de la posiciónen la figura 36	Designación	Denominasión	Cantidad de piezas por conjunto	Notas
Номер поз. на рис. 36	Обозначение	Наименование	Кол-во на узел	Примечания
26		Bolt M8-8gx20.46.20.019 GOST 7798-70 Болт M8-8gx20.46.20.019 ГОСТ 7798-70	4	
27		Washer 8.65Г.019 GOST 6402-70 Шайба 8.65Г.019 ГОСТ 6402-70	8	
28	У3.20.10.003-2	Flange Фланец	1	
29	51020 00008	Regulating ring Винт регулировочный	1	
30		Nut M20x1.5-6H.04.029 GOST 2526-70 Гайка M20x1.5-6H.04.029 ГОСТ 2526-70	1	
31	51020 00010	Plug Пробка	1	
32	51020 00103	Bushing Втулка	1	
33	63600 01003	Valve Клапан	1	

АТКЕС
все для автокранов
тел. + 7 (4932) 593-003

Position No in Fig. 36	Designation	Description	Qnty	Note
Número de la posiciónen la figura 36	Designación	Denominasión	Cantidad de piezas por conjunto	Notas
Номер поз. на рис. 36	Обозначение	Наименование	Кол-во на узел	Примечания
34	63600 01007	Spring Пружина	1	
35		Ring 018-022-25-2-2 GOST 18829-73 Кольцо 018-022-25-2-2 ГОСТ 18829-73	1	
36	51020 00007	Guard ring Кольцо защитное	1	
37	51020 00006	Guard ring Кольцо защитное	3	
38		Ring 019-022-19-2-2 GOST 18829-73 Кольцо 019-022-19-2-2 ГОСТ 18829-73	3	
39	51020 03001	Bushing of valve Втулка клапана	1	
40	51020 00102	Valve Клапан	1	
41	51020 00009	Spring Пружина	1	

АТКЕС
все для автокранов
тел. + 7 (4932) 593-003

Position No in Fig. 36	Designation	Description	Qnty	Note
Número de la posiciónen la figura 36	Designación	Denominasión	Cantidad de piezas por conjunto	Notas
Номер поз. на рис. 36	Обозначение	Наименование	Кол-во на узел	Примечания
42		Ring 028-032-25-2-2 GOST 18829-73 Кольцо 028-032-25-2-2 ГОСТ 18829-73	1	
43	51020 00004	Guard ring Кольцо защитное	1	
44	51020 00005	Lock ring Кольцо запорное	1	

АТКЕС
Все для автокранов
тел. +7 (4932) 593-003

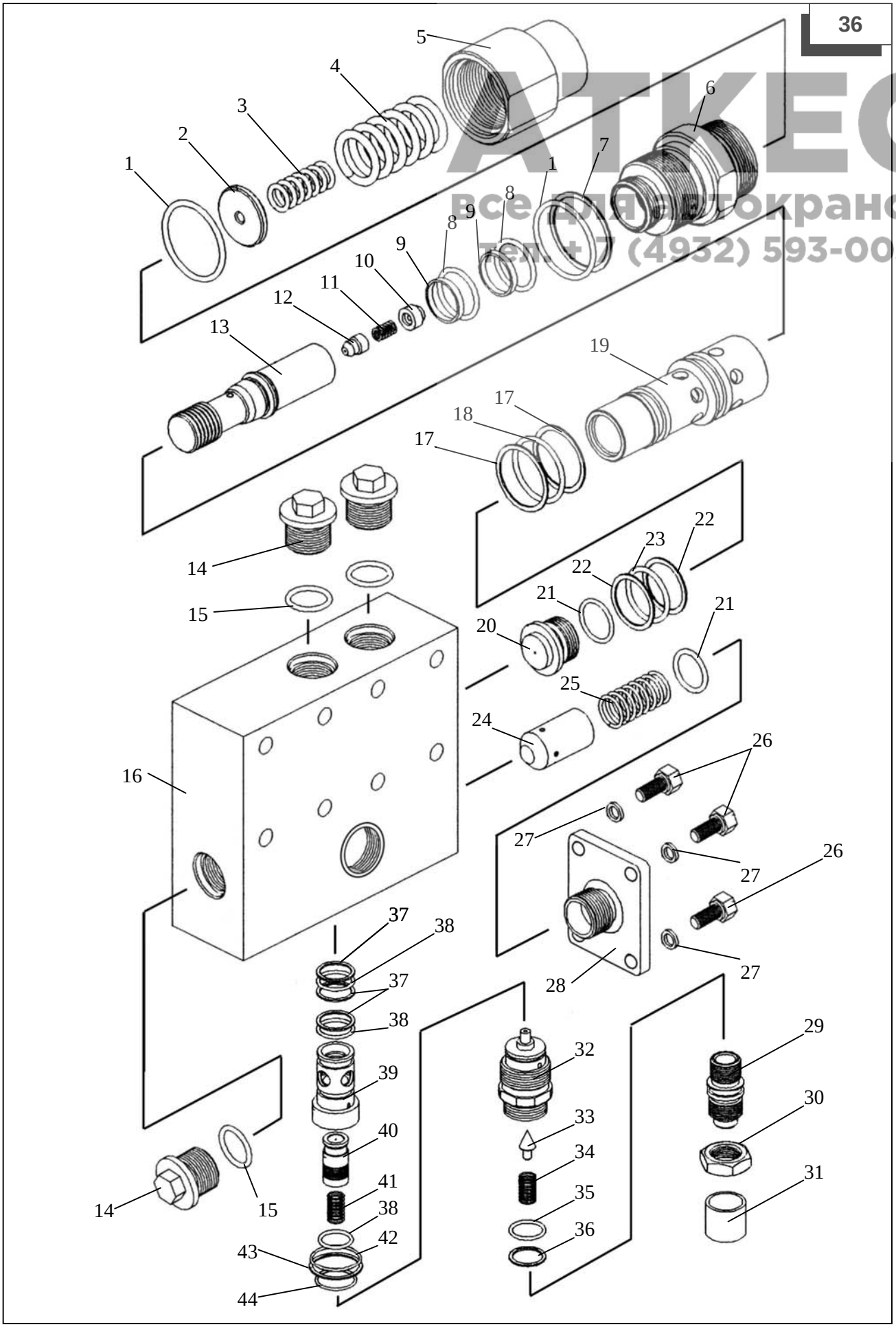

Figure 37 КС-45717.84.430-3 Valve Unit
Figura 37 КС-45717.84.430-3 Unidad de la válvula
Рисунок 37 КС-45717.84.430-3 Блок клапанный

АТКЕС
все для автокранов
тел. + 7 (4932) 593-003

Position No in Fig. 37	Designation	Description	Qnty	Note
Número de la posiciónen la figura 37	Designación	Denominasión	Cantidad de piezas por conjunto	Notas
Номер поз. на рис. 37	Обозначение	Наименование	Кол-во на узел	Примечания
1	КС-45717.84.432-3	Plug Пробка	2	
2		Ring 021-025-25-2-2 GOST 9833-73 Кольцо 021-025-25-2-2 ГОСТ 9833-73	2	
3	У.3.20.10.117	Ring Кольцо	2	
4		Ring 030-035-30-2-2 GOST 9833-73 Кольцо 030-035-30-2-2 ГОСТ 9833-73	4	
5		Cotter pin 1.6x12.016 GOST 397-79 Шплинт 1.6x12.016 ГОСТ 397-79	2	
6	КС-45717.84.436-3	Washer Шайба	2	
7	КС-45717.84.435-3	Spring Пружина	2	
8	КС-45717.84.433-3	Bushing Втулка	2	

АТКЕС
все для автокранов
тел. + 7 (4932) 593-003

Position No in Fig. 37	Designation	Description	Qnty	Note
Número de la posiciónen la figura 37	Designación	Denominasión	Cantidad de piezas por conjunto	Notas
Номер поз. на рис. 37	Обозначение	Наименование	Кол-во на узел	Примечания
9	КС-45717.84.434-3	Valve Клапан	2	
10	КС-45717.84.431-1	Body Корпус	1	
11	У.061.10.003-1	Valve Клапан	2	
12	У.061.10.004	Spring Пружина	2	
13		Ring 023-028-30-2-2 GOST 9833-73 Кольцо 023-028-30-2-2 ГОСТ 9833-73	2	
14	У.061.10.005-1	Plug Пробка	2	
15	У.061.00.011	Plug Заглушка	2	
16	КС-3577.83.045	Pipe union Штуцер	2	
17	51020 00006	Guard ring Кольцо защитное	3	

АТКЕС
все для автокранов
тел. + 7 (4932) 593-003

Position No in Fig. 37	Designation	Description	Qnty	Note
Número de la posiciónen la figura 37	Designación	Denominasión	Cantidad de piezas por conjunto	Notas
Номер поз. на рис. 37	Обозначение	Наименование	Кол-во на узел	Примечания
18		Ring 019-022-19-2-2 GOST 18829-73 Кольцо 019-022-19-2-2 ГОСТ 18829-73	3	
19	51020 03001	Bushing of valve Втулка клапана	1	
20	51020 00102	Valve Клапан	1	
21	51020 00009	Spring Пружина	1	
22		Ring 028-032-25-2-2 GOST 18829-73 Кольцо 028-032-25-2-2 ГОСТ 18829-73	1	
23	51020 00004	Guard ring Кольцо защитное	1	
24	51020 00005	Lock ring Кольцо запорное	1	
25	51020 00103	Bushing Втулка	1	
26	63600 01003	Valve Клапан	1	

АТКЕС
все для автокранов
тел. + 7 (4932) 593-003

Position No in Fig. 37	Designation	Description	Qnty	Note
Número de la posiciónen la figura 37	Designación	Denominasión	Cantidad de piezas por conjunto	Notas
Номер поз. на рис. 37	Обозначение	Наименование	Кол-во на узел	Примечания
27	63600 01007	Spring Пружина	1	
28		Ring 018-022-25-2-2 GOST 18829-73 Кольцо 018-022-25-2-2 ГОСТ 18829-73	1	
29	51020 00007	Guard ring Кольцо защитное	1	
30	51020 00008	Regulating ring Винт регулировочный	1	
31		Nut M20x1.5-6H.04.029 GOST 2526-70 Гайка М20х1.5-6Н.04.029 ГОСТ 2526-70	1	
32	51020 00010	Plug Пробка	1	
33		Safety hydraulic valve КП 20-250-40-ОС Гидроклапан предохранительный КП 20-250-40-ОС	1	It is possible to substitute for 510.20.10A. T1 Допускается замена на 510.20.10А. Т1

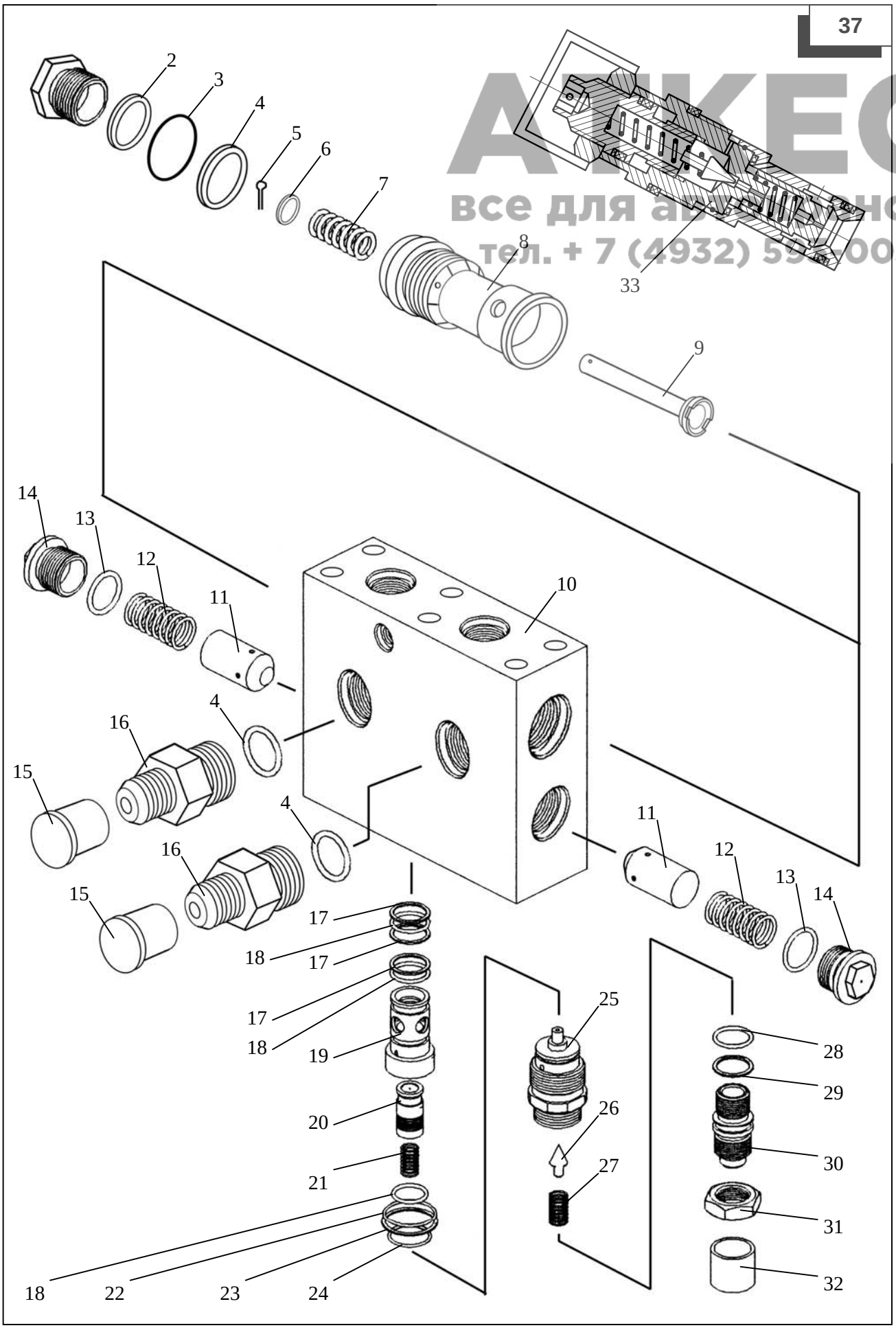

АЛКЕС
все для автокранов
тел. + 7 (4932) 59-2003

Figure 38 КС-45717.26.310 Brake Release of Load Winch
Figura 38 КС-45717.26.310 Interruptor de freno del cabrestante
Рисунок 38 КС-45717.26.310 Размыкатель тормоза лебедки

АТКЕС
все для автокранов
тел. + 7 (4932) 593-003

Position No in Fig. 38	Designation	Description	Qnty	Note
Número de la posiciónen la figura 38	Designación	Denominasión	Cantidad de piezas por conjunto	Notas
Номер поз. на рис. 38	Обозначение	Наименование	Кол-во на узел	Примечания
1	КС-45717.26.311	Body Корпус	1	
2		Collar 3-32x20-6 GOST 14896-84 Манжета 3-32x20-6 ГОСТ 14896-84	1	
3	КС-45717.26.316	Ring Кольцо	1	
4	КС-3577А.35.023	Mud remover Грязесъемник	1	
5	КС-45717.26.313	Bushing Втулка	1	
6	КС- 45717.26.314	Spring Пружина	1	
7	КС-45717.26.312	Plunger Плунжер	1	
8		Ring 040-045-30-2-2 GOST 9833-73 Кольцо 040-045-30-2-2 ГОСТ 9833-73	1	

АТКЕС
все для автокранов
тел. + 7 (4932) 593-003

Position No in Fig. 38	Designation	Description	Qnty	Note
Número de la posiciónen la figura 38	Designación	Denominasión	Cantidad de piezas por conjunto	Notas
Номер поз. на рис. 38	Обозначение	Наименование	Кол-во на узел	Примечания
9	КС-45717.26.315	Pipe union Штуцер	1	
10		Ring 011-015-25-2-2 GOST 9833-73 Кольцо 011-015-25-2-2 ГОСТ 9833-73	1	
11	КС-3577.83.027	Pipe union Штуцер	1	

АТКЕС
все для автокранов
тел. + 7 (4932) 593-003

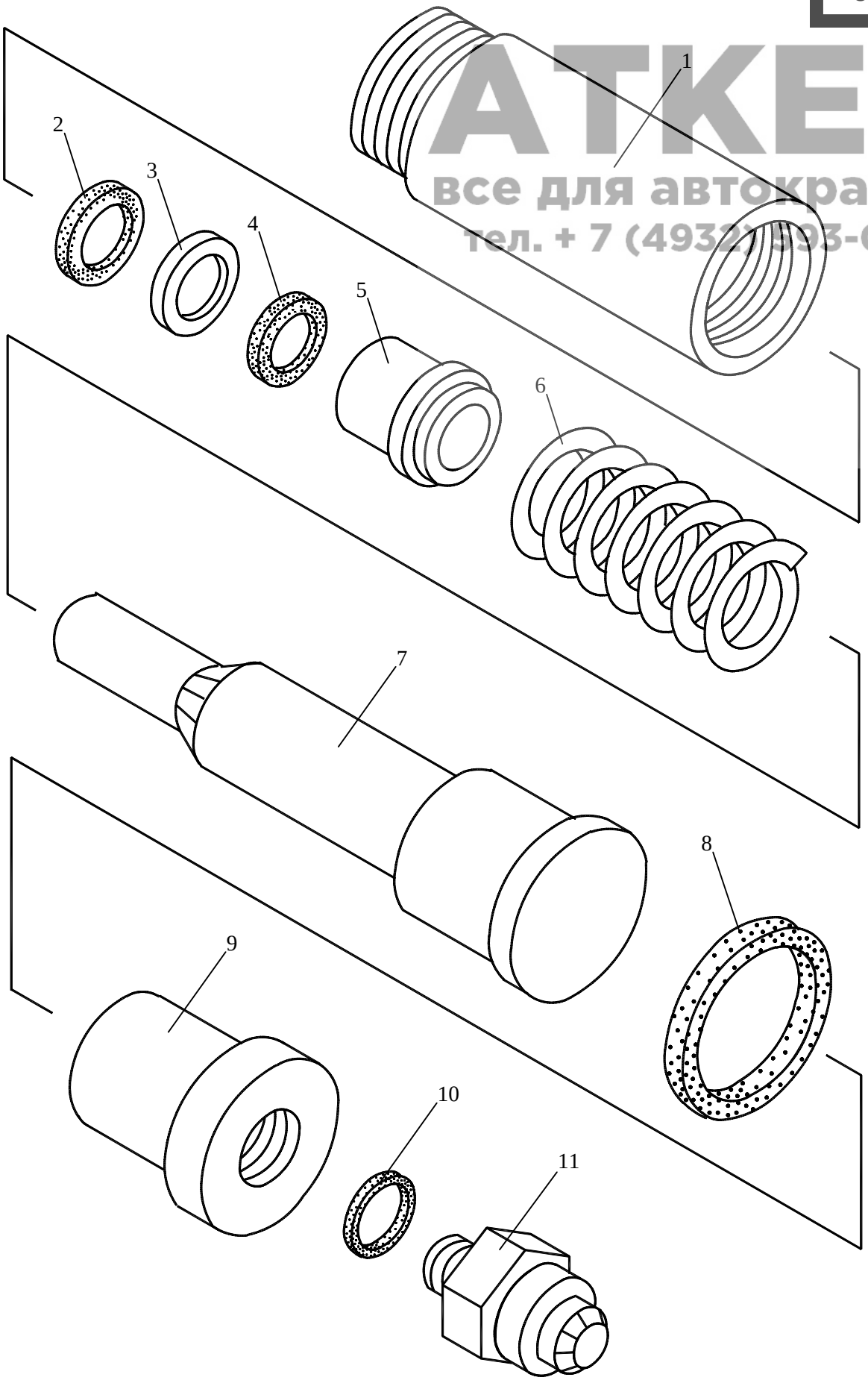

Figure 39 КС-45717.84.400 Hook Tightening Cock
Figura 39 КС-45717.84.400 Gancho de apriete Gallo
Рисунок 39 КС-45717.84.400 Кран затяжки крюка

АТКЕС
все для автокранов
тел. + 7 (4932) 593-003

Position No in Fig. 39	Designation	Description	Qnty	Note
Número de la posiciónen la figura 39	Designación	Denominasión	Cantidad de piezas por conjunto	Notas
Номер поз. на рис. 39	Обозначение	Наименование	Кол-во на узел	Примечания
1	КС-3577-3.84.906	Pin Стержень	1	
2	КС-45717.84.410	Body Корпус	1	
3	КС-45717.84.402	Screw Винт	3	
4		Washer 8.65Г.019 GOST 6402-70 Шайба 8.65Г.019 ГОСТ 6402-70	4	
5	КС-45717.84.401	Washer Шайба	1	
6		Nut M8x1-7H.5.019 GOST 5915-70 Гайка М8х1-7Н.5.019 ГОСТ 5915-70	1	
7	КС-3577-3.84.920	Plug Пробка	1	
8	КС-3577-3.84.903	Screw Винт	1	

АТКЕС
все для автокранов
тел. + 7 (4932) 593-003

Position No in Fig. 39	Designation	Description	Qnty	Note
Número de la posiciónen la figura 39	Designación	Denominasión	Cantidad de piezas por conjunto	Notas
Номер поз. на рис. 39	Обозначение	Наименование	Кол-во на узел	Примечания
9		Ring 025-030-30-2-2 GOST 9833-73 Кольцо 025-030-30-2-2 ГОСТ 9833-73	2	
10	КП20-250-40-ОС	Safety hydraulic valve Гидроклапан предохранительный	1	
11		Handle 40 Ручка 40	1	

39

АТКЕС
все для автокранов
тел. +7 (4932) 593-003

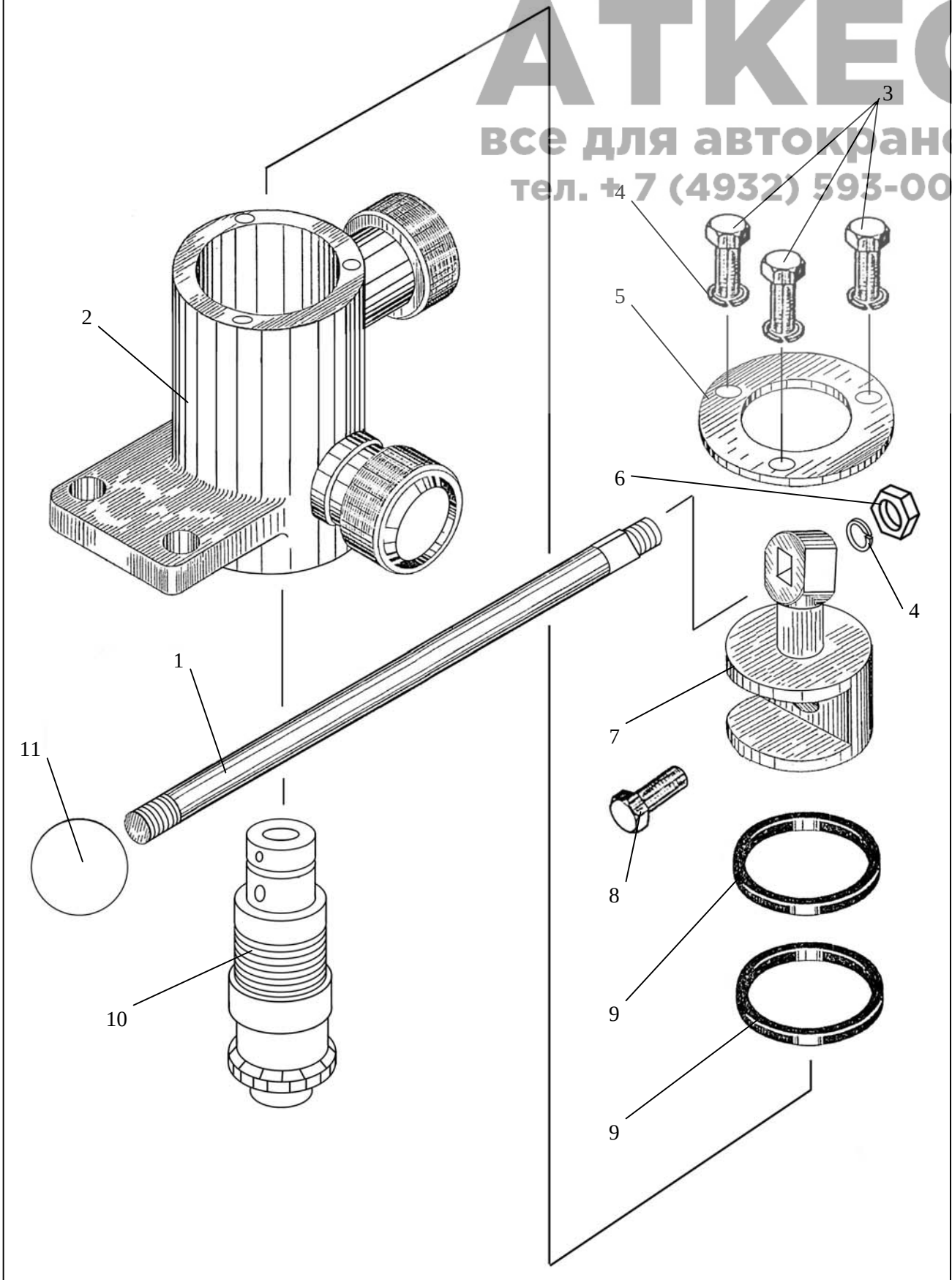

Figure 40 КС-45717.84.500 Safety Hydraulic Valve
Figura 40 КС-45717.84.500 Válvula de seguridad hidráulica
Рисунок 40 КС-45717.84.500 Гидроклапан предохранительный

АТКЕС
все для автокранов
тел. + 7 (4932) 593-003

Position No in Fig. 40	Designation	Description	Qnty	Note
Número de la posiciónen la figura 40	Designación	Denominasión	Cantidad de piezas por conjunto	Notas
Номер поз. на рис. 40	Обозначение	Наименование	Кол-во на узел	Примечания
1	КС-45717.84.501	Body Корпус	1	
2	КС-3577.84.008	Pipe union Штуцер	3	
3		Ring 021-025-25-2-2 GOST 9833-73 Кольцо 021-025-25-2-2 ГОСТ 9833-73	3	
4	51020 00006	Guard ring Кольцо защитное	3	
5		Ring 019-022-19-2-2 GOST 18829-73 Кольцо 019-022-19-2-2 ГОСТ 18829-73	3	
6	51020 03001	Bushing of valve Втулка клапана	1	
7	51020 00102	Valve Клапан	1	
8	51020 00009	Spring Пружина	1	

АТКЕС
все для автокранов
тел. + 7 (4932) 593-003

Position No in Fig. 40	Designation	Description	Qnty	Note
Número de la posiciónen la figura 40	Designación	Denominasión	Cantidad de piezas por conjunto	Notas
Номер поз. на рис. 40	Обозначение	Наименование	Кол-во на узел	Примечания
9		Ring 028-032-25-2-2 GOST 18829-73 Кольцо 028-032-25-2-2 ГОСТ 18829-73	1	
10	51020 00004	Guard ring Кольцо защитное	1	
11	51020 00005	Lock ring Кольцо запорное	1	
12	51020 00103	Bushing Втулка	1	
13	63600 01003	Valve Клапан	1	
14	63600 01007	Spring Пружина	1	
15		Ring 018-022-25-2-2 GOST 18829-73 Кольцо 018-022-25-2-2 ГОСТ 18829-73	1	
16	51020 00007	Guard ring Кольцо защитное	1	
17	51020 00008	Regulating ring Винт регулировочный	1	

АТКЕС
все для автокранов
тел. + 7 (4932) 593-003

Position No in Fig. 40	Designation	Description	Qnty	Note
Número de la posiciónen la figura 40	Designación	Denominasión	Cantidad de piezas por conjunto	Notas
Номер поз. на рис. 40	Обозначение	Наименование	Кол-во на узел	Примечания
18		Nut M20x1.5-6H.04.029 GOST 2526-70 Гайка М20х1.5-6Н.04.029 ГОСТ 2526-70	1	
19	51020 00010	Plug Пробка	1	
20	У.061.00.011	Plug Заглушка	3	
21		Safety hydraulic valve КП 20-250-40-ОС Гидроклапан предохранительный КП 20-250-40-ОС	1	It is possible to substitute for 510.20.10A. T1 Допускается замена на 510.20.10А. Т1

40

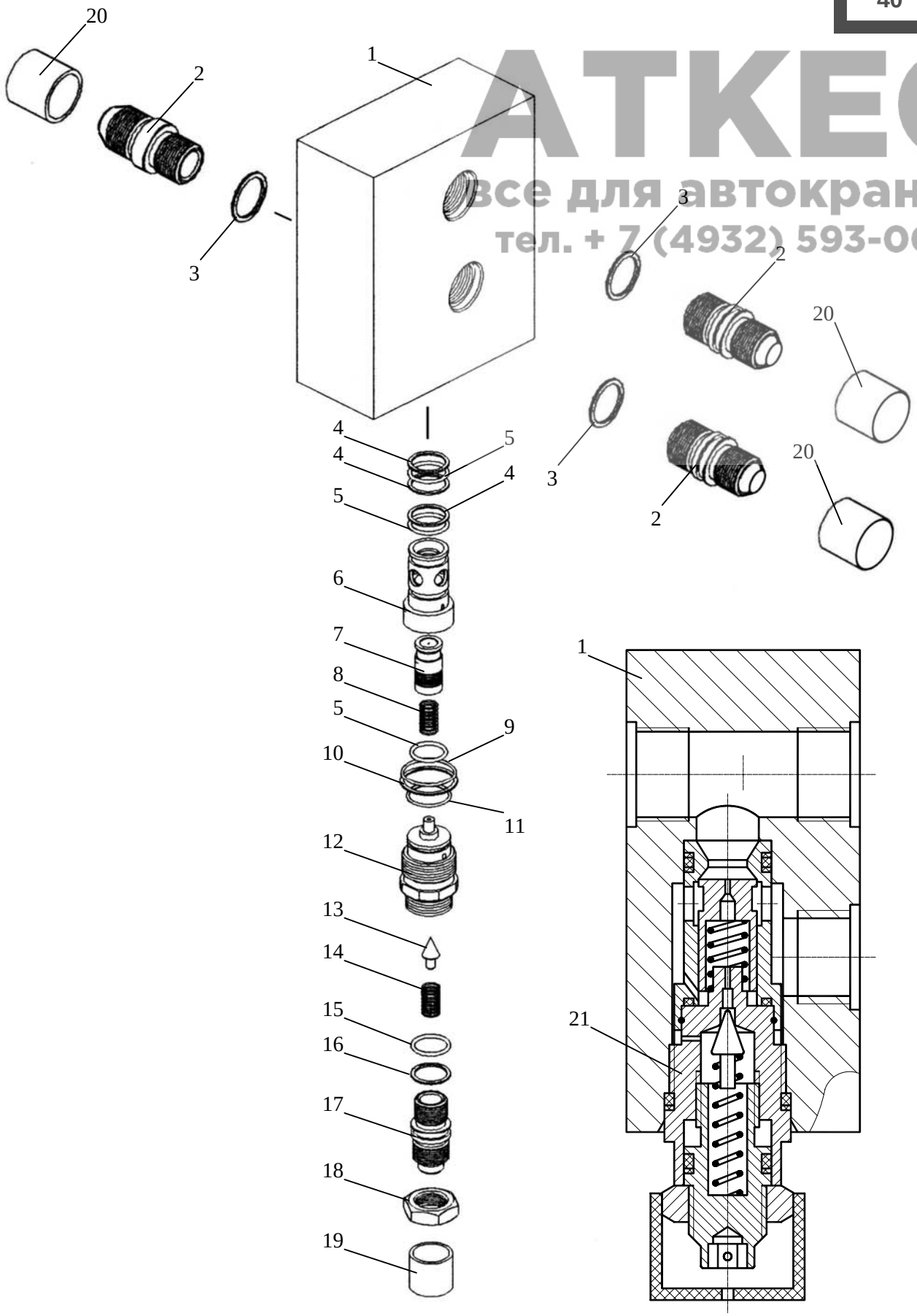

АТКЕС
все для автокранов
тел. + 7 (4932) 593-003

Figure 41 КС-45717.63.900-1-01 Hydraulic Cylinder
Figura 41 КС-45717.63.900-1-01 Cilindro hidráulico
Рисунок 41 КС-45717.63.900-1-01 Гидроцилиндр телескопирования

АТКЕС
все для автокранов
тел. + 7 (4932) 593-003

Position No in Fig. 41	Designation	Description	Qnty	Note
Número de la posiciónen la figura 41	Designación	Denominasión	Cantidad de piezas por conjunto	Notas
Номер поз. на рис. 41	Обозначение	Наименование	Кол-во на узел	Примечания
1	КС-45717.63.950-1	Sleeve Гильза	1	
2	КС-45717.63.919-1-01	Band Лента	2	
3	У3.22.63.905-02	Supporting ring Кольцо опорное	1	
4	КС-45717.63.907-1	Piston Поршень	1	
5		Ring 086-092-36-2-2 GOST 9833-73 Кольцо 086-092-36-2-2 ГОСТ 9833-73	4	
6	КС-45717.63.905-1	Lock ring Кольцо стопорное	2	
7	КС-45717.63.903-1	Rod Шток	1	
8	КС-45717.63.919-1	Band Лента	1	
9		Ring 120-125-30-2-2 GOST 9833-73 Кольцо 120-125-30-2-2 ГОСТ 9833-73	2	

АТКЕС
Все для автокранов
тел. + 7 (4932) 593-003

Position No in Fig. 41	Designation	Description	Qnty	Note
Número de la posiciónen la figura 41	Designación	Denominasión	Cantidad de piezas por conjunto	Notas
Номер поз. на рис. 41	Обозначение	Наименование	Кол-во на узел	Примечания
10	У3.21.63.904-03	Supporting ring Кольцо опорное	2	
11		Screw B.M8-8g.14.14H.019 GOST 1476-84 Винт В.М8-8g.14.14Н.019 ГОСТ 1476-84	1	
12	КС-45717.63.906-1	Nut Гайка	1	
13	КС-45717.63.908-1	Guide bushing Втулка направляющая	1	
14		Mud slinger 2-100 GOST 24811-81 Грязесъемник 2-100 ГОСТ 24811-81	1	
15		Ring 014-018-25-2-2 GOST 9833-73 Кольцо 014-018-25-2-2 ГОСТ 9833-73	2	
16	КС-45717.63.940-1	Eye-piece Проушина	1	
17	КС-45717.63.912-1	Plug Пробка	1	

АТКЕС
Все для автокранов
тел. + 7 (4932) 593-003

Position No in Fig. 41	Designation	Description	Qnty	Note
Número de la posiciónen la figura 41	Designación	Denominasión	Cantidad de piezas por conjunto	Notas
Номер поз. на рис. 41	Обозначение	Наименование	Кол-во на узел	Примечания
18		Ring 030-035-30-2-2 GOST 9833-73 Кольцо 030-035-30-2-2 ГОСТ 9833-73	2	
19	КС-45717.63.945-1	Pipe Труба	2	
20	КС-45717.63.914-1	Ring Кольцо	1	
21	КС-45717.63.904-1	Distance piece Проставка	1	
22		Ring 018-022-25-2-2 GOST 9833-73 Кольцо 018-022-25-2-2 ГОСТ 9833-73	1	
23	Е1-100-3	Combined sealing Уплотнение комбинированное	2	
24	УК3.125-2	Combined sealing Уплотнение комбинированное	1	

41

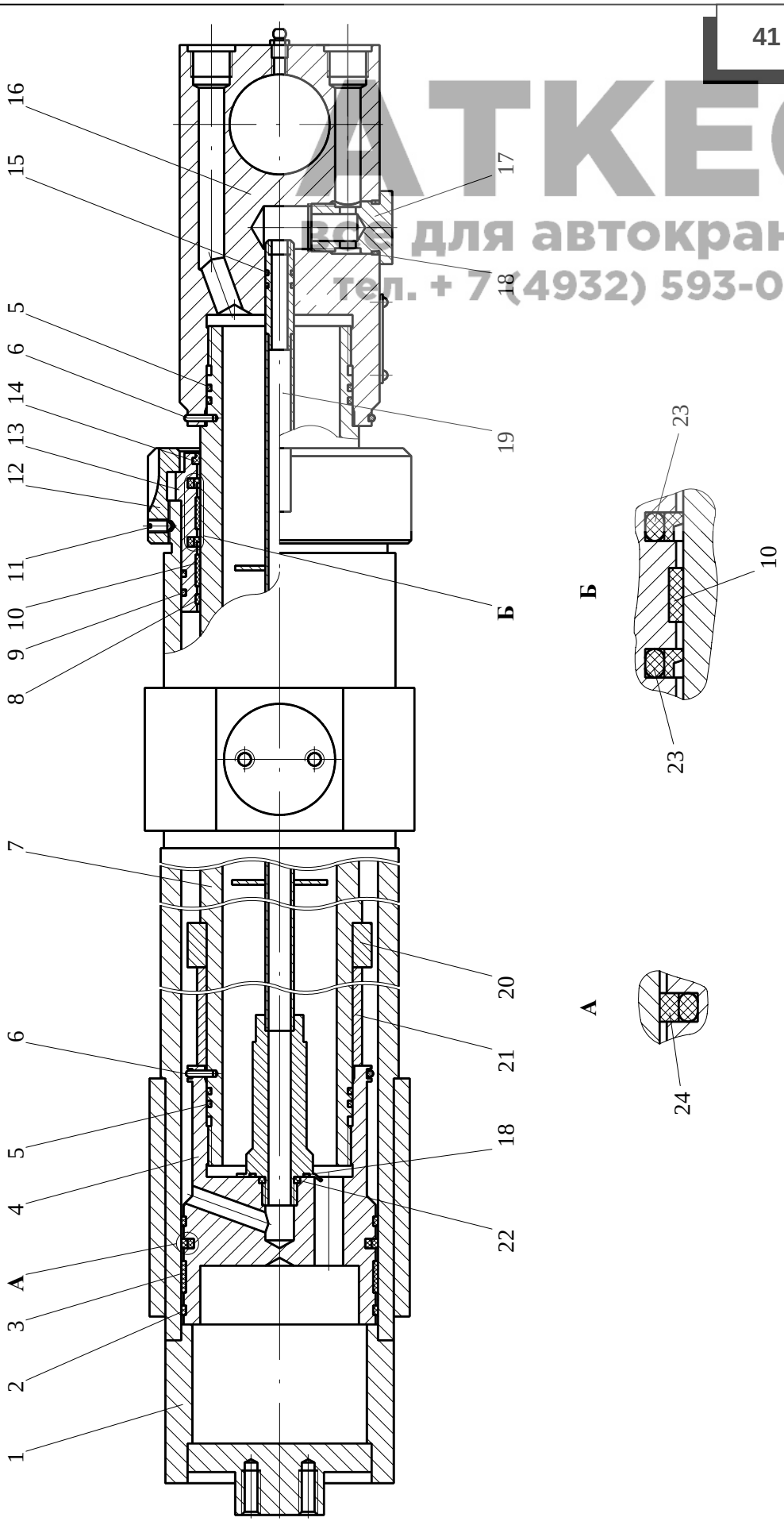

АТКЕС
Все для автокранов
Тел. + 7 (4932) 593-003

Figure 42 КС-45717.63.900-2 Hydraulic Cylinder
Figura 42 КС-45717.63.900-2 Cilindro hidráulico
Рисунок 42 КС-45717.63.900-2 Гидроцилиндр телескопирования

АТКС
все для автокранов
тел. + 7 (4932) 593-003

Position No in Fig. 42	Designation	Description	Qnty	Note
Número de la posiciónen la figura 42	Designación	Denominasión	Cantidad de piezas por conjunto	Notas
Номер поз. на рис. 42	Обозначение	Наименование	Кол-во на узел	Примечания
1	КС-45717.63.920-2	Hydraulic Cylinder Цилиндр	1	
2	КС-45717.63.919-2-01	Insert protective Вкладыш защитный	2	
3	У3.22.63.905-02	Supporting ring Кольцо опорное	1	
4	Е15-125-3	Combined sealing Уплотнение комбинированное поршневое	1	
5	КС-45717.63.907-2	Piston Поршень	1	
6	КС-45717.63.909-2	Washer Шайба защитная	6	
7		Ring 086-092-36-2-2 GOST 9833-73 Кольцо 086-092-36-2-2 ГОСТ 9833-73	4	
8	КС-45717.63.905-2	Lock ring Кольцо стопорное	2	
9	КС-45717.63.960-2	Pipe Труба в сборе	1	

АТКЕС
все для автокранов
тел. + 7 (4932) 593-003

Position No in Fig. 42 Número de la posiciónen la figura 42 Номер поз. на рис. 42	Designation Designación Обозначение	Description Denominasión Наименование	Qnty Cantidad de piezas por conjunto Кол-во на узел	Note Notas Примечания
10	КС-45717.63.903-2	Rod Шток	1	
11	КС-45717.63.919-2	Insert protective Вкладыш защитный	1	
12	КС-45717.63.909-2-01	Washer Шайба защитная	2	
13		Ring 120-125-30-2-2 GOST 9833-73 Кольцо 120-125-30-2-2 ГОСТ 9833-73	2	
14	У3.21.63.904-03	Supporting ring Кольцо опорное	1	
15	КС-35714.63.905	Lock nut Контргайка	1	
16	Е1-100-3	Combined sealing Уплотнение комбинированное	2	
17	КС-45717.63.908-2	Guide bushing Втулка направляющая	1	
18	КС-45717.63.906-2	Nut Гайка	1	

АТКЕС
все для автокранов
тел. + 7 (4932) 593-003

Position No in Fig. 42	Designation	Description	Qnty	Note
Número de la posiciónen la figura 42	Designación	Denominasión	Cantidad de piezas por conjunto	Notas
Номер поз. на рис. 42	Обозначение	Наименование	Кол-во на узел	Примечания
19		Mud slinger 2-100 GOST 24811-81 Грязесъемник 2-100 ГОСТ 24811-81	1	
20	КС-45717.63.901-2	Plate Табличка	1	
21		Rivet 3x8.03.Ц6.хр GOST 10299-80 Заклепка 3x8.03.Ц6.хр ГОСТ 10299-80	4	
22	КС-45717.63.940-2	Eye-piece Проушина в сборе	1	
23	КС-3562А.60.045	Plug Заглушка	1	
24		Lubricator 1.2.Ц6.хр GOST 19853-74 Масленка 1.2.Ц6.хр ГОСТ 19853-74	1	
25		Ring 018-022-25-2-2 GOST 9833-73 Кольцо 018-022-25-2-2 ГОСТ 9833-73	2	

АТКЕС
все для автокранов
тел. + 7 (4932) 593-003

Position No in Fig. 42	Designation	Description	Qnty	Note
Número de la posiciónen la figura 42	Designación	Denominasión	Cantidad de piezas por conjunto	Notas
Номер поз. на рис. 42	Обозначение	Наименование	Кол-во на узел	Примечания
26		Ring 030-035-30-2-2 GOST 9833-73 Кольцо 030-035-30-2-2 ГОСТ 9833-73	2	
27	КС-45717.63.915-2	Pipe union Штуцер	1	
28		Ring 014-018-25-2-2 GOST 9833-73 Кольцо 014-018-25-2-2 ГОСТ 9833-73	2	
29	КС-45717.63.913-2	Distance piece Проставка	1	
30	КС-45717.63.904-2	Distance piece Проставка	1	

42

АТКЕС
все для автокранов
тел. + 7 (4932) 593-003

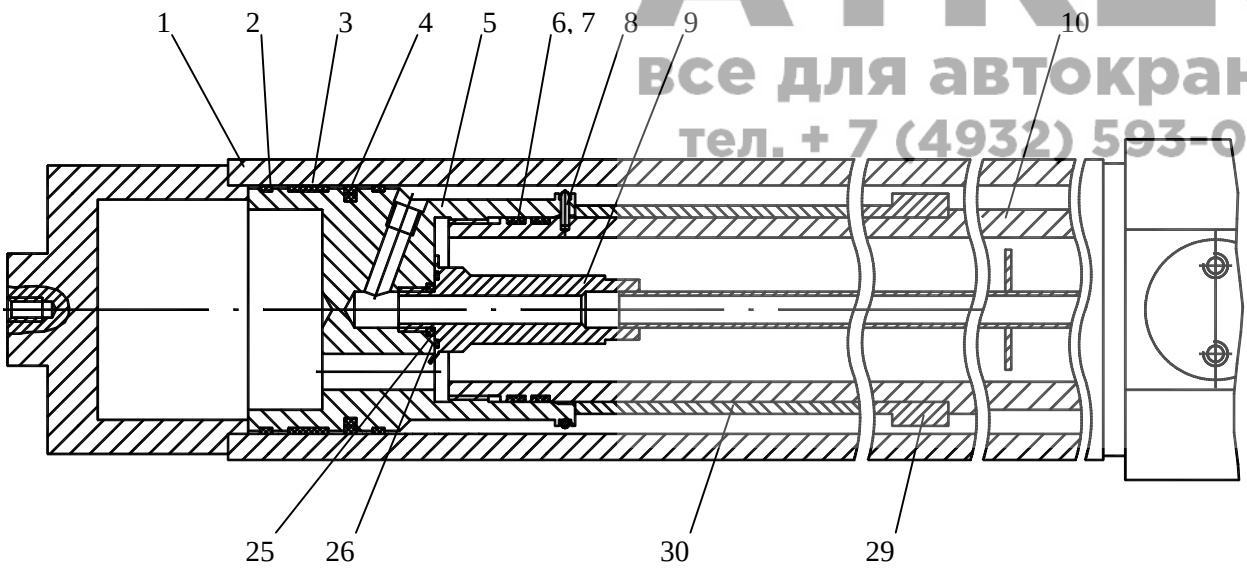

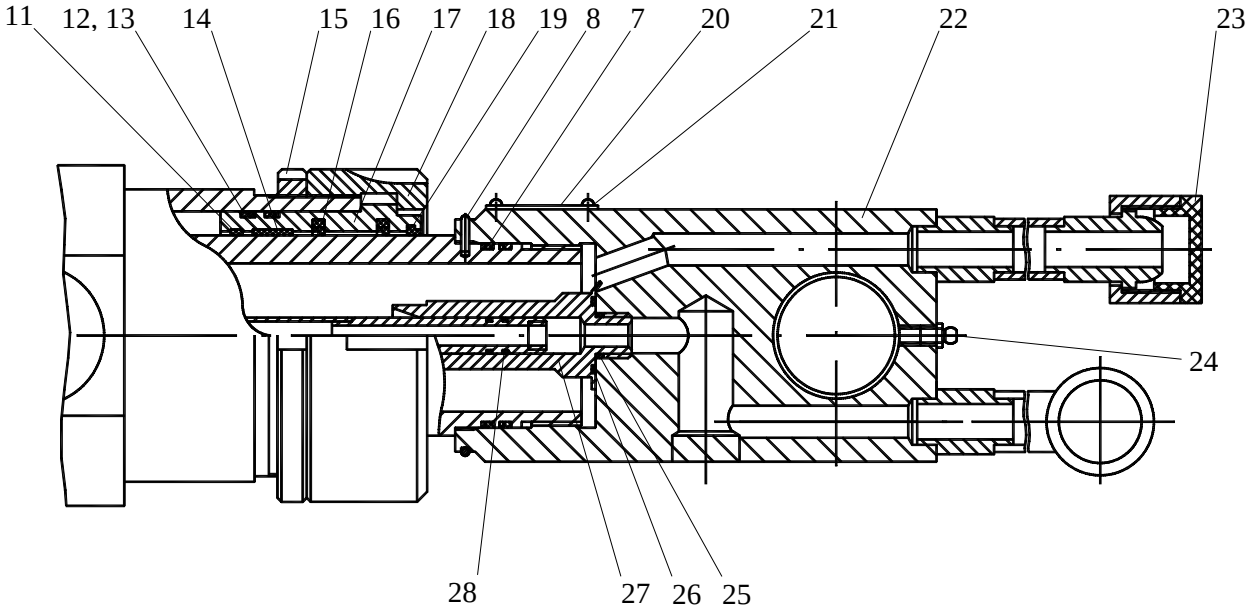

Figure 43 КС-35714.80.350 Instrument Board
Figura 43 КС-35714.80.350 Tablero de instrumentos
Рисунок 43 КС-35714.80.350 Щиток приборов

АТКЕС
все для автокранов
тел. + 7 (4932) 593-003

Position No in Fig. 43	Designation	Description	Qnty	Note
Número de la posiciónen la figura 43	Designación	Denominasión	Cantidad de piezas por conjunto	Notas
Номер поз. на рис. 43	Обозначение	Наименование	Кол-во на узел	Примечания
1		Protection unit Блок защиты	1	Heater set Комплект отопителя
2	РС-404	Relay Реле	1	
3	КЕ 011	Button switch Выключатель кнопочный	2	
4	ОВ65-2000	Control spiral Контрольная спираль	1	Heater set Комплект отопителя
5	ПД-20Л	Pilot lamp Контрольная лампа	1	
6	2ППН-45	Selector switch Переключатель	1	
7		Data processing unit Блок обработки данных	1	Set ОНК Комплект ОНК
8	В-45М	Switch Выключатель	6	
9	УК-143А	Temperature indicator Указатель температуры	1	

АТКЕС
все для автокранов
тел. + 7 (4932) 593-003

Position No in Fig. 43 Número de la posiciónen la figura 43 Номер поз. на рис. 43	Designation Designación Обозначение	Description Denominasión Наименование	Qnty Cantidad de piezas por conjunto Кол-во на узел	Note Notas Примечания
10	УК-144А	Oil pressure indicator Указатель давления масла	1	
11		Protection unit Блок защиты	1	Heater set Комплект отопителя
12	РС-404	Relay Реле	1	
13	ОВ65-2000	Control spiral Контрольная спираль	1	Heater set Комплект отопителя
14	ПД-20Л	Pilot lamp Контрольная лампа	1	
15	2ППН-45	Selector switch Переключатель	1	

АТКЕС
все для автокранов
тел. + 7 (4932) 593-003

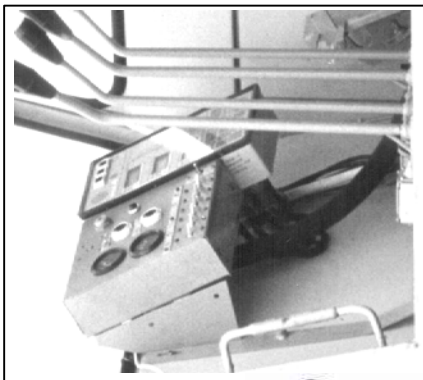

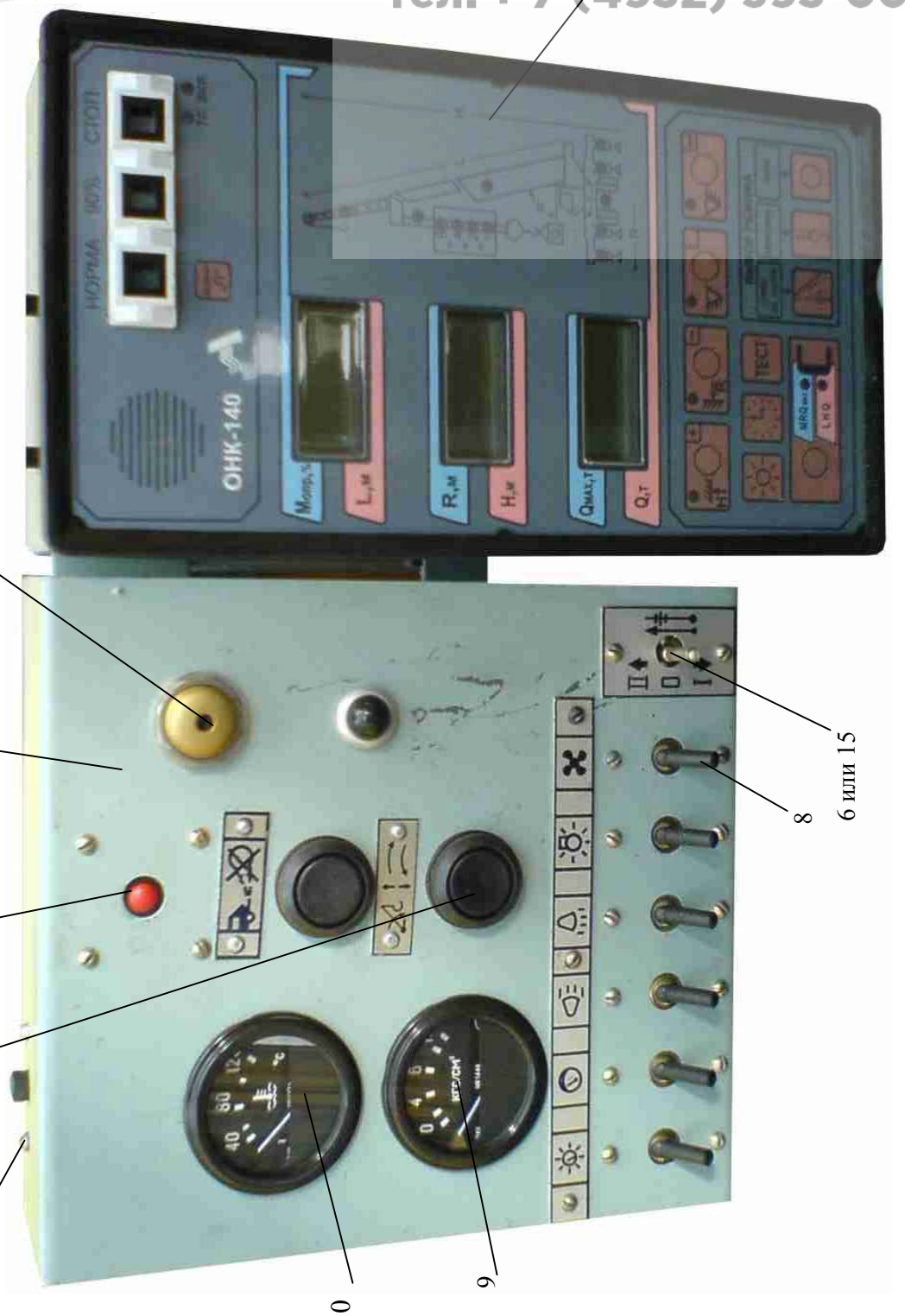

Figure 44 Hook Lifting Limiter
Figura 44 Limitador de altura
Рисунок 44 Ограничитель высоты подъема

АТКЕС
все для автокранов
тел. + 7 (4932) 593-003

Position No in Fig. 44	Designation	Description	Qnty	Note
Número de la posiciónen la figura 44	Designación	Denominasión	Cantidad de piezas por conjunto	Notas
Номер поз. на рис. 44	Обозначение	Наименование	Кол-во на узел	Примечания
1	ВПК-2111 У2	Switch Выключатель	1	
2	КС-3577.80.404	Cap Колпак	1	
3		Bolt M12-8gx90.46.019 GOST 7798-70 Болт М12-8gx90.46.019 ГОСТ 7798-70	2	
4	У2.52.63.054-01	Axle holder Оседержатель	2	
5	КС-3577.80.440	Load as a unit Груз в сборе	1	
6		Washer 12.65Г.019 GOST 6402-70 Шайба 12.65Г.019 ГОСТ 6402-70	2	
7		Nut M12-7H.5.019 GOST 5915-70 Гайка М12-7Н.5.019 ГОСТ 5916-70	2	
8	КС-3577.80.441	Cramp Скоба	1	

АТКЕС
все для автокранов
тел. + 7 (4932) 593-003

Position No in Fig. 44	Designation	Description	Qnty	Note
Número de la posiciónen la figura 44	Designación	Denominasión	Cantidad de piezas por conjunto	Notas
Номер поз. на рис. 44	Обозначение	Наименование	Кол-во на узел	Примечания
9	КС-3574.80.401	Link Тяга	1	
10	КС-3577.80.402	Spring Пружина	1	
11		Wire 1.0-1 Проволока 1,0 -1	1	
12		Bolt M8-8gx20.46.019 GOST 7798-70 Болт М8-8gx20.46.019 ГОСТ 7798-70	6	
13	КС-3577.80.406	Coupling Муфта	1	
14		Rope 3,-Г-I-Н-180 GOST 3070-74 Канат 3,-Г-I-Н-180 ГОСТ 3070-74	1	
15		Screw ВМ4-8gx8.46.019 GOST 17473-80 Винт ВМ4-8gx8.46.019 ГОСТ 17473-80	4	
16		Washer 4.65Г.019 GOST 6402-70 Шайба 4.65Г.019 ГОСТ 6402-70	4	

АТКЕС
все для автокранов
тел. + 7 (4932) 593-003

Position No in Fig. 44	Designation	Description	Qnty	Note
Número de la posiciónen la figura 44	Designación	Denominasión	Cantidad de piezas por conjunto	Notas
Номер поз. на рис. 44	Обозначение	Наименование	Кол-во на узел	Примечания
17	КС-3577.80.460	Base Основание	1	
18	КС-3576.80.803	Bushing Втулка	1	
19		Washer 8.65Г.019 GOST 6402-70 Шайба 8.65Г.019 ГОСТ 6402-70	1	
20		Bolt M8-8gx35.46.019 GOST 7798-70 Болт М8-8gx3546.019 ГОСТ 7798-70	1	
21		Washer 8.01.08кп.019 GOST 11371-78 Шайба 8. 01.08кп.019 ГОСТ 11371-78	1	

АТКЕС
все для автокранов
тел. + 7 (4932) 593-003

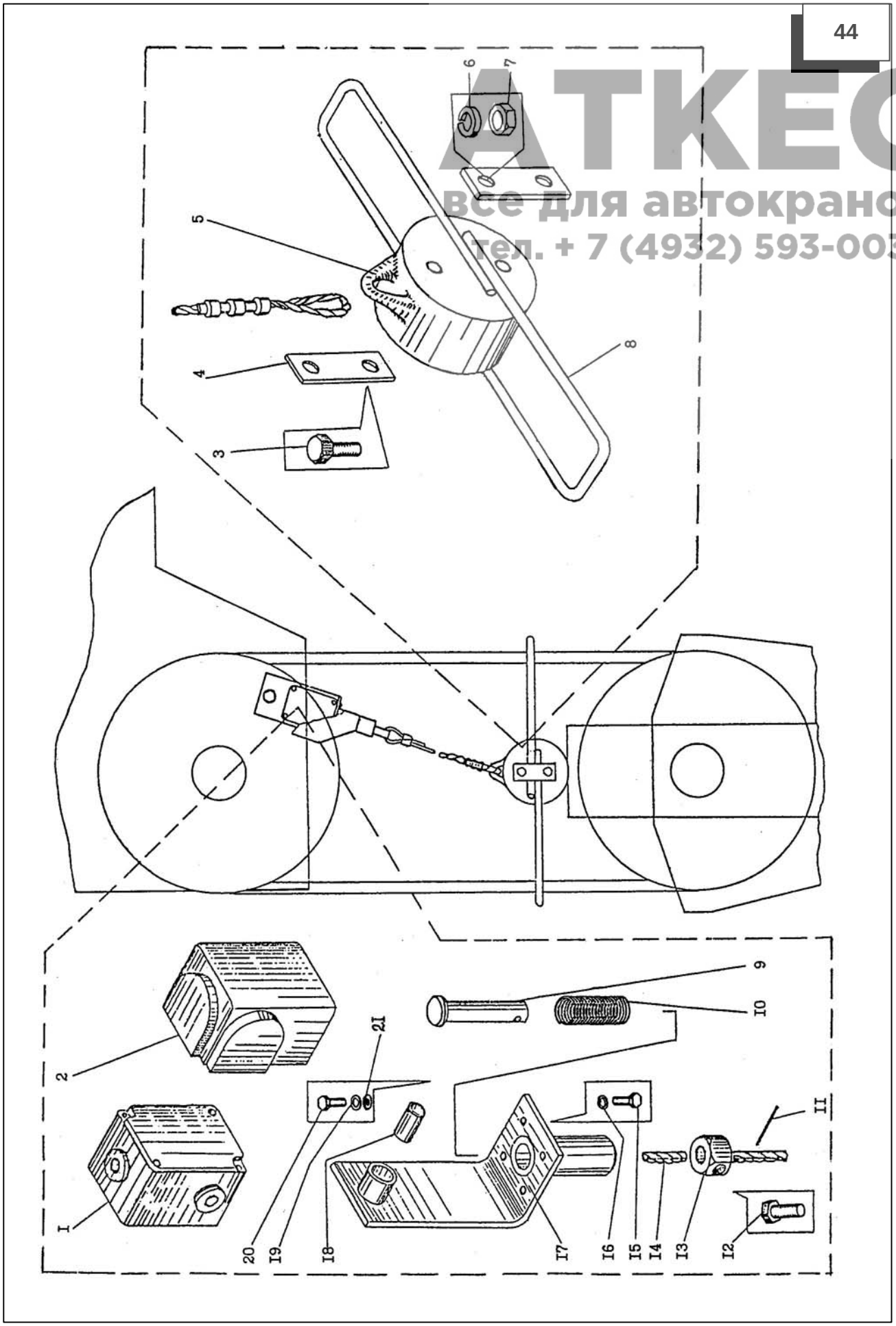

Figure 45 Boom Lifting Limiter
Figura 45 Limitador Boom
Рисунок 45 Ограничитель наклона стрелы

АТКЕС
все для автокранов
тел. + 7 (4932) 593-003

Position No in Fig. 45	Designation	Description	Qnty	Note
Número de la posiciónen la figura 45	Designación	Denominasión	Cantidad de piezas por conjunto	Notas
Номер поз. на рис. 45	Обозначение	Наименование	Кол-во на узел	Примечания
1		Screw ВМ8-8gx50.46.019 GOST 17473-80 Винт ВМ8-8gx50.46.019 GOST 17473-80	2	
2		Washer 5.65Г.019 GOST 6402-70 Шайба 5.65Г.019 ГОСТ 6402-70	5	
3		Nut М5-6Н.04.20.019 GOST 5916-70 Гайка М5-6Н.04.20.019 ГОСТ 5916-70	5	
4	ВПК2111	Switch Выключатель	1	
5		Washer 10.01.08кп.019 GOST 11371-78 Шайба 10.01.08кп.019 ГОСТ 11371-78	1	
6	КС-45717.80.360	Bracket Кронштейн	1	
7	КС-2573.80.706	Spring Пружина	1	

АТКЕС
все для автокранов
тел. + 7 (4932) 593-003

Position No in Fig. 45 Número de la posiciónen la figura 45 Номер поз. на рис. 45	Designation Designación Обозначение	Description Denominasión Наименование	Qnty Cantidad de piezas por conjunto Кол-во на узел	Note Notas Примечания
8	КС-3574.80.520	Lever Рычаг	1	
9		Cotter pin 2,5x25.016 GOST 397-79 Шплинт 2,5х25.016 ГОСТ 397-79	1	
10		Washer 8.65Г.019 GOST 6402-70 Шайба 8.65Г.019 ГОСТ 6402-70	3	
11		Bolt M8-8gx35.46.20.019 GOST 4598-70 Болт М8-8gх35.46.20.019 ГОСТ 4598-70	1	
12	КС-3576.80.801	Eccentric Эксцентрик	1	
13		Bolt M8-8gx16.46.20.019 GOST 4598-70 Болт М8-8gх16.46.20.019 ГОСТ 4598-70	2	
14		Washer 8.01.08кп.019 GOST 11371-78 Шайба 8.01.08кп.019 GOST 11371-78	2	

АТКЕС
все для автокранов
тел. + 7 (4932) 593-003

Position No in Fig. 45	Designation	Description	Qnty	Note
Número de la posiciónen la figura 45	Designación	Denominasión	Cantidad de piezas por conjunto	Notas
Номер поз. на рис. 45	Обозначение	Наименование	Кол-во на узел	Примечания
15	КС-3574.80.520	Lever Рычаг	1	
16	КС-3574.80.540	Casing Кожух	2	
17		Screw BM5-8gx12.46.019 GOST 17473-80 ВинтВМ5-8gx12.46.019 GOST 17473-80	3	

45

АТКЕС
Все для автокранов
тел.: +7 (4932) 593-003

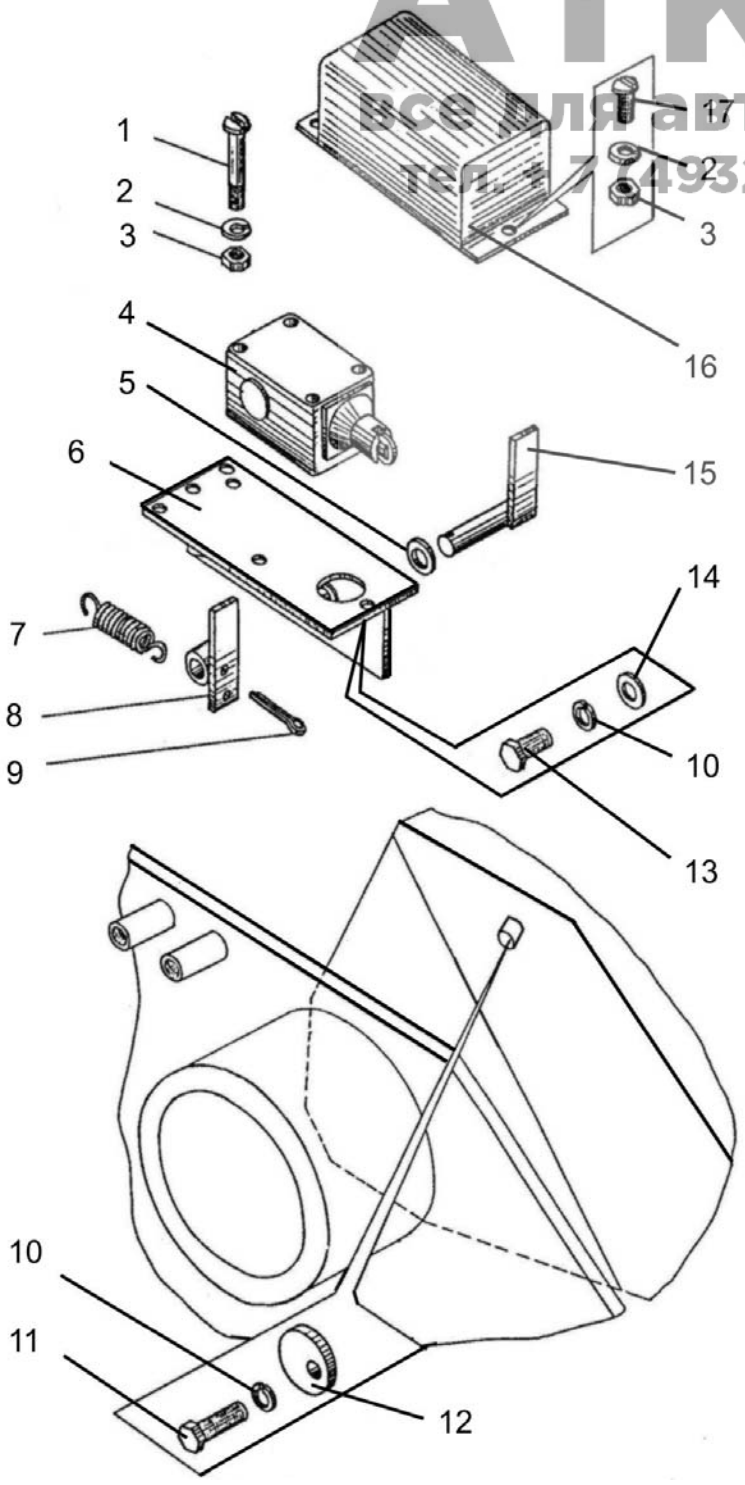

Figure 46 КС-35714.80.200 Current Collector
Figura 46 КС-35714.80.200 Tomacorriente anular
Рисунок 46 КС-35714.80.200 Токосъемник

АТКЕС
все для автокранов
тел. + 7 (4932) 593-003

Position No in Fig. 46	Designation	Description	Qnty	Note
Número de la posiciónen la figura 46	Designación	Denominasión	Cantidad de piezas por conjunto	Notas
Номер поз. на рис. 46	Обозначение	Наименование	Кол-во на узел	Примечания
1	КС-3577.80.240	Brush holder Щеткодержатель	4	
2		Brush МГ Щетка МГ	8	
3	КС-3577.80.201	Ring Кольцо	4	
4	КС-35714.80.205	Ring Кольцо	5	
5		Screw B1.M4-8gx10.46.016 GOST 17475-85 Винт B1.M4-8gx10.46.016 ГОСТ 17475-85	4	
6		Washer 4.65Г.016 GOST 6402-70 Шайба 4.65Г.016 ГОСТ 6402-70	4	
7		Nut M4-7H.5.016 GOST 5916-70 Гайка M4-7H.5.016 ГОСТ 5916-70	4	
8	КС-3574.80.202	Bushing Втулка	1	

АТКЕС
все для автокранов
тел. + 7 (4932) 593-003

Position No in Fig. 46 Número de la posiciónen la figura 46 Номер поз. на рис. 46	Designation Designación Обозначение	Description Denominasión Наименование	Qnty Cantidad de piezas por conjunto Кол-во на узел	Note Notas Примечания
9	KC-35714.80.210-01	Axle Ось	1	
10	KC-35714.80.230	Post Стойка	2	
11		Washer 10.65Г.019 GOST 6402-70 Шайба 10.65Г.019 ГОСТ 6402-70	6	
12		Nut M10-7H.6.019 GOST 5915-70 Гайка M10-7H.6.019 ГОСТ 5915-70	8	
13	KC-35714.80.207	Plate Пластина	1	
14	KC-35714.80.204	Washer Шайба	1	
15	KC-35714.80.201	Nut Гайка	3	
16	KC-3574.81.240	Cross-piece Траверса	1	
18	KC-35714.80.220	Casing Кожух	2	

АТКЕС
Все для автокранов
тел. + 7 (4932) 593-003

Position No in Fig. 46	Designation	Description	Qnty	Note
Número de la posiciónen la figura 46	Designación	Denominasión	Cantidad de piezas por conjunto	Notas
Номер поз. на рис. 46	Обозначение	Наименование	Кол-во на узел	Примечания
19	КС-35714.80.202	Bushing Втулка	1	
20	КС-35714.80.202-01	Bushing Втулка	1	
21	КС-3574.80.208	Bushing Втулка	1	
22		Washer 24.01.019 GOST 11872-89 Шайба 24.01.019 ГОСТ 11872-89	1	
23		Azimuth transmitter Датчик азимута	1	Set of limiter ОНК Комплект ограничи-теля ОНК

АТКЕС
Все для автокранов
тел. + 7 (4932) 593-003

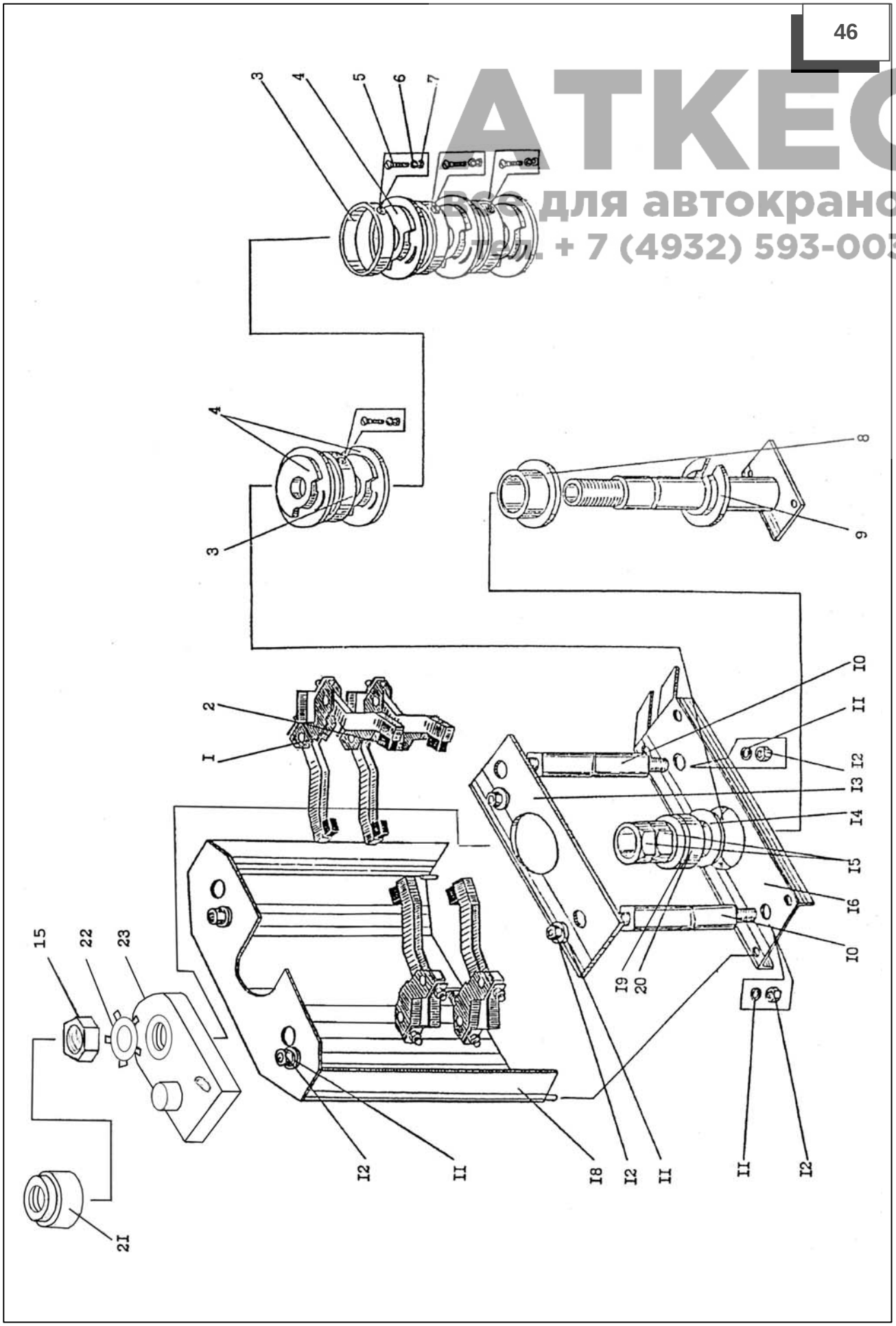

Figure 47 КС-45717.63.000-1-05 Telescopic Boom Assembly
Figura 47 КС-45717.63.000-1-05 Instalación de la boom telescópica
Рисунок 47 КС-45717.63.000-1-05 Установка телескопической стрелы

АТКЕС
все для автокранов
тел. + 7 (4932) 593-003

Position No in Fig. 47	Designation	Description	Qnty	Note
Número de la posiciónen la figura 47	Designación	Denominasión	Cantidad de piezas por conjunto	Notas
Номер поз. на рис. 47	Обозначение	Наименование	Кол-во на узел	Примечания
1		Bolt M24-8Gx60.46.20.019 GOST 7796-70 Болт M24-8Gx60.46.20.019 ГОСТ 7796-70	1	
2	КС-35714.63.005	Strip Планка	1	
3	КС-45714.63.002	Strip Планка	1	
4	КС-45717.63.003	Axle Ось	1	
5	КС-45717.63.004	Nut Гайка	2	
6	КС-3577.63.029	Washer Шайба	1	
7	КС-45717.61.100-07	Telescopic boom Стрела телескопическая	1	

АТКЕС
все для автокранов
тел. + 7 (4932) 593-003

Position No in Fig. 47	Designation	Description	Qnty	Note
Número de la posiciónen la figura 47	Designación	Denominasión	Cantidad de piezas por conjunto	Notas
Номер поз. на рис. 47	Обозначение	Наименование	Кол-во на узел	Примечания
8	КС-45717.63.400-4	Hydraulic cylinder Гидроцилиндр	1	It is possible to substitute for pos. 14 Допускается замена на поз. 14
9		Lubricator 1.2.Ц6.Хр GOST 19853-74 Масленка 1.2.Ц6.Хр ГОСТ 19853-74	2	
10		Nut M60x2-7H.04.019 GOST 11871-88 Гайка M60x2-7H.04.019 ГОСТ 11871-88	4	
11	КС-35714.63.001	Washer Шайба	2	
12	КС-45717.63.006-01	Bushing Втулка	4	
13	КС-45717.63.005	Axle Ось	2	

Position No in Fig. 47	Designation	Description	Qnty	Note
Número de la posiciónen la figura 47	Designación	Denominasión	Cantidad de piezas por conjunto	Notas
Номер поз. на рис. 47	Обозначение	Наименование	Кол-во на узел	Примечания
14	КС-45717.63.400-5-01	Hydraulic cylinder Гидроцилиндр	1	It is possible to substitute for pos. 8 Допускается замена на поз. 8

АТКЕС
все для автокранов
тел. + 7 (4932) 593-003

47

АТКЕС
все для автокранов
тел. + 7 (4932) 593-003

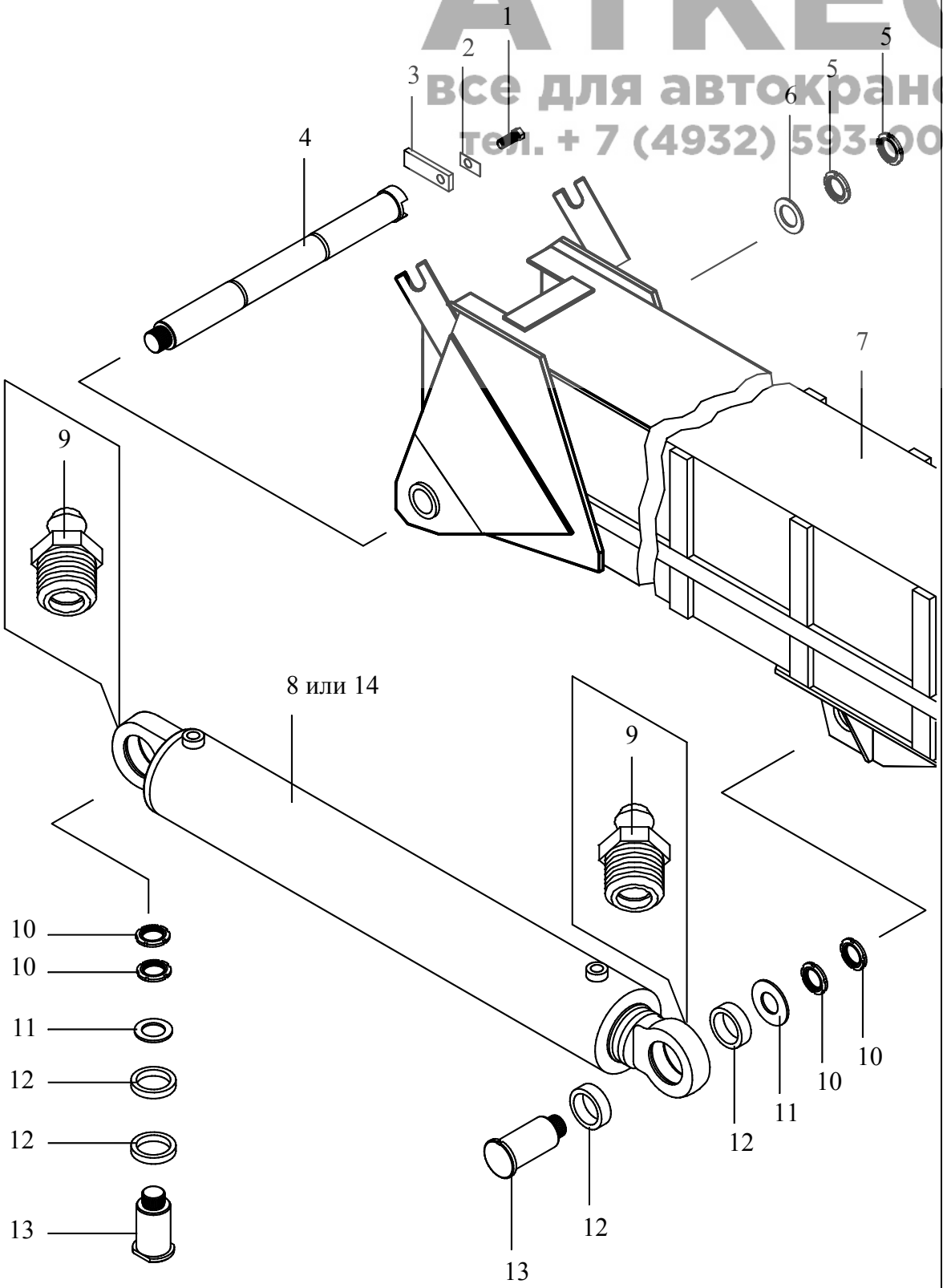

Figure 48 КС-3577.70.000 Crane Motion Control Drives
Figura 48 КС-3577.70.000 Palancas de mando de las operaciones de trabajo
Рисунок 48 КС-3577.70.000 Приводы управления крановыми операциями

АТКЕС
все для автокранов
тел. + 7 (4932) 593-003

Position No in Fig. 48	Designation	Description	Qnty	Note
Número de la posiciónen la figura 48	Designación	Denominasión	Cantidad de piezas por conjunto	Notas
Номер поз. на рис. 48	Обозначение	Наименование	Кол-во на узел	Примечания
1	КС-3577.70.030	Lever Рычаг	1	
2	КС-3577.70.007	Handle Ручка	2	
3	КС-3577.70.014-1	Plate Табличка	1	
4	КС-3577.70.020	Lever Рычаг	1	
5	КС-3577.70.004-2	Handle Ручка	2	
6	КС-3577.70.003-1	Bushing Втулка	2	
7		Button 5K Кнопка 5К	2	
8	КС-3577.70.019	Bushing Втулка	2	
9	КС-3577.70.027	Plate Табличка	1	
10	КС-3577.70.040	Lever Рычаг	1	

АТКЕС
все для автокранов
тел. + 7 (4822) 593-003

Position No in Fig. 48	Designation	Description	Qnty	Note
Número de la posiciónen la figura 48	Designación	Denominasión	Cantidad de piezas por conjunto	Notas
Номер поз. на рис. 48	Обозначение	Наименование	Кол-во на узел	Примечания
11	КС-3577.70.009-1	Plate Табличка	1	
12	КС-3577.70.140	Lever Рычаг	1	
	КС-3577.70.140-01	Lever Рычаг	1	
13	КС-3577.70.017	Plate Табличка	1	
14		Cotter pin 2,5x16.016 GOST 397-79 Шплинт 2,5x16.016 ГОСТ 397-79	8	
15		Washer 8.01.08кп GOST 11371-78 Шайба 8.01.08кп ГОСТ 11371-78	8	
16		Nut M10-7H.5.019 GOST 5915-70 Гайка М10-7Н.5.019 ГОСТ 5915-70	4	
17	У2.37.63.039-02	Folk Вилка	3	

АТКЕС
все для автокранов
тел. + 7 (4822) 593-003

Position No in Fig. 48 Número de la posiciónen la figura 48 Номер поз. на рис. 48	Designation Designación Обозначение	Description Denominasión Наименование	Qnty Cantidad de piezas por conjunto Кол-во на узел	Note Notas Примечания
18		Axle 66-8 12x36.20.ц9хр GOST 9650-80 Ось 66-8 12x36.20.ц9хр ГОСТ 9650-80	8	
19	КС-2573.70.002	Folk Вилка	1	
20	КС-3577.70.060	Link Тяга	4	
21		Bolt M8-6gx20.46.019 GOST 7798-70 Болт М8-6gx20.46.019 ГОСТ 7798-70	8	
22		Washer 8.65Г.019 GOST 6402-70 Шайба 8.65Г.019 ГОСТ 6402-70	10	
23	У6.04.70.004	Strip Планка	4	
24	У6.02.70.002	Gasket Прокладка	4	
25	КС-3577.70.005	Adjusting screw Винт установочный	6	

АТКЕС
все для автокранов
тел. + 7 (4822) 593-003

Position No in Fig. 48	Designation	Description	Qnty	Note
Número de la posiciónen la figura 48	Designación	Denominasión	Cantidad de piezas por conjunto	Notas
Номер поз. на рис. 48	Обозначение	Наименование	Кол-во на узел	Примечания
26		Nut M10-0,75-7H.5.019 GOST 5915-70 Гайка М10-0,75-7Н.5.019 ГОСТ 5915-70	6	
27		Screw BM8x12.46.019 GOST 17473-80 Винт ВМ8х12.46.019 ГОСТ 17473-80	2	
28	У6.05.70.007	Axle holder Оседержатель	2	
29	У6.01.70.001	Axle Ось	2	
30	У6.03.70.003	Gland Сальник	6	
31	У6.06.70.009	Bushing Втулка	8	
32		Nut M8-7H.5.019 GOST 5915-70 Гайка М8-7Н.5.019 ГОСТ 5915-70	4	
33	У6.08.70.020	Cam Кулачок	3	
34		Switch ВПК-2111 АУ2 Выключатель ВПК-2111 АУ2	3	

АТКЕС
все для автокранов
тел. + 7 (4822) 593-003

Position No in Fig. 48 Número de la posiciónen la figura 48 Номер поз. на рис. 48	Designation Designación Обозначение	Description Denominasión Наименование	Qnty Cantidad de piezas por conjunto Кол-во на узел	Note Notas Примечания
35		Screw BM5x45.46.019 GOST 17473-80 Винт BM5x45.46.019 ГОСТ 17473-80	8	
36		Washer 5.65Г.019 GOST 6402-70 Шайба 5.65Г.019 ГОСТ 6402-70	8	
37		Nut M5-7H.04.019 GOST 5916-70 Гайка M5-7H.04.019 ГОСТ 5916-70	8	
38		Cotter pin 2,5x25.016 GOST 397-79 Шплинт 2,5x25.016 ГОСТ 397-79	1	
39	КС-3577.70.083	Cover Крышка	1	
40	КС-3577.52.031	Washer Шайба	2	
41	КС-3577.70.081	Casing Кожух	1	

АТКЕС
все для автокранов
тел. + 7 (4822) 593-003

Position No in Fig. 48	Designation	Description	Qnty	Note
Número de la posiciónen la figura 48	Designación	Denominasión	Cantidad de piezas por conjunto	Notas
Номер поз. на рис. 48	Обозначение	Наименование	Кол-во на узел	Примечания
42		Bolt M8-8gx25.46.019 GOST 7798-70 Болт M8-8gx25.46. 019 ГОСТ 7798-70	4	

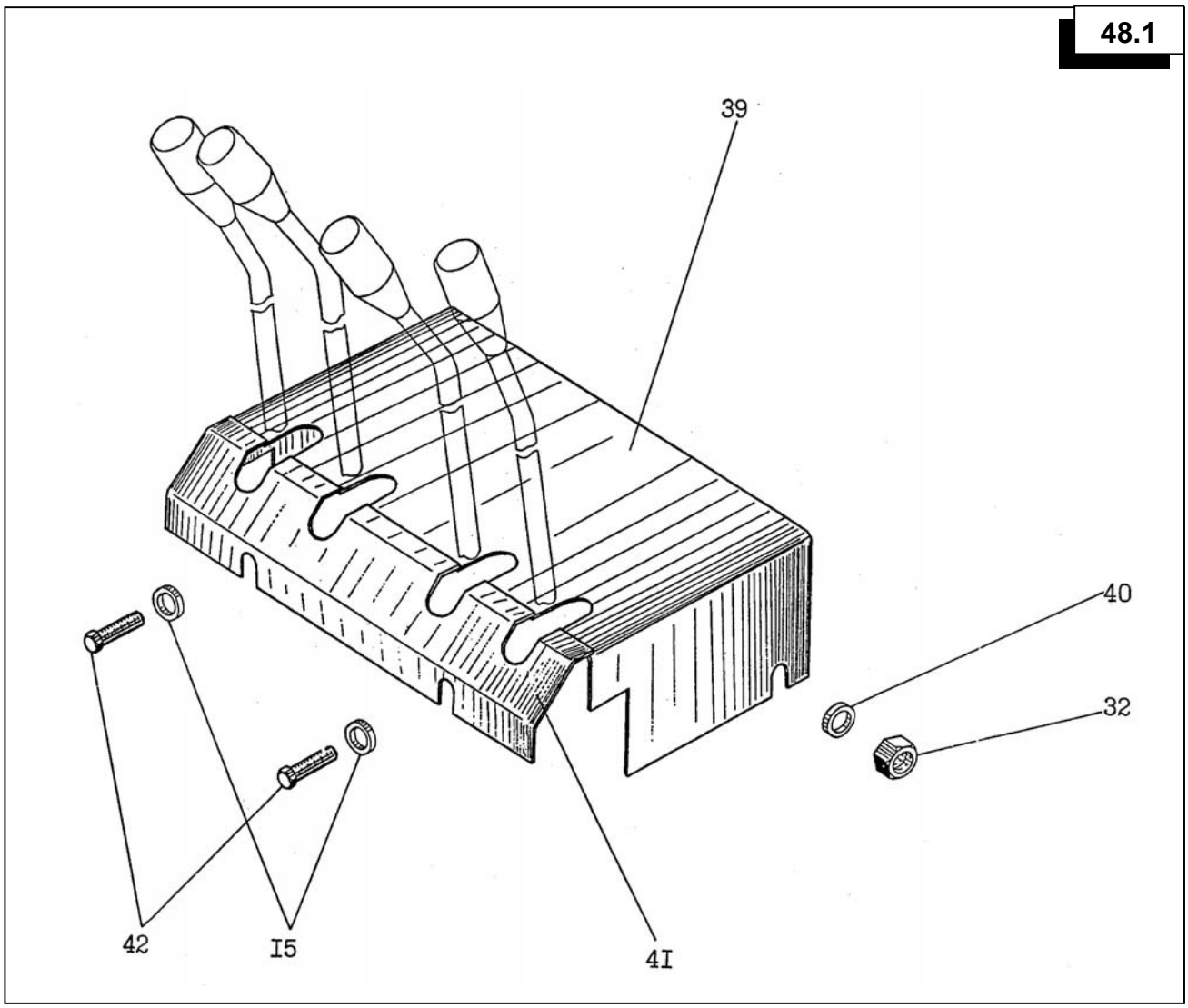

АТКЕС
все для автокранов
тел. +7 (4932) 593-003

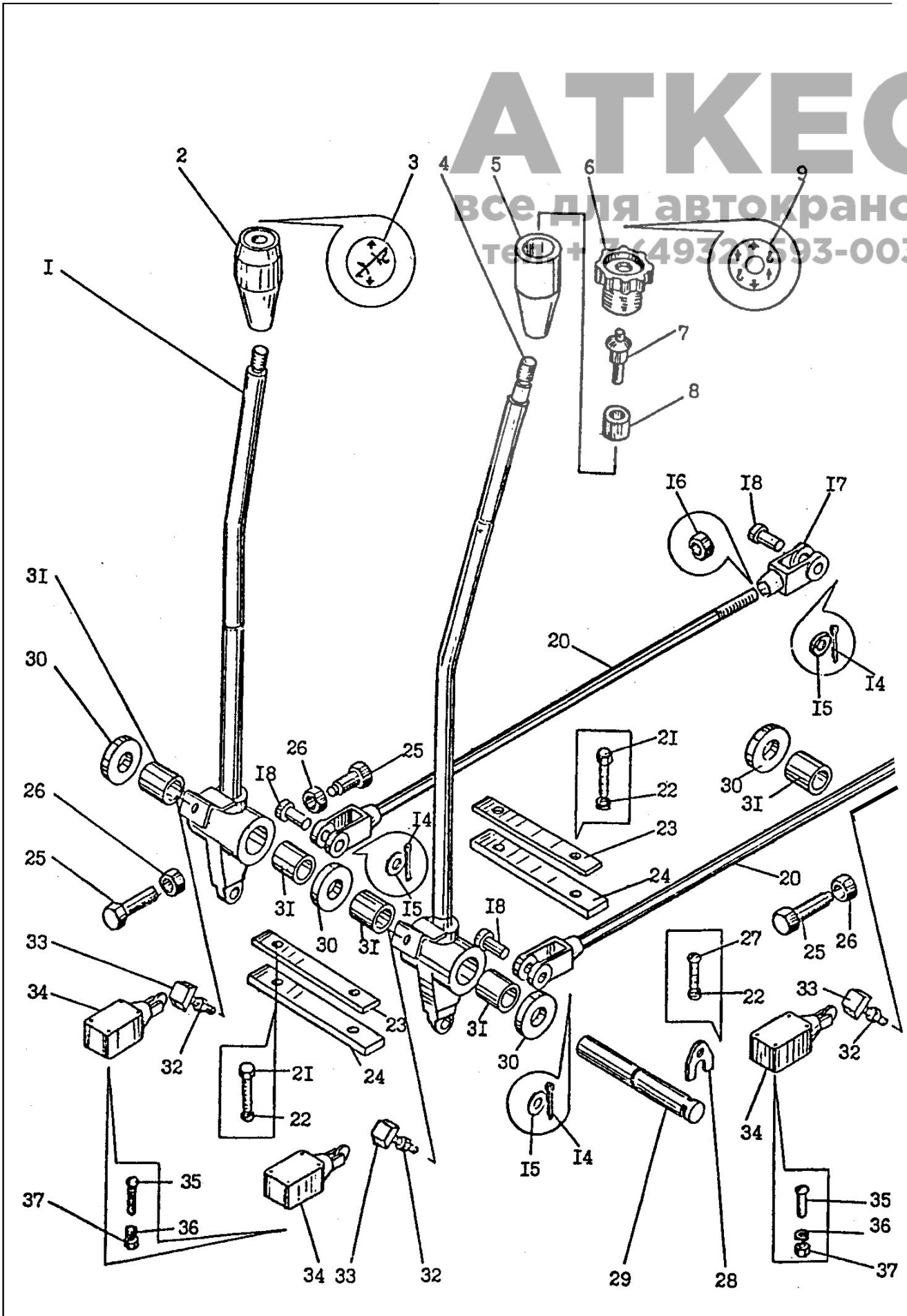

47.2

АТКЕС
всей для автокранов
тел. + 7 (4932) 593-003

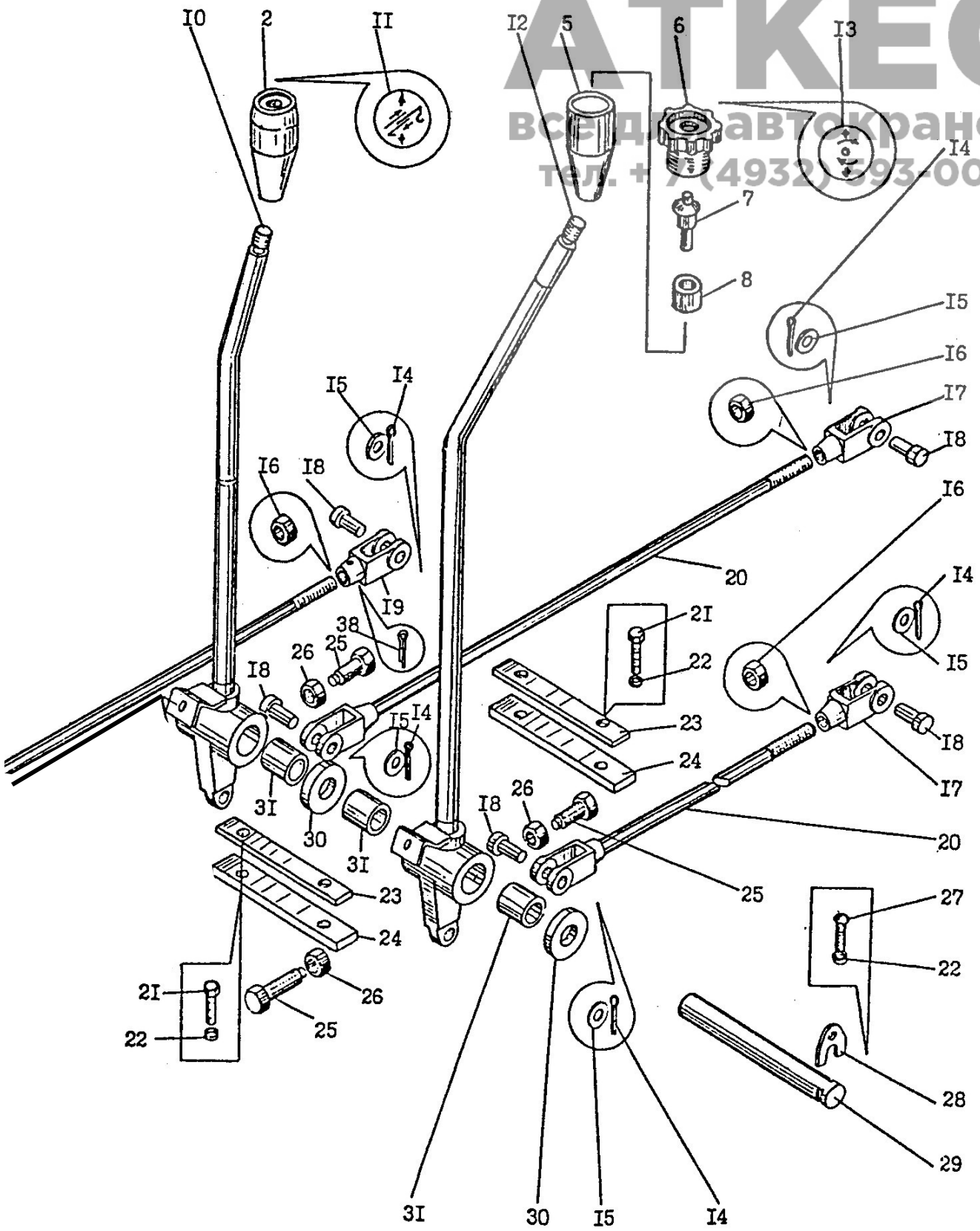

Figure 49 КС-45717К-1.91.000 Tools and Accessories
Figura 49 КС-45717К-1.91.000 Herramientas y accesorios
Рисунок 49 КС-45717К-1.91.000 Инструмент и принадлежности

АТКЕС
все для автокранов
тел. + 7 (4932) 593-003

Position No in Fig. 49	Designation	Description	Qnty	Note
Número de la posiciónen la figura 49	Designación	Denominasión	Cantidad de piezas por conjunto	Notas
Номер поз. на рис. 49	Обозначение	Наименование	Кол-во на узел	Примечания
1	КС-45717.26.340	Brake band Лента тормозная	2	
2	КС-3577.26.032-3	Sprocket Звездочка	1	
3		Bolt M8-8gx16.46.20.019 GOST 4798-70 Болт М8-8gx16.46.20.019 ГОСТ 4798-70	4	
4		Bolt M8-8gx25.46.20.019 GOST 4798-70 Болт М8-8gx25.46.20.019 ГОСТ 4798-70	8	
5	КС-3562А.63.045	Plug Заглушка	2	Is used with РВД25-35-1,6 Применяется с РВД25-35-1,6
6		Nut M8-7H.5.019 GOST 5915-70 Гайка М8-7Н.5.019 ГОСТ 5915-70	8	

АТКЕС
все для автокранов
тел. + 7 (4932) 593-003

Position No in Fig. 49 Número de la posiciónen la figura 49 Номер поз. на рис. 49	Designation Designación Обозначение	Description Denominasión Наименование	Qnty Cantidad de piezas por conjunto Кол-во на узел	Note Notas Примечания
7		Nut M10-7H.5.019 GOST 3032-76 Гайка М10-7Н.5.019 ГОСТ 3032-76	1	
8	КС-2572А-1.30.005	Shock-absorber Амортизатор	2	
9		Washer 8.65Г.019 GOST 6402-70 Шайба 8.65Г.019 ГОСТ 6402-70	8	
10		Washer 8.01.08кп.019 GOST 11371-78 Шайба 8.01.08кп.019 ГОСТ 11371-78	20	
11	КС-3576.38.002	Pin Шпилька	1	
12	КС-3572.91.808	Plug Заглушка	2	Is used with РВД8-25, 12-25 Применяется с РВД8-25, 12-25

АТКЕС
все для автокранов
тел. + 7 (4932) 593-003

Position No in Fig. 49	Designation	Description	Qnty	Note
Número de la posiciónen la figura 49	Designación	Denominasión	Cantidad de piezas por conjunto	Notas
Номер поз. на рис. 49	Обозначение	Наименование	Кол-во на узел	Примечания
13	КС-3577-3.91.205	Plug Заглушка	8	Is used with РВД8-25, 12-25 Применяет-ся с РВД8-25, 12-25
14	У7810.5.580-1	Wrench Ключ	2	
15		Collar 1-50x40-6 GOST 14869-84 Манжета 1-50x40-6 ГОСТ 14869-84	2	
16		Collar 1-63x48-6 GOST 14869-84 Манжета 1-63x48-6 ГОСТ 14869-84	2	
17		Collar 1,2-70x95-1 GOST 8752-79 Манжета 1,2-70x95-1 ГОСТ 8752-79	2	
18		Collar 1.2-75x100-1 GOST 8752-79 Манжета 1.2-75x100-1 ГОСТ 8752-79	2	

АТКЕС
все для автокранов
тел. + 7 (4932) 593-003

Position No in Fig. 49	Designation	Description	Qnty	Note
Número de la posiciónen la figura 49	Designación	Denominasión	Cantidad de piezas por conjunto	Notas
Номер поз. на рис. 49	Обозначение	Наименование	Кол-во на узел	Примечания
19		Thermos Термос бытовой	1	
20	У8.01.91.300	Sling Строп	1	
21		Mud remover 2-160 GOST 24811-81 Грязесъемник 2-160 ГОСТ 24811-81	1	
22	У3.20.10.212	Collar Манжета	2	
23	У7.08.91.033	Funnel Воронка	1	
24		Wrench 7812-0377 Хим.Окс.прм. GOST 11737-74 Ключ 7812-0377 Хим.Окс.прм. ГОСТ 11737-74	1	S-8
25		Wrench 7812-0378.40X Хим.Окс.прм. GOST 11737-74 Ключ 7812-0378.40X Хим.Окс.прм. ГОСТ 11737-74	1	S-10

АТКЕС
все для автокранов
тел. + 7 (4932) 593-003

Position No in Fig. 49	Designation	Description	Qnty	Note
Número de la posiciónen la figura 49	Designación	Denominasión	Cantidad de piezas por conjunto	Notas
Номер поз. на рис. 49	Обозначение	Наименование	Кол-во на узел	Примечания
26		Fire extinguisher Огнетушитель	1	
27		Wrench 7811-0351 Хим.Окс.прм. GOST 16985-79 Ключ 7811-0351 Хим.Окс.прм. ГОСТ 16985-79	1	22-60
28		Wrench 7811-0352 Хим.Окс.прм. GOST 16985-79 Ключ 7811-0352 Хим.Окс.прм. ГОСТ 16985-79	1	65-110
29		Wrench 7811-0042 Хим.Окс.прм. GOST 2839-80E Ключ 7811-0042 Хим.Окс.прм. ГОСТ 2839-80E	1	30x32
30		Wrench 7811-0044 Хим.Окс.прм. GOST 2839-80E Ключ 7811-0044 Хим.Окс.прм. ГОСТ 2839-80E	1	36x41

АТКЕС
все для автокранов
тел. + 7 (4932) 593-003

Position No in Fig. 49 Número de la posiciónen la figura 49 Номер поз. на рис. 49	Designation Designación Обозначение	Description Denominasión Наименование	Qnty Cantidad de piezas por conjunto Кол-во на узел	Note Notas Примечания
31		Wrench 7811-0174 Хим.Окс.прм. Ключ 7811-0174 Хим.Окс.прм.	1	S-50
32		Wrench 7811-0173 Хим.Окс.прм. Ключ 7811-0173 Хим.Окс.прм.	1	S-46
33		Washer 10.65Г.019 GOST 6402-70 Шайба 10.65Г.019 ГОСТ 6402-70	1	
34	У7810.5.253	Clamp Зажим	1	
35		Sign of emergency stop GOST 24333-80 Знак аварийной остановки ГОСТ 24333-80	1	
36	КС-35714К.91.010	Unit to tighten the hook Чалка	1	
37	КС-45717.91.100	Box of tools Ящик инструментальный	1	
38	КС-45717А.91.060	Inventory pads Инвентарные подкладки	4	

АТКЕС
все для автокранов
тел. + 7 (4932) 593-003

Position No in Fig. 49 Número de la posiciónen la figura 49 Номер поз. на рис. 49	Designation Designación Обозначение	Description Denominasión Наименование	Qnty Cantidad de piezas por conjunto Кол-во на узел	Note Notas Примечания
39	КС-3577.91.010-2	Belt Ремень	1	Jib set Применяет-ся с гуськом
40		Screw B.M5-8gx16.46.016 GOST 17473-80 Винт В.М5-8gx16.46.016 ГОСТ 17473-80	4	To fasten fire extinguisher Для крепле-ния огнету-шителя
41		Bruch as a unit СЛ-108-900 GOST 18699-73 Щетка в сборе СЛ-108-900 ГОСТ 18699-73	1	For wind-shield wiper К стекло-очистителю
42	КС-45717.91.050	Bracket Кронштейн	1	
43	КС-45717.91.301-1	Handle of hand pump Рукоятка ручного насоса	1	
44	У3.20.10.211	Plate Пластина	2	
45		Brush МГ-К1,8х12,5х32 Щетка МГ-К1,8х12,5х32	6	

АТКЕС
все для автокранов
тел. + 7 (4932) 593-003

Position No in Fig. 49	Designation	Description	Qnty	Note
Número de la posiciónen la figura 49	Designación	Denominasión	Cantidad de piezas por conjunto	Notas
Номер поз. на рис. 49	Обозначение	Наименование	Кол-во на узел	Примечания
46		Ring 007-010-19-2-2 GOST 9833-73 Кольцо 007-010-19-2-2 ГОСТ 9833-73	1	
47		Ring 008-012-25-2-2 GOST 9833-73 Кольцо 008-012-25-2-2 ГОСТ 9833-73	1	
48		Ring 011-015-25-2-2 GOST 9833-73 Кольцо 011-015-25-2-2 ГОСТ 9833-73	25	
49		Ring 014-018-25-2-2 GOST 9833-73 Кольцо 014-018-25-2-2 ГОСТ 9833-73	15	
50		Ring 017-021-25-2-2 GOST 9833-73 Кольцо 017-021-25-2-2 ГОСТ 9833-73	15	
51		Ring 018-022-25-2-2 GOST 9833-73 Кольцо 018-022-25-2-2 ГОСТ 9833-73	20	

АТКЕС
все для автокранов
тел. + 7 (4932) 593-003

Position No in Fig. 49	Designation	Description	Qnty	Note
Número de la posiciónen la figura 49	Designación	Denominasión	Cantidad de piezas por conjunto	Notas
Номер поз. на рис. 49	Обозначение	Наименование	Кол-во на узел	Примечания
52		Ring 019-022-19-2-2 GOST 9833-73 Кольцо 019-022-19-2-2 ГОСТ 9833-73	4	
53		Ring 020-025-30-2-2 GOST 9833-73 Кольцо 020-025-30-2-2 ГОСТ 9833-73	10	
54		Ring 021-025-25-2-2 GOST 9833-73 Кольцо 021-025-25-2-2 ГОСТ 9833-73	25	
55		Ring 023-028-30-2-2 GOST 9833-73 Кольцо 023-028-30-2-2 ГОСТ 9833-73	11	
56		Ring 024-030-36-2-2 GOST 9833-73 Кольцо 024-030-36-2-2 ГОСТ 9833-73	3	
57		Ring 025-030-36-2-2 GOST 9833-73 Кольцо 025-030-36-2-2 ГОСТ 9833-73	20	

АТКЕС
все для автокранов
тел. + 7 (4932) 593-003

Position No in Fig. 49	Designation	Description	Qnty	Note
Número de la posiciónen la figura 49	Designación	Denominasión	Cantidad de piezas por conjunto	Notas
Номер поз. на рис. 49	Обозначение	Наименование	Кол-во на узел	Примечания
58		Ring 028-032-25-2-2 GOST 9833-73 Кольцо 028-032-25-2-2 ГОСТ 9833-73	4	
59		Ring 036-044-46-2-2 GOST 9833-73 Кольцо 036-044-46-2-2 ГОСТ 9833-73	4	
60		Ring 038-042-30-2-2 GOST 9833-73 Кольцо 038-042-30-2-2 ГОСТ 9833-73	1	
61		Ring 040-045-30-2-2 GOST 9833-73 Кольцо 040-045-30-2-2 ГОСТ 9833-73	3	
62		Ring 040-048-46-2-2 GOST 9833-73 Кольцо 040-048-46-2-2 ГОСТ 9833-73	5	
63		Ring 042-048-36-2-2 GOST 9833-73 Кольцо 042-048-36-2-2 ГОСТ 9833-73	3	

АТКЕС
все для автокранов
тел. + 7 (4932) 593-003

Position No in Fig. 49	Designation	Description	Qnty	Note
Número de la posiciónen la figura 49	Designación	Denominasión	Cantidad de piezas por conjunto	Notas
Номер поз. на рис. 49	Обозначение	Наименование	Кол-во на узел	Примечания
64		Ring 046-052-36-2-2 GOST 9833-73 Кольцо 046-052-36-2-2 ГОСТ 9833-73	4	
65		Ring 047-055-46-2-2 GOST 9833-73 Кольцо 047-055-46-2-2 ГОСТ 9833-73	2	
66		Ring 050-055-30-2-2 GOST 9833-73 Кольцо 050-055-30-2-2 ГОСТ 9833-73	4	
67		Ring 080-090-58-2-2 GOST 9833-73 Кольцо 080-090-58-2-2 ГОСТ 9833-73	1	
68		Ring 086-092-36-2-2 GOST 9833-73 Кольцо 086-092-36-2-2 ГОСТ 9833-73	4	
69		Ring 120-125-30-2-2 GOST 9833-73 Кольцо 120-125-30-2-2 ГОСТ 9833-73	2	

АТКЕС
все для автокранов
тел. + 7 (4932) 593-003

Position No in Fig. 49 Número de la posiciónen la figura 49 Номер поз. на рис. 49	Designation Designación Обозначение	Description Denominasión Наименование	Qnty Cantidad de piezas por conjunto Кол-во на узел	Note Notas Примечания
70		Ring 130-140-58-2-2 GOST 9833-73 Кольцо 130-140-58-2-2 ГОСТ 9833-73	4	
71		Ring 160-170-58-2-2 GOST 9833-73 Кольцо 160-170-58-2-2 ГОСТ 9833-73	2	
72		Ring 190-200-46-2-2 GOST 9833-73 Кольцо 190-200-46-2-2 ГОСТ 9833-73	2	
73		Ring 210-220-58-2-2 GOST 9833-73 Кольцо 210-220-58-2-2 ГОСТ 9833-73	3	
74	КС-3572.91.181	Bag Пакет	1	For docu-metation set Для эксплуа-тационных документов
75	КС-3572.91.813	Tag Бирка	30	
76	КС-3574.91.002	Bag Пакет	2	

АТКЕС
все для автокранов
тел. + 7 (4932) 593-003

Position No in Fig. 49 Número de la posiciónen la figura 49 Номер поз. на рис. 49	Designation Designación Обозначение	Description Denominasión Наименование	Qnty Cantidad de piezas por conjunto Кол-во на узел	Note Notas Примечания
77	КС-3577.91.012	Bag Пакет	1	For docu-metation set Для фильтроэлементов
78	КС-3577-2.91.008	Bag Пакет	2	For docu-metation set Для товаро-сопроводительной документации
79		Seal 1-6x10-АД GOST 18677-73 Пломба 1-6x10-АД ГОСТ 18677-73	2	
80		Wire КС 0.8 GOST 472-67 Проволока КС 0,8 ГОСТ 472-67	1	
81		Waxed paper Б-П-3-35 GOST 9569-79 Бумага парафиновая Б-П-3-35 ГОСТ 9569-79	6	m^2 $м^2$

АТКЕС
все для автокранов
тел. + 7 (4932) 593-003

Position No in Fig. 49 Número de la posiciónen la figura 49 Номер поз. на рис. 49	Designation Designación Обозначение	Description Denominasión Наименование	Qnty Cantidad de piezas por conjunto Кол-во на узел	Note Notas Примечания
82		Twine ШЛ…3,34 Н2Н GOST 173038-88 Шпагат ШЛ…3,34 Н2Н ГОСТ 173038-88	10	
83	КС-45717К.91.200	Set of operation documents Комплект эксплуатационных документов	1	
84	КС-45717К.91.300	Crane plant SPT&A set Комплект ЗИП крановой установки	1	
85		SPT&A set coupled with chassis КамАЗ Комплект ЗИП, поставляемый с шасси с КамАЗ	1	
86	КС-45717К-1.00.000 РЭ	Operation manual Руководство по эксплуатации	1	
87	КС-45717К-1.00.000 ПС	Certificate Паспорт	1	
88	КС-45717К.00.000 Д12	Album of fast-wearing parts Альбом быстроизнашивающихся деталей	1	

АТКЕС
все для автокранов
тел. + 7 (4932) 593-003

Position No in Fig. 49 Número de la posiciónen la figura 49 Номер поз. на рис. 49	Designation Designación Обозначение	Description Denominasión Наименование	Qnty Cantidad de piezas por conjunto Кол-во на узел	Note Notas Примечания
89		Swash-plate hydraulic motor 3033.56 and 3033.56 ПС Гидромотор аксиально-поршневой регулируемый 3033.56 и 3033.56 ПС	1	
90		Operation manual of heater 015 and 030 Инструкция по эксплуатации отопительной установки 015 и 030	1	
91		Non-regulating pumps and hydraulic motors Certificate Насосы и гидромоторы нерегулируемые 310.3.56 и 310.3.112. Паспорт	2	
92		Crane load limiter ОНК Certificate Ограничитель нагрузки крана ОНК. Паспорт	1	
93		Crane load limiter ОНК. Operation manual Ограничитель нагрузки крана ОНК. Руководство по эксплуатации	1	

АТКЕС
все для автокранов
тел. + 7 (4932) 593-003

Position No in Fig. 49	Designation	Description	Qnty	Note
Número de la posiciónen la figura 49	Designación	Denominasión	Cantidad de piezas por conjunto	Notas
Номер поз. на рис. 49	Обозначение	Наименование	Кол-во на узел	Примечания
94		Crane load limiter ОНК. Assembly and start directions Ограничитель нагрузки крана ОНК. Инструкция по монтажу, пуску	1	
95		KAMAZ operation manual Руководство по эксплуатации. Автомобиль КамАЗ	1	
96		Vehicle certificate Паспорт транспортного средства	1	
97	КС-35714.91.370	SPT&A of safety hydraulic valves 510.20.10A or 510.20.03A or КП20-250-40-ОС or КПР20-250-40-РС ЗИП гидроклапанов предохранительных 510.20.10А или 510.20.03А или КП20-250-40-ОС или КПР20-250-40-РС	1	It is possible to substitute for SPT&A delivered with bought completings Допускается замена на ЗИП, поступающий с покупными комплектующими

АТКЕС
все для автокранов
тел. + 7 (4932) 593-003

Position No in Fig. 49	Designation	Description	Qnty	Note
Número de la posiciónen la figura 49	Designación	Denominasión	Cantidad de piezas por conjunto	Notas
Номер поз. на рис. 49	Обозначение	Наименование	Кол-во на узел	Примечания
98	КС-35714.91.320	SPT&A set of hydraulic cylinder КС-45717.31.300-1 ЗИП гидроцилиндра КС-45717.31.300-1	4	
99		Lamp A24-1 GOST 2023.1-88 Лампа накаливания А24-1 ГОСТ 2023.1-88	3	
100		Lamp A24-1 GOST 2023.1-88 Лампа накаливания А24-1 ГОСТ 2023.1-88	3	
101		Lamp АКГ24-70 GOST 2023.1-88 Лампа накаливания АКГ24-70 ГОСТ 2023.1-88	2	
102		Pressure gauge МТП-1М-25МПа-4 Манометр МТП-1М-25МПа-4	1	
103		Filtering element «РЕГОТМАС 661-1-0,5» Элемент фильтрующий » «РЕГОТМАС 661-1-0,5»	6	

АТКЕС
все для автокранов
тел. + 7 (4932) 593-003

Position No in Fig. 49	Designation	Description	Qnty	Note
Número de la posiciónen la figura 49	Designación	Denominasión	Cantidad de piezas por conjunto	Notas
Номер поз. на рис. 49	Обозначение	Наименование	Кол-во на узел	Примечания
104		SPT&A set coupled with hydraulic valve-regulator ГКР-20-160-25 Комплект ЗИП с гидроклапаном-регулятором ГКР-20-160-25	1	
105		SPT&A set coupled with hydraulic motor (pump) 310.3.112 Комплект ЗИП с гидромотором (насосом) 310.3.112	2	
106		SPT&A set coupled with hydraulic motor (pump) 303.3.112 Комплект ЗИП с гидромотором (насосом) 303.3.112	1	
107		SPT&A set coupled with hydraulic support КС-45717.31.200-2 Комплект ЗИП с гидроопорой КС-45717.31.200-2	4	

АТКЕС
все для автокранов
тел. + 7 (4932) 593-003

Position No in Fig. 49	Designation	Description	Qnty	Note
Número de la posiciónen la figura 49	Designación	Denominasión	Cantidad de piezas por conjunto	Notas
Номер поз. на рис. 49	Обозначение	Наименование	Кол-во на узел	Примечания
108		SPT&A set coupled with hydraulic distributor ГР2-3-1-24 Комплект ЗИП с гидрораспределителем ГР2-3-1-24	2	
109		SPT&A set coupled with heater Комплект ЗИП с отопительной установкой	1	
110		Hose РВД 12-21-1450-У Рукав РВД 12-21-1450-У	2	It is possible to substitute for РВД 8-25-1450-У Допускается замена на РВД 8-25-1450-У
111		Hose РВД 20-23-650-У Рукав РВД 20-23-650-У	1	
112		Hose РВД 20-23-850-У Рукав РВД 20-23-850-У	1	
113		Hose РВД 20-23-850-У Рукав РВД 20-23-850-У	1	

АТКЕС
все для автокранов
тел. + 7 (4932) 593-003

Position No in Fig. 49 Número de la posiciónen la figura 49 Номер поз. на рис. 49	Designation Designación Обозначение	Description Denominasión Наименование	Qnty Cantidad de piezas por conjunto Кол-во на узел	Note Notas Примечания
114		Ring 030-035-30-2-2 GOST 9833-73 Кольцо 030-035-30-2-2 ГОСТ 9833-73	32	
115		Hose РВД 25-25-580-У Рукав РВД 25-25-580-У	1	
116		Hose РВД 8-25-1450-У Рукав РВД 8-25-1450-У	2	It is possible to substitute for РВД 12-21-1450-У Допускается замена на РВД 12-21-1450-У
117		Hose 32x43-1,6 GOST 10362-76 Рукав 32x43-1,6 ГОСТ 10362-76	2	
118		Hose 25x35-1,6 GOST 10362-76 Рукав 25x35-1,6 ГОСТ 10362-76	1	L=2 m L=2 м

49.1

АТКЕС
все для автокранов
тел. + 7 (4812) 593-003

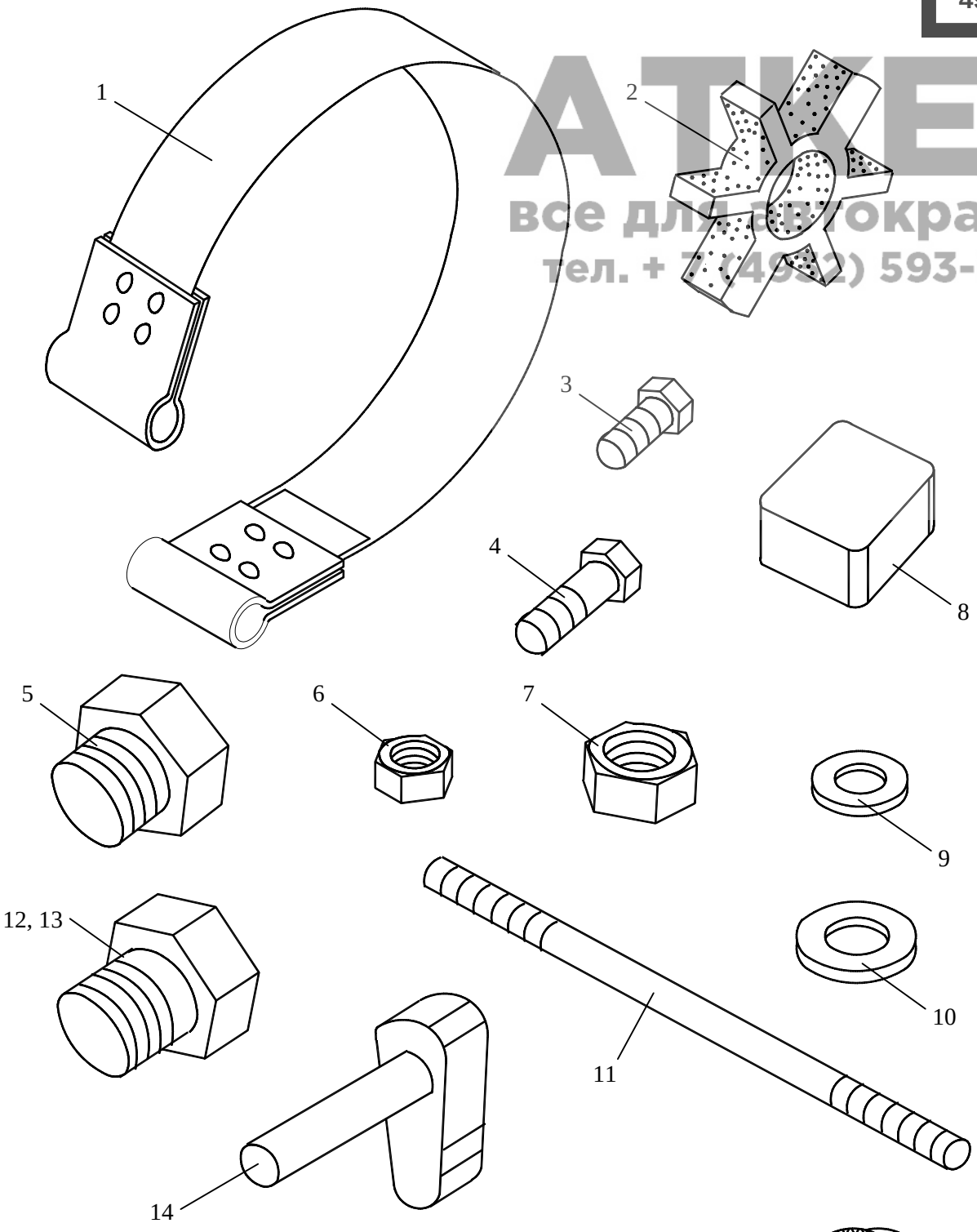

49.2

АТКЕС
все для автокранов
тел. + 7 (4932) 593-003

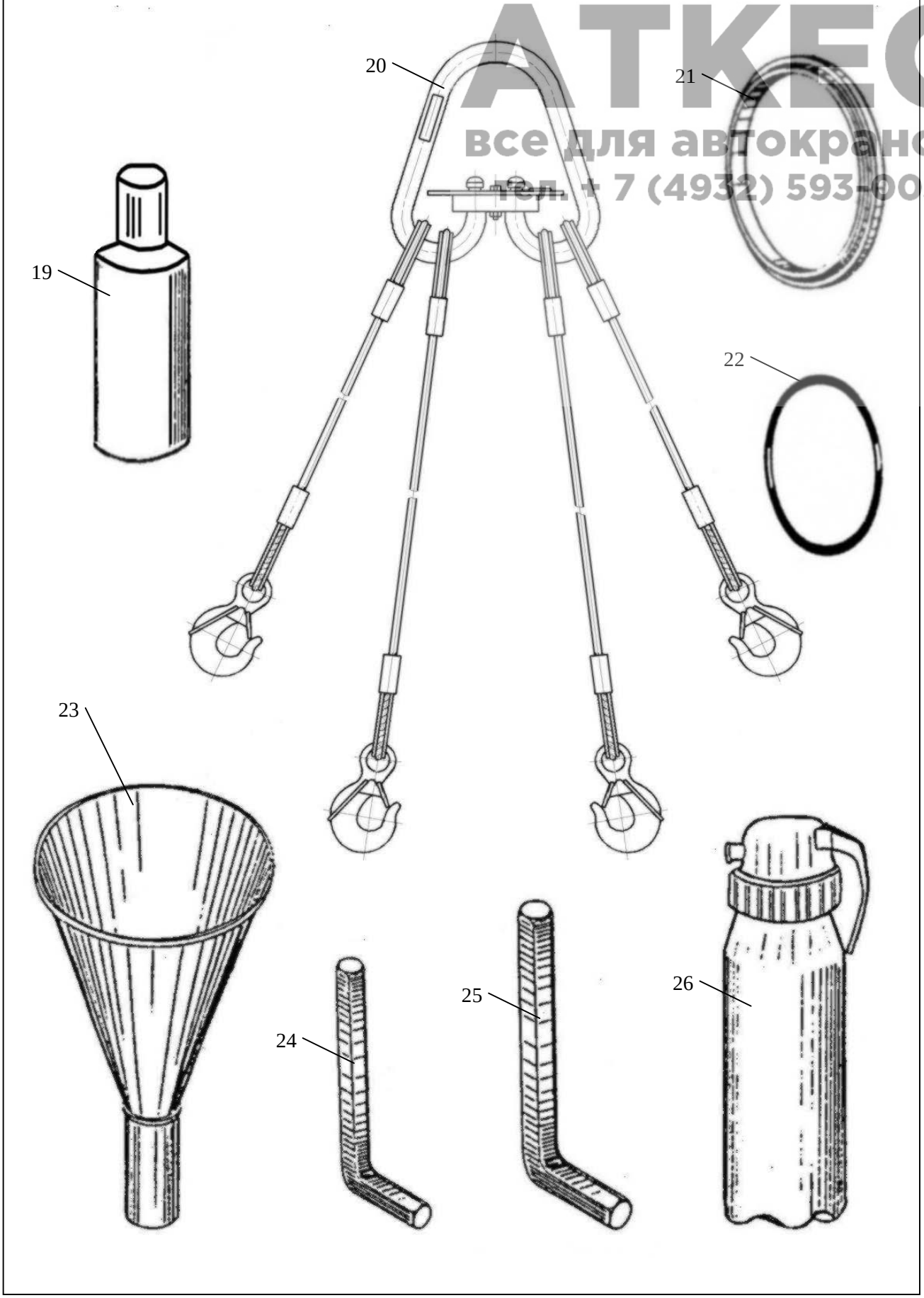

АТКЕС
все для автокранов
тел. + 7 (4932) 593-003

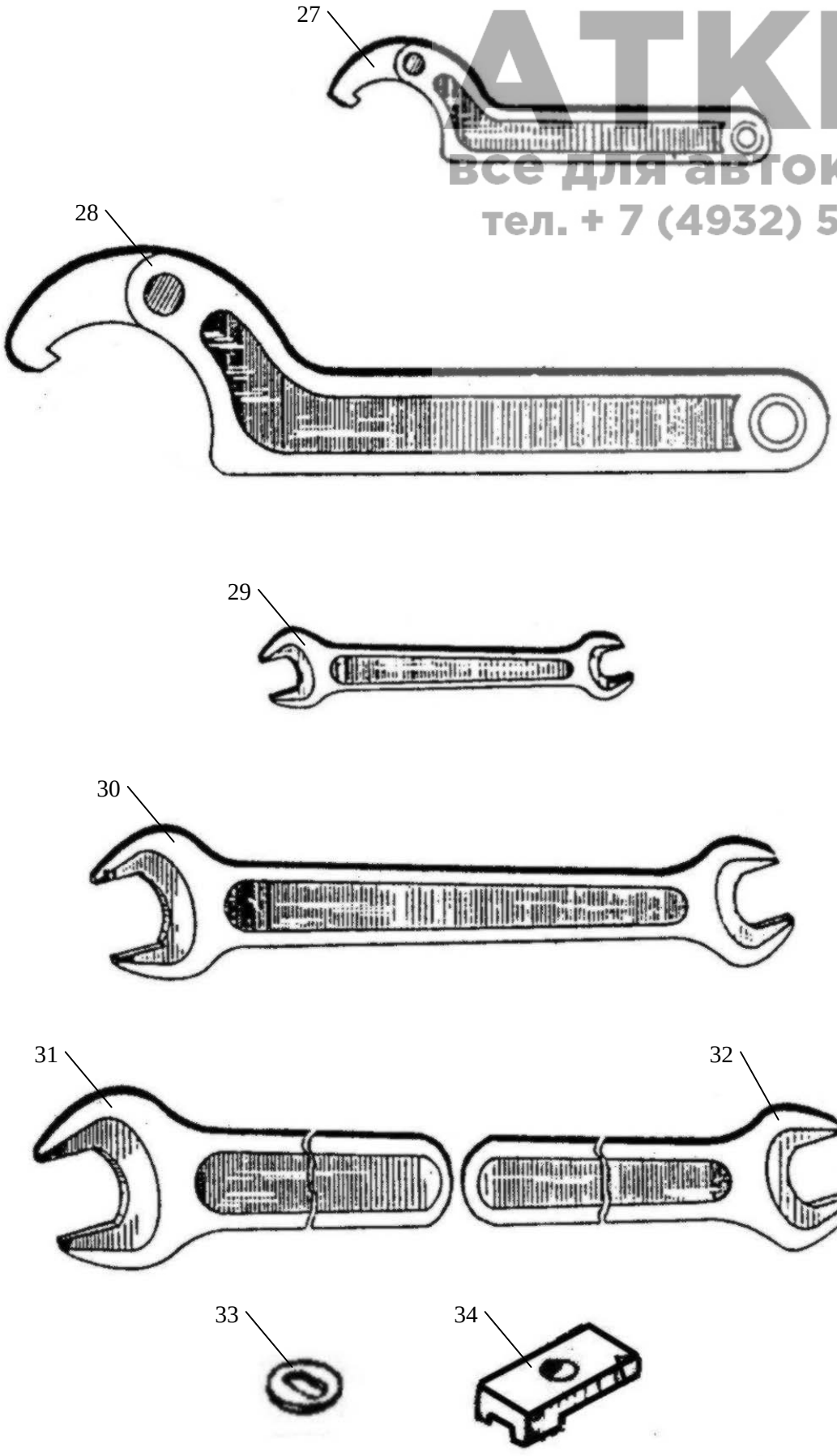

NOTES

NOTAS

ДЛЯ ЗАМЕТОК

АТКС
все для автокранов
тел. + 7 (4932) 593-003

NOTES

NOTAS

ДЛЯ ЗАМЕТОК

АТКС
все для автокранов
тел. + 7 (4932) 593-003

NOTES

NOTAS

ДЛЯ ЗАМЕТОК

АТКС
все для автокранов
тел. + 7 (4932) 593-003

NOTES

NOTAS

ДЛЯ ЗАМЕТОК

АТКС
все для автокранов
тел. + 7 (4932) 593-003

NOTES

NOTAS

ДЛЯ ЗАМЕТОК

АТКС
все для автокранов
тел. + 7 (4932) 593-003

NOTES

NOTAS

ДЛЯ ЗАМЕТОК

АТКС
все для автокранов
тел. + 7 (4932) 593-003

NOTES

NOTAS

ДЛЯ ЗАМЕТОК

АТКС
все для автокранов
тел. + 7 (4932) 593-003

NOTES

NOTAS

ДЛЯ ЗАМЕТОК

АТКС
все для автокранов
тел. + 7 (4932) 593-003

NOTES

NOTAS

ДЛЯ ЗАМЕТОК

АТКС
все для автокранов
тел. + 7 (4932) 593-003

NOTES

NOTAS

ДЛЯ ЗАМЕТОК

АТКС
все для автокранов
тел. + 7 (4932) 593-003